LETTAN

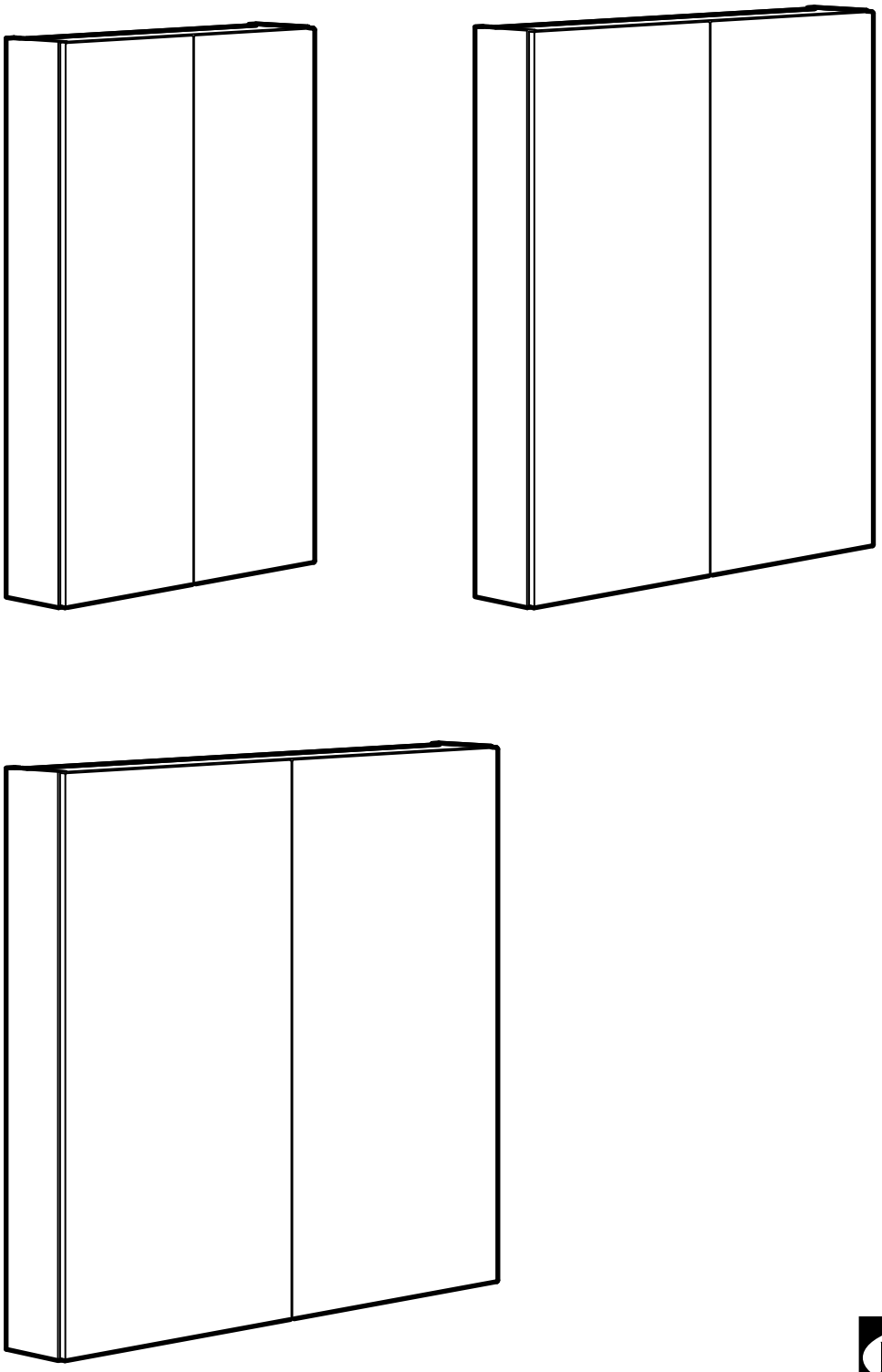

Design and Quality
IKEA of Sweden

English

WARNING!

Serious or fatal crushing injuries can occur from furniture falling down. To prevent this furniture from falling down it must be used with the wall attachment device(s) provided.

Screw(s) and plug(s) for the wall are not included. Assess the suitability of the wall to ensure that it will withstand the forces generated. Use screw(s) and plug(s) suitable for your walls and the intended load. If you are uncertain, seek professional advice. Read and follow each step of the instruction carefully.

Français

ATTENTION

Risque de blessure grave ou mortelle par écrasement en cas de chute du meuble. Pour éviter la chute de ce meuble, il faut le fixer au mur de façon permanente.

Les fixations murales (vis et chevilles) ne sont pas incluses car leur choix dépend du matériau du mur. Vérifiez que votre mur permettra aux fixations de résister au poids du meuble. Adaptez les fixations au matériau de votre mur. En cas de doute, demandez conseil à un vendeur spécialisé. Lire et suivre attentivement toutes les étapes de la notice de montage.

Español

ATENCIÓN

Existe un riesgo de daño grave en caso de caída del mueble. Para evitarlo, se debe fijar a la pared con los dispositivos de fijación proporcionados.

Los tornillos y los tacos no se incluyen. Comprueba si la pared es lo suficientemente estable como para soportar las fuerzas generadas. Utiliza los tornillos y tacos adecuados para tu pared y la carga. Si tienes dudas, ponte en contacto con un especialista. Lee y sigue correctamente los pasos indicados en las instrucciones.

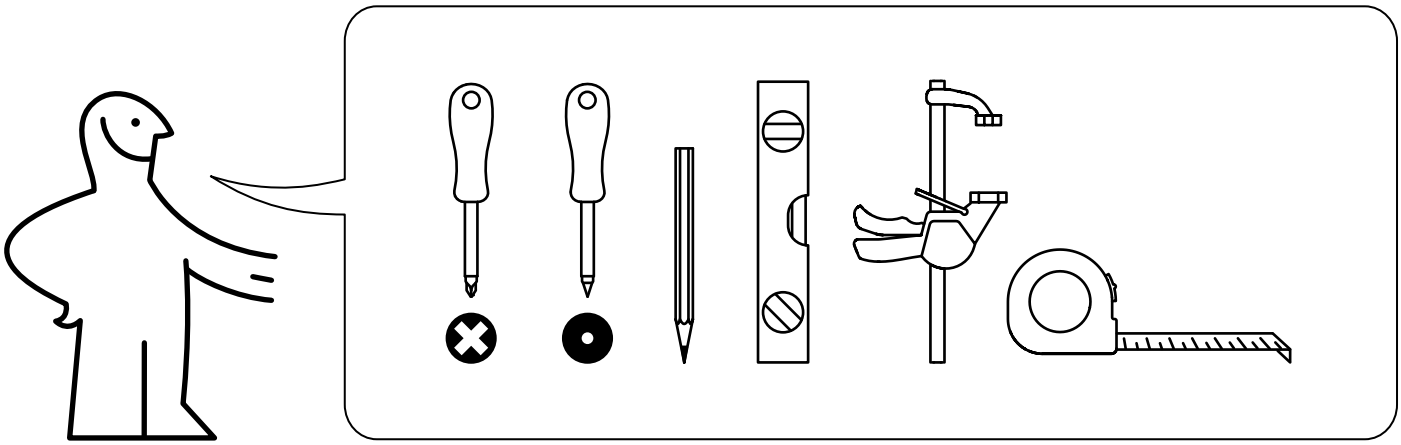

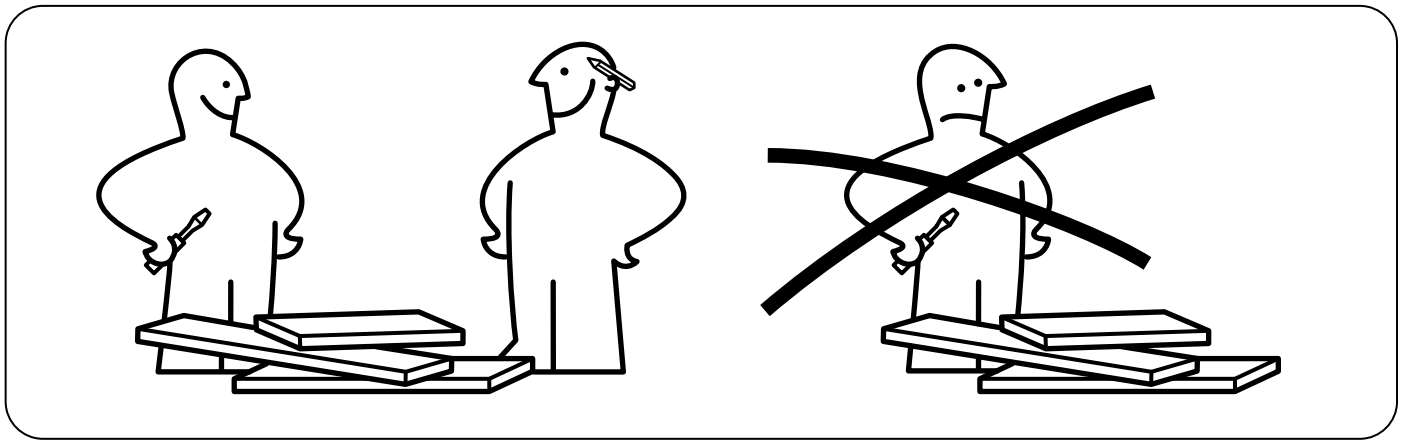

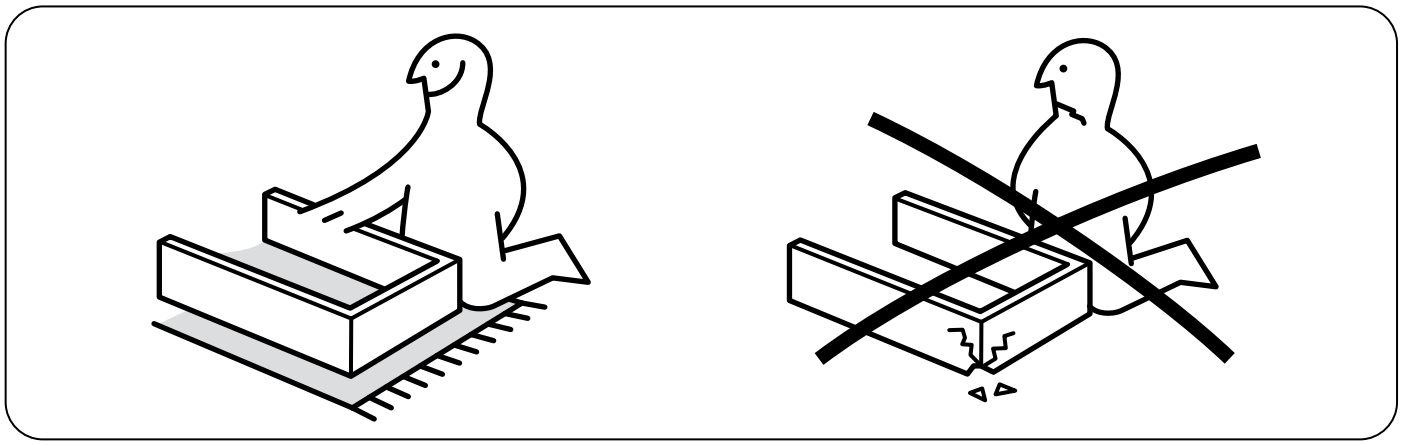

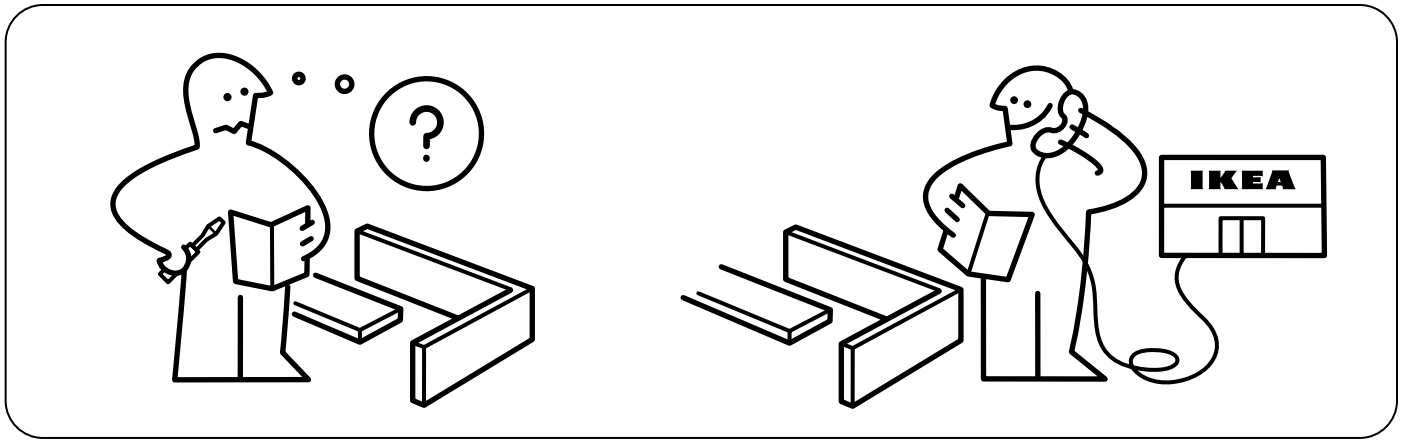
?
IKEA

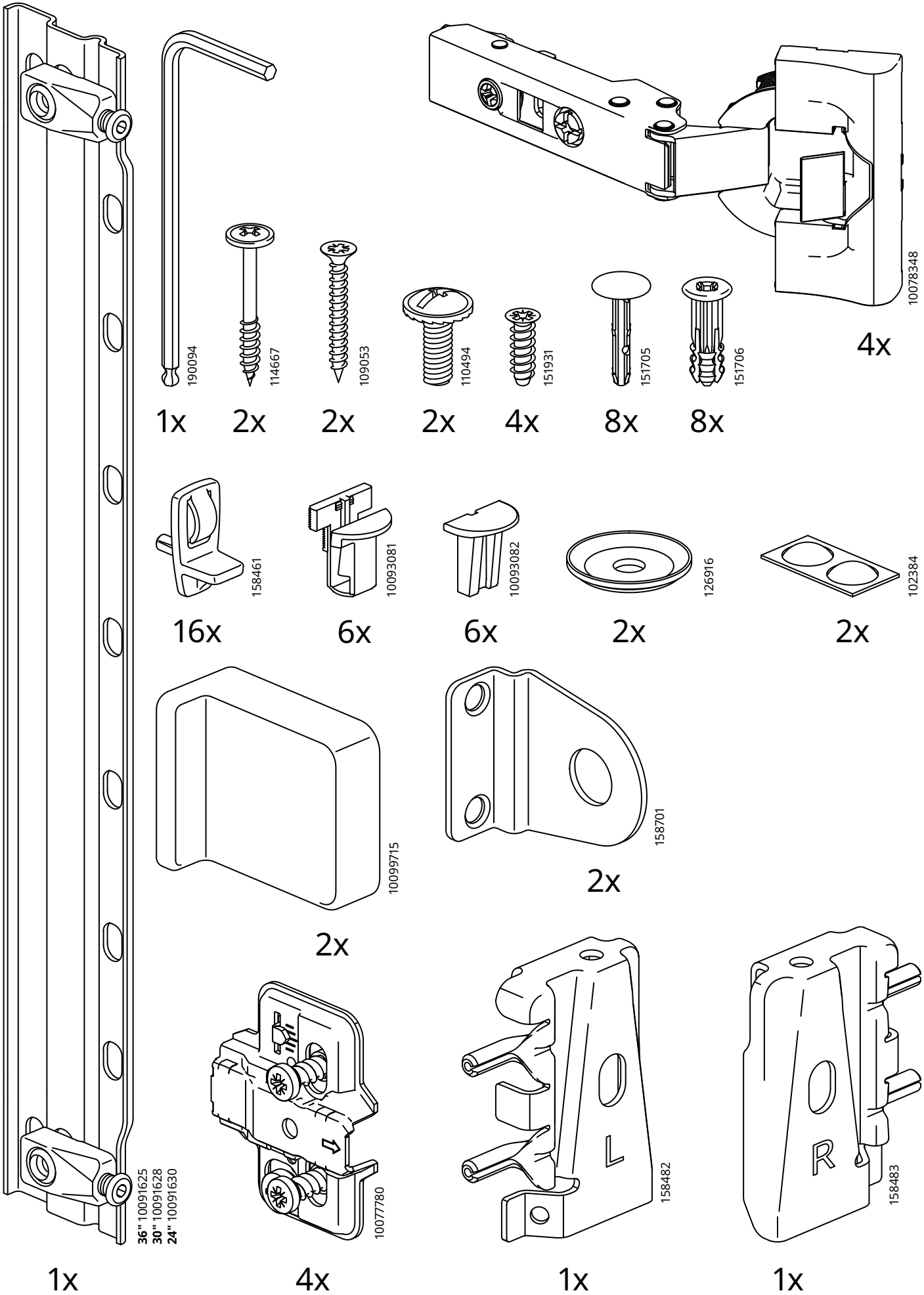
36" 10091625
30" 10091628
24" 10091630
1x
190094
1x
114667
2x
109053
2x
110494
2x
151931
4x
151705
8x
151706
8x
10078348
4x
158461
16x
10093081
6x
10093082
6x
126916
2x
102384
2x
10099715
2x
158701
2x
10077780
4x
L
158482
1x
R
158483
1x

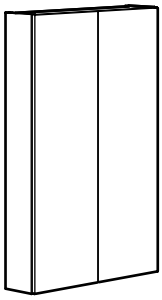

24"

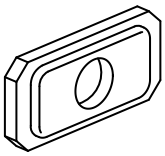

5x

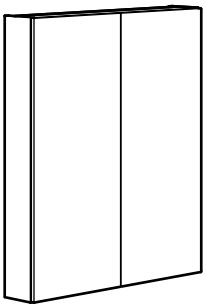

30"

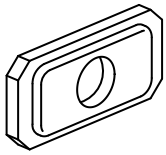

6x

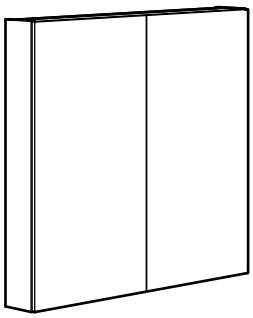

36"

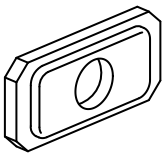

8x

1

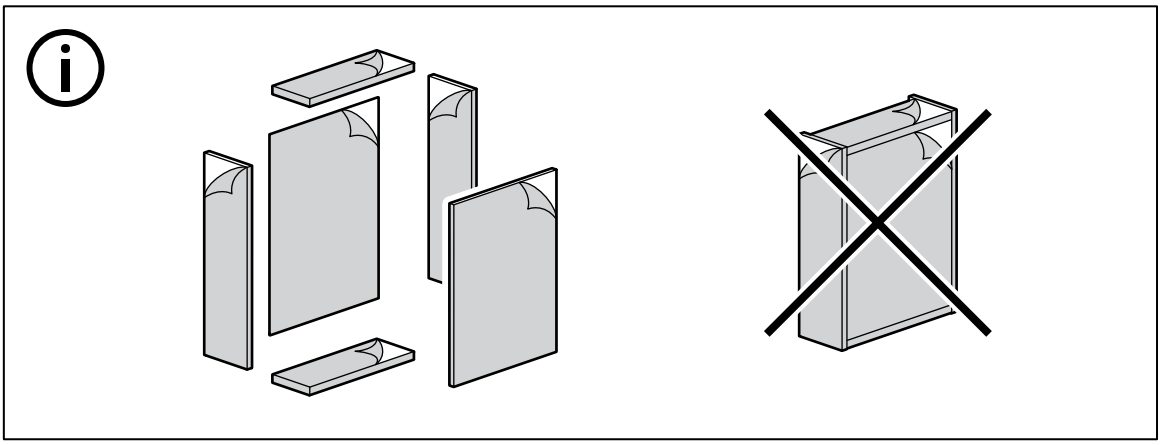

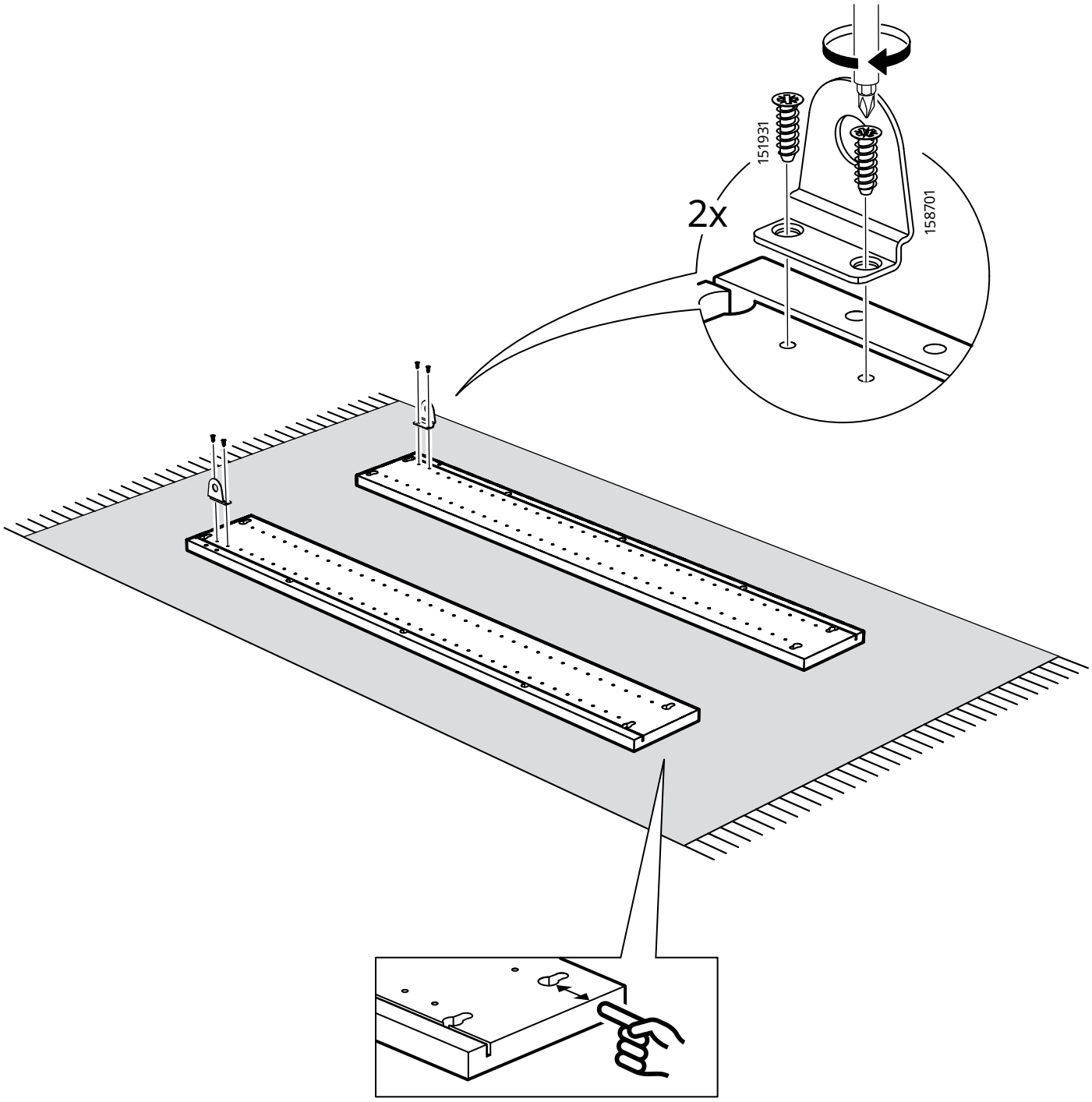

2

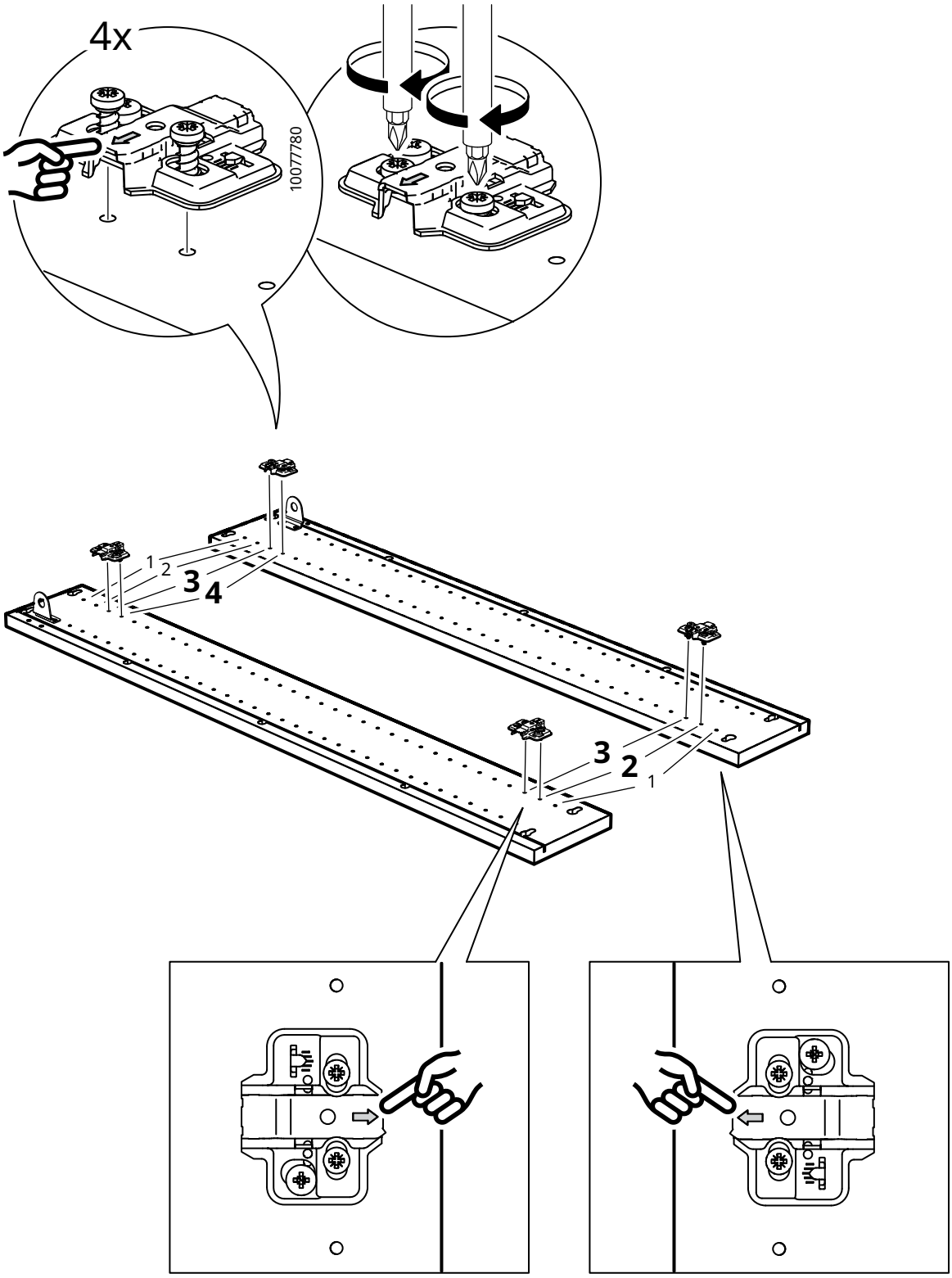

3

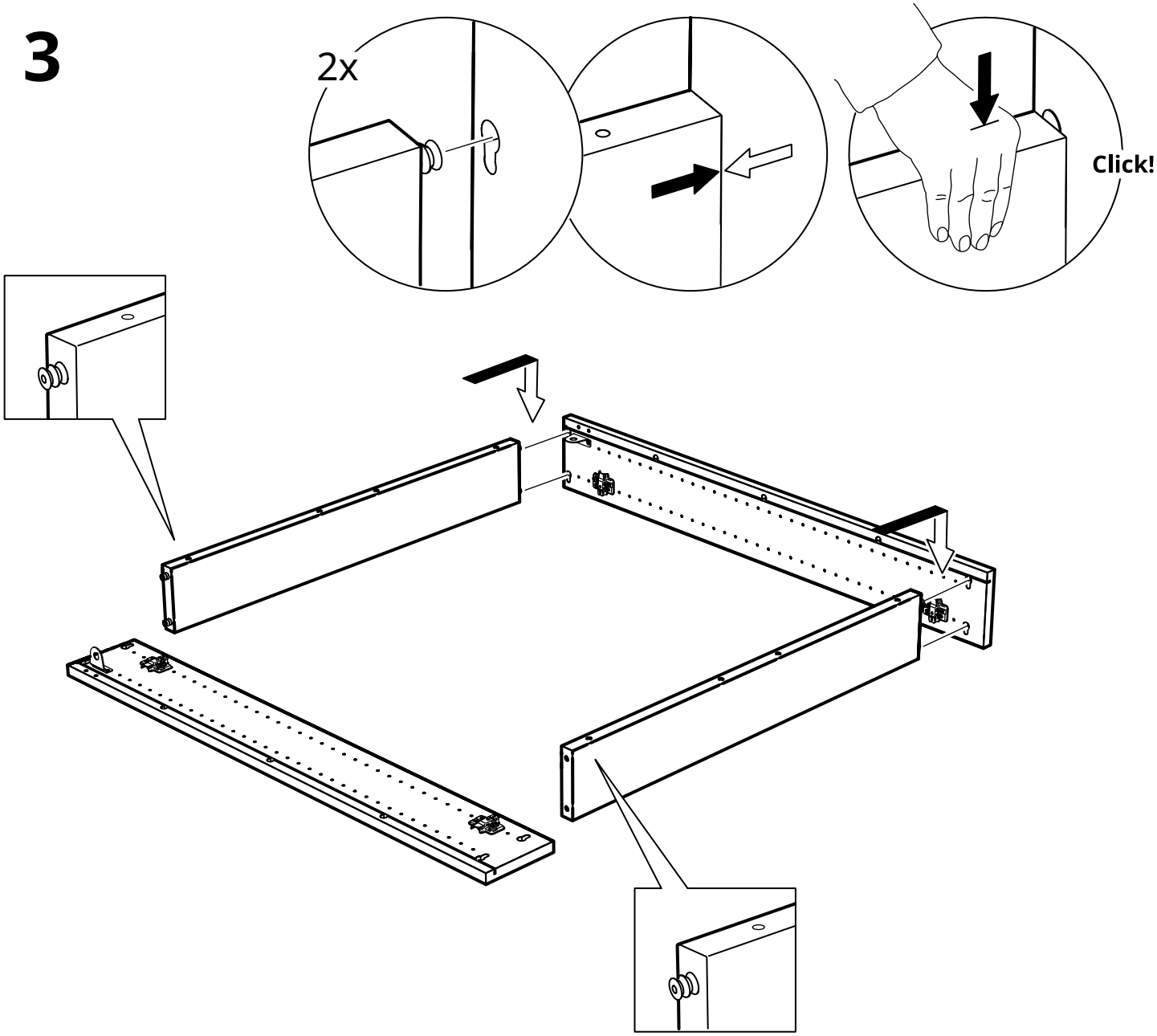

4

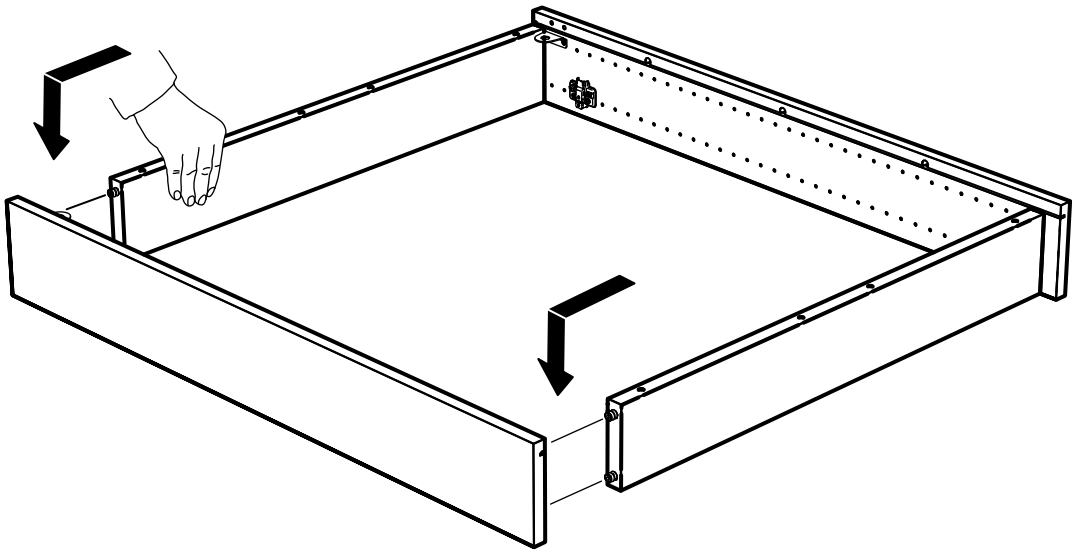

5

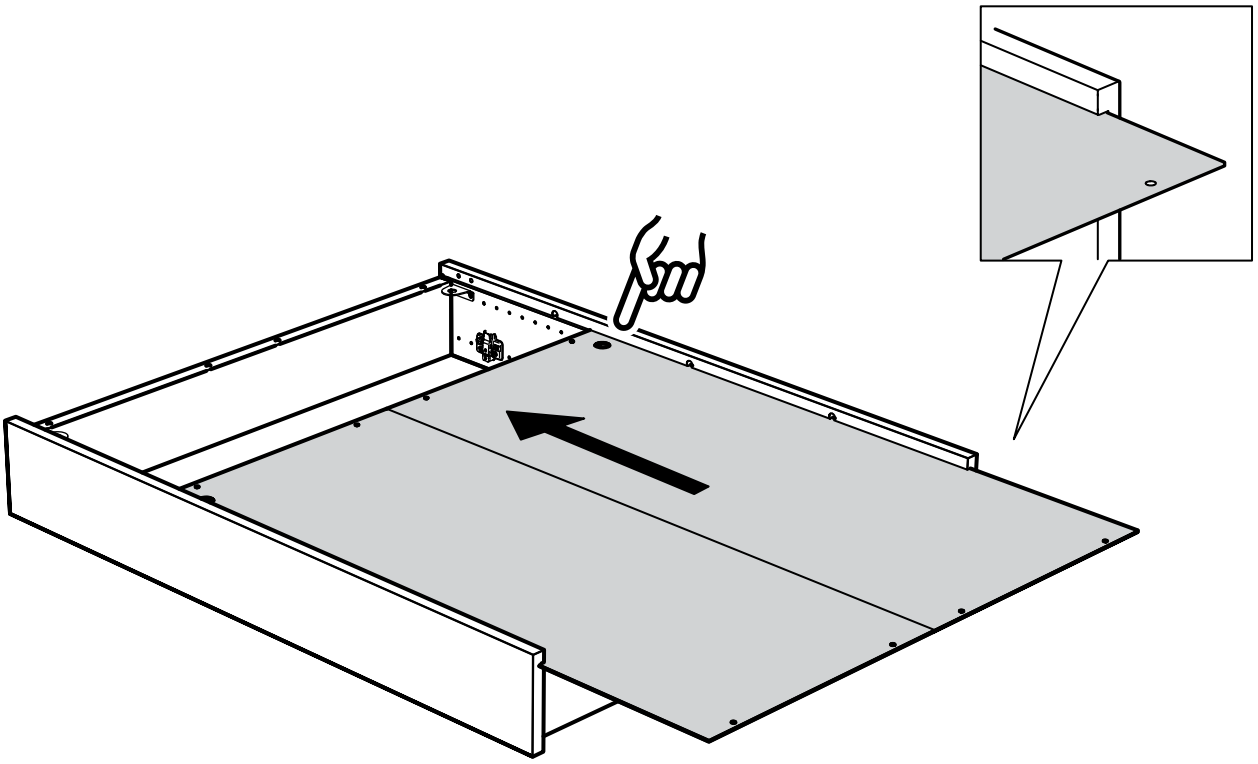

6

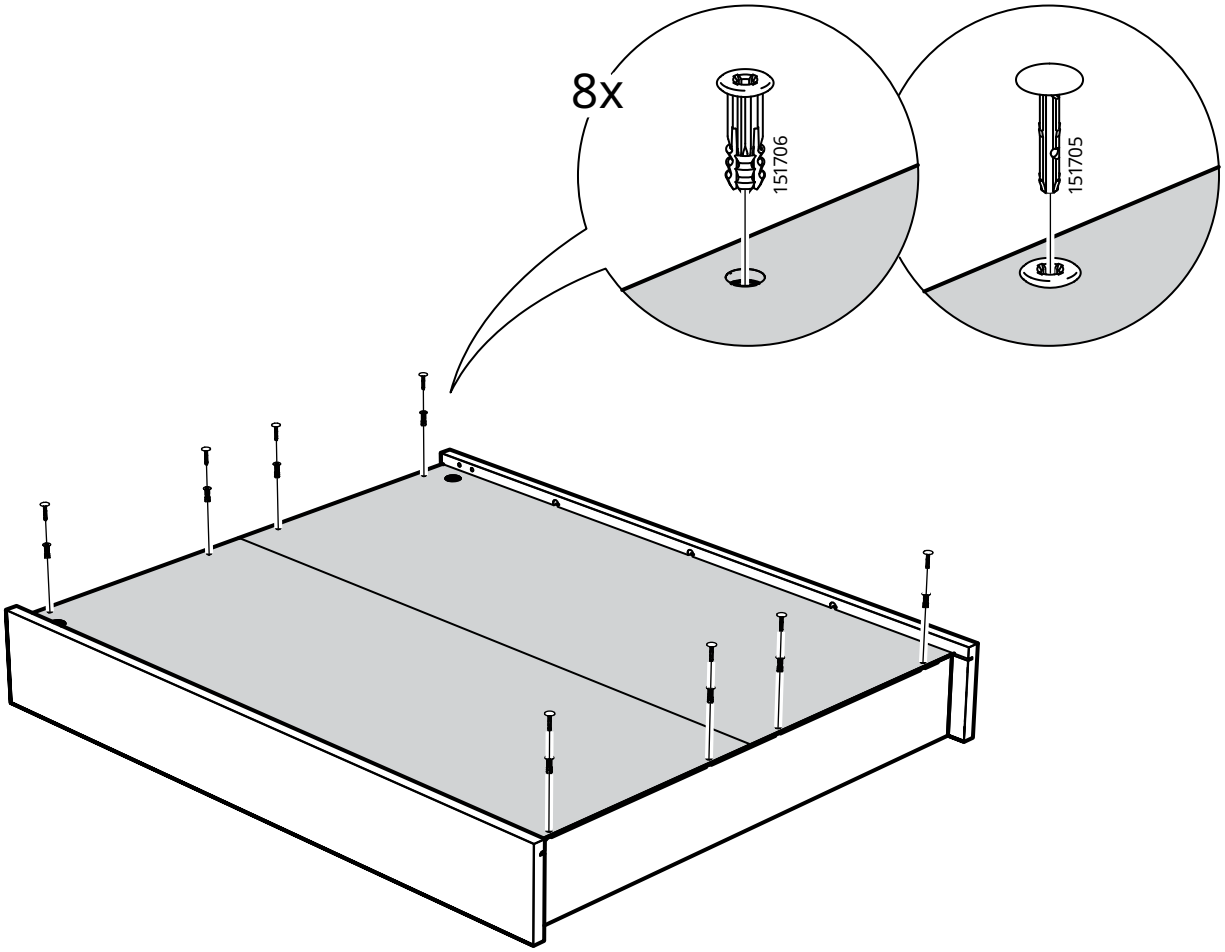

7

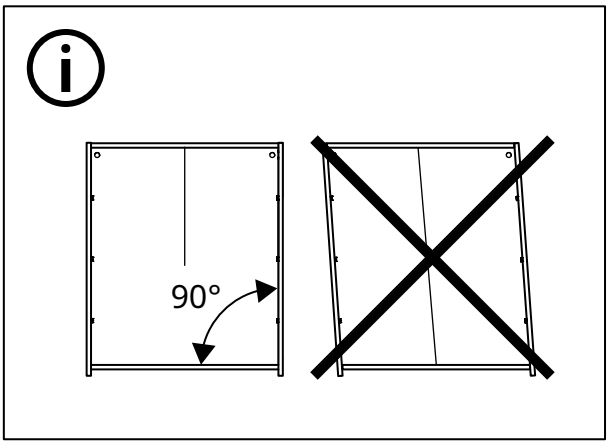

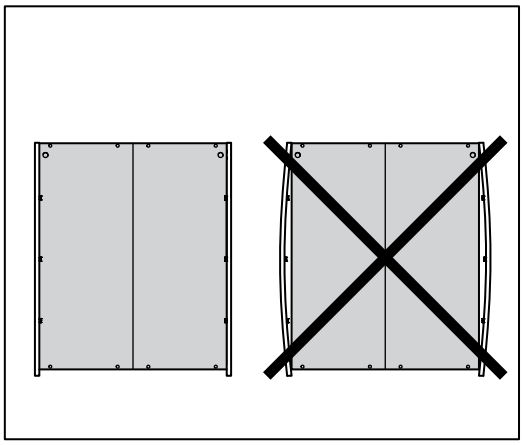

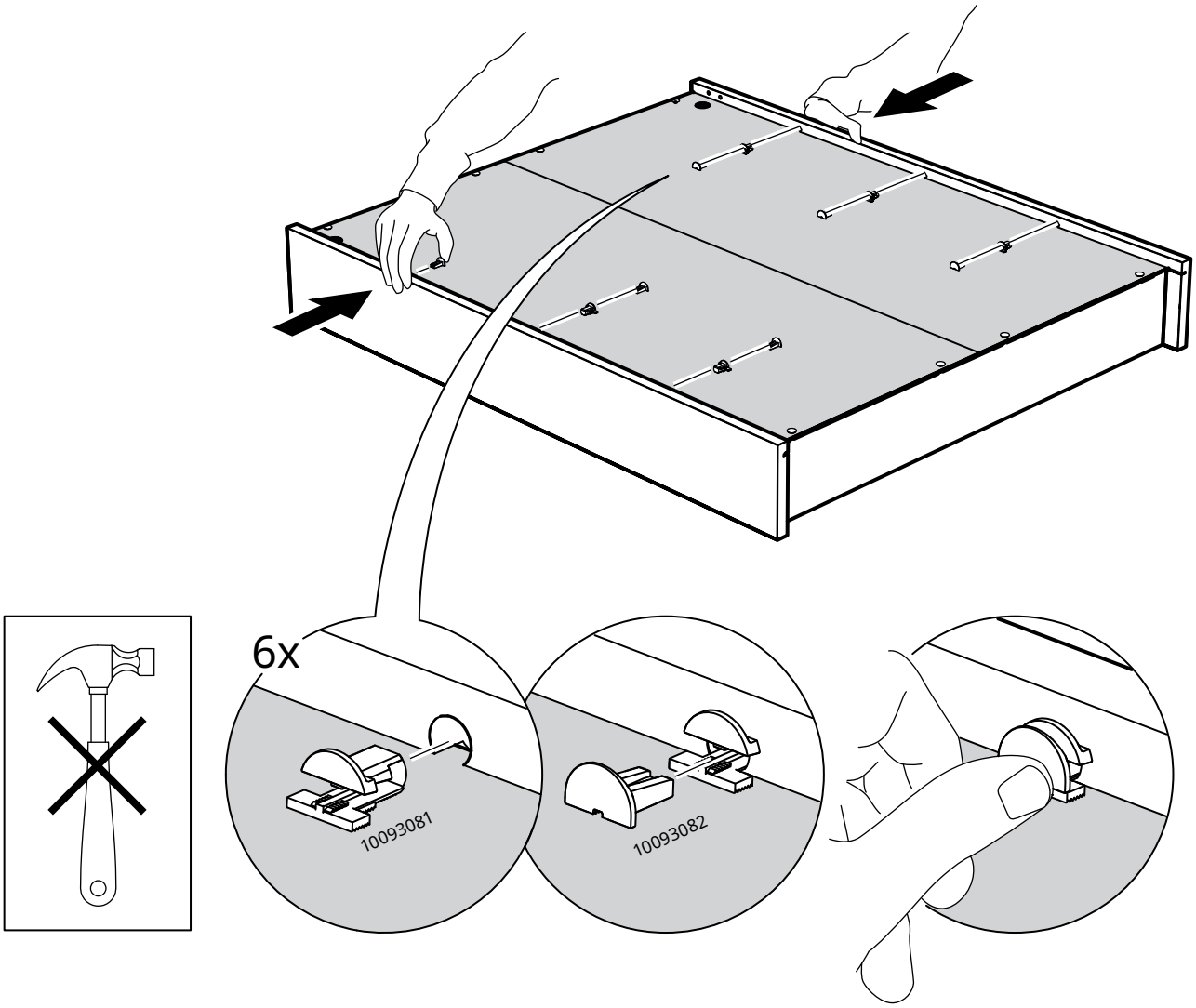

8

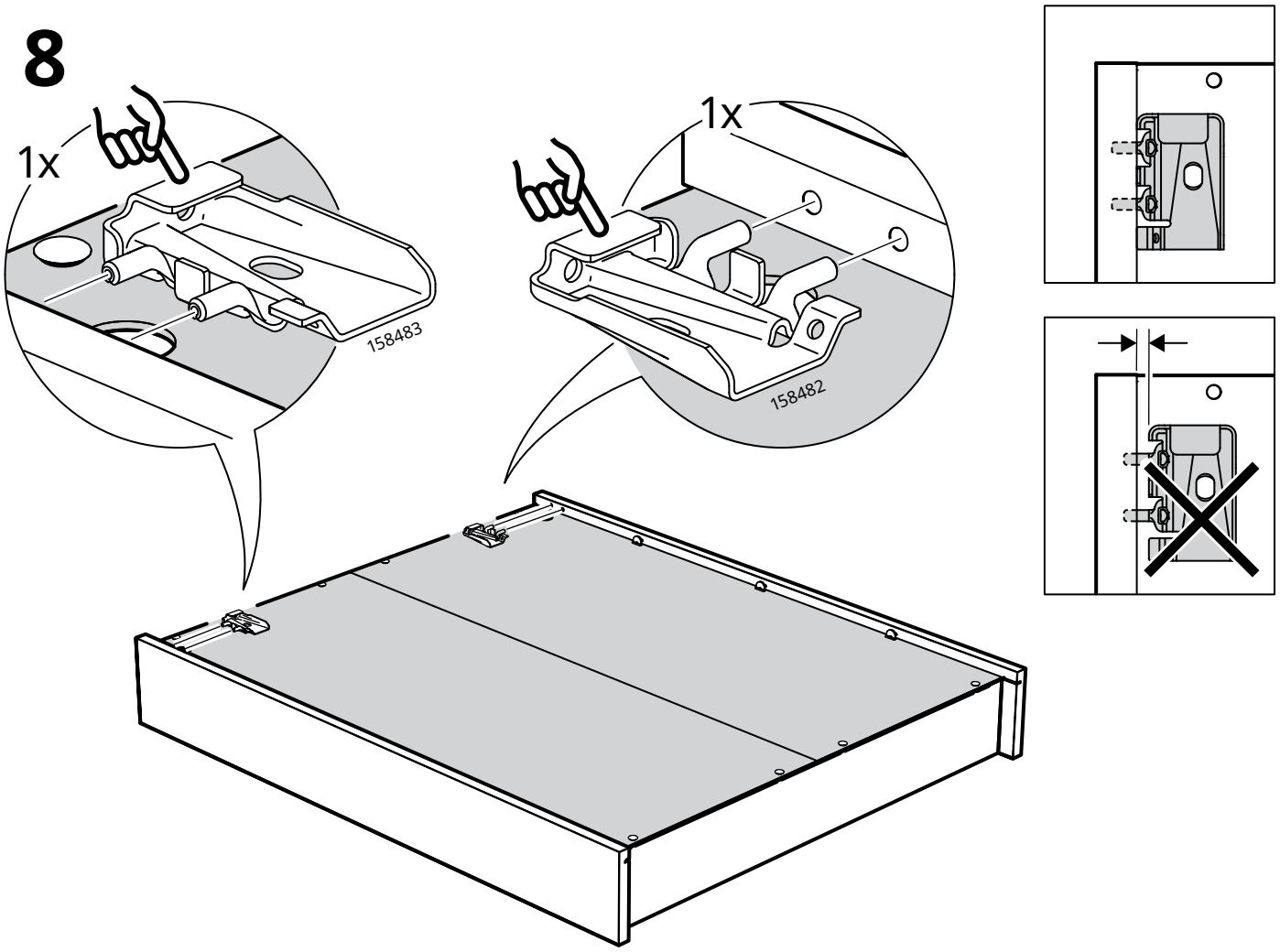

9

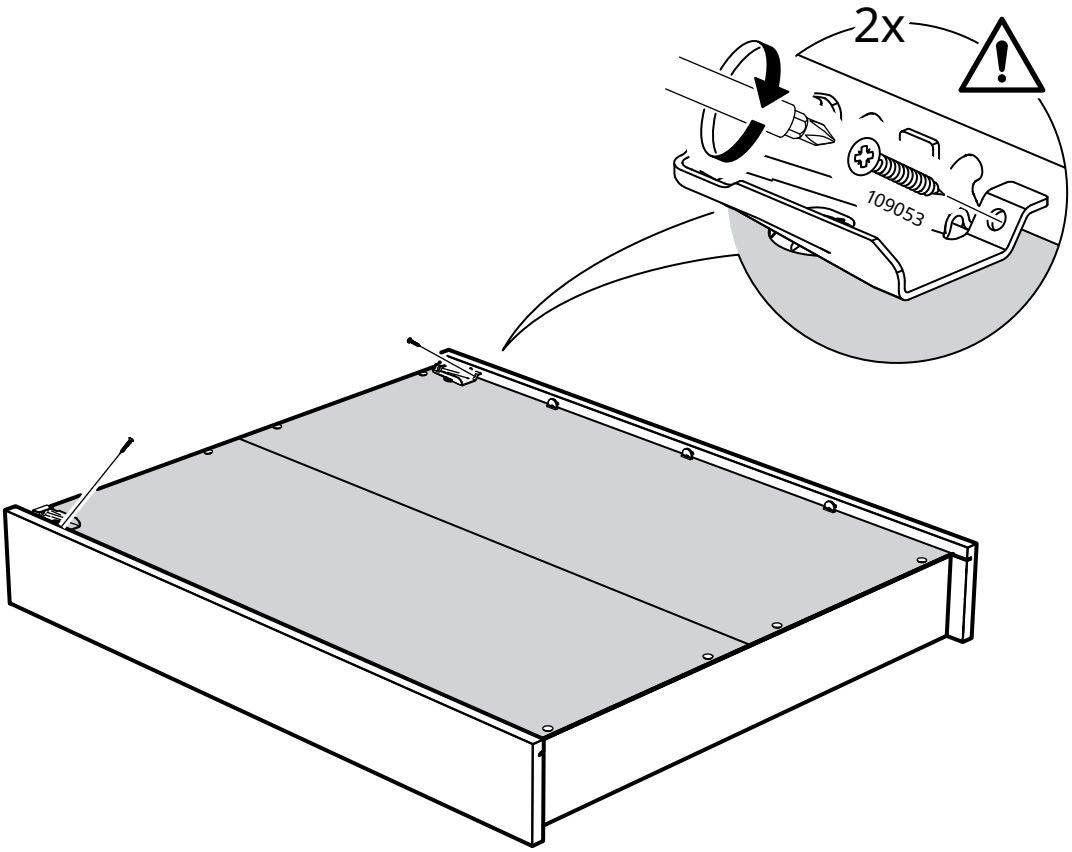

10

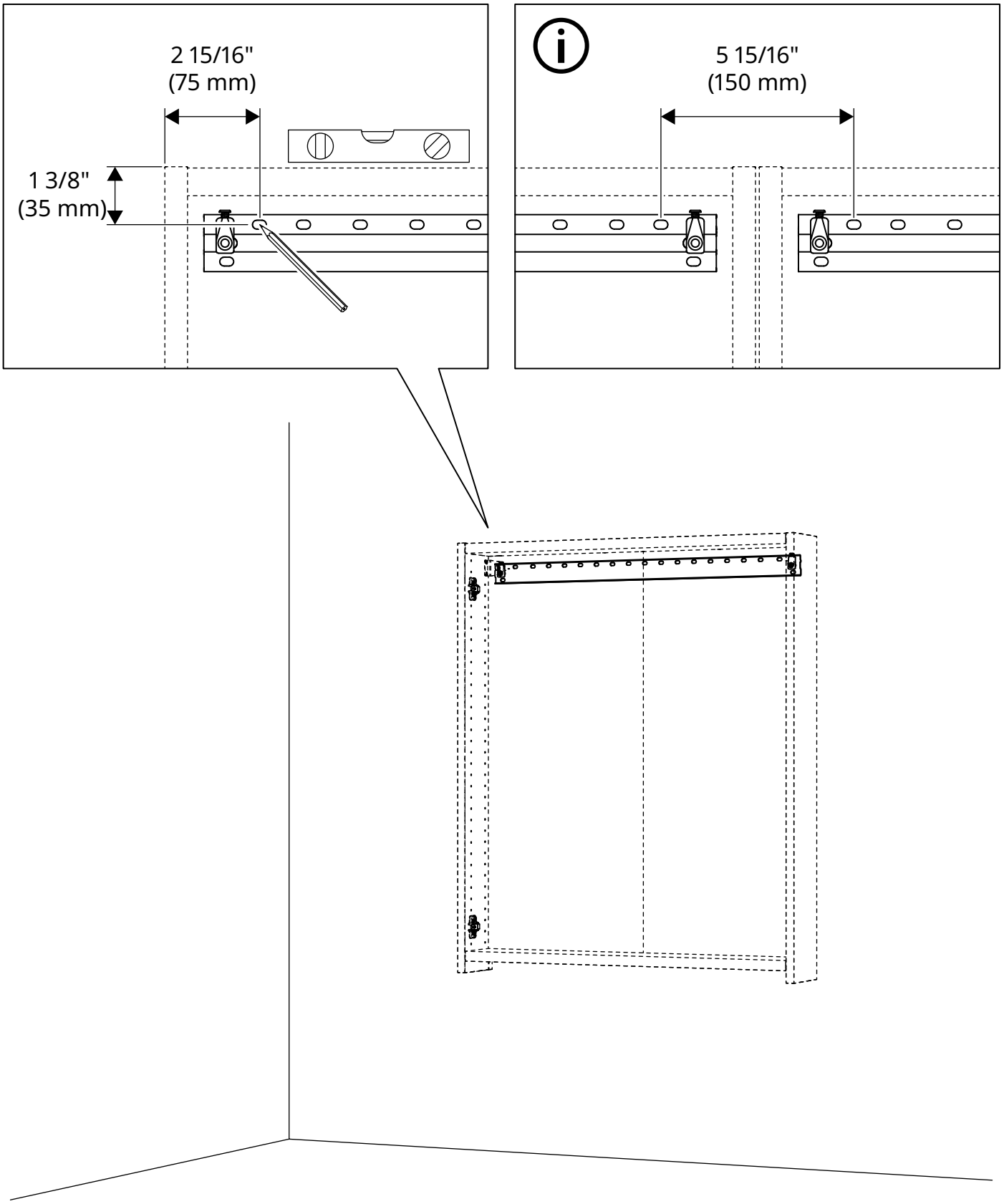

11

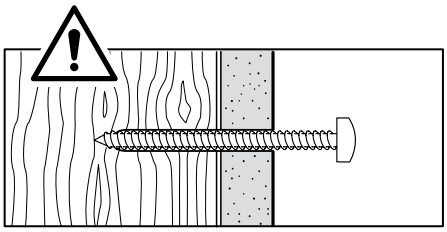

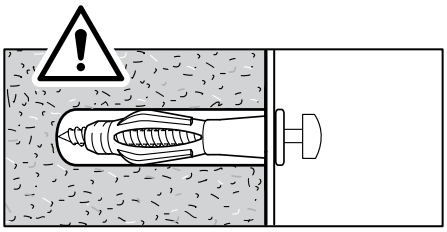

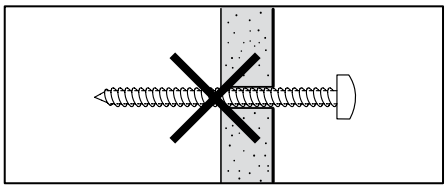

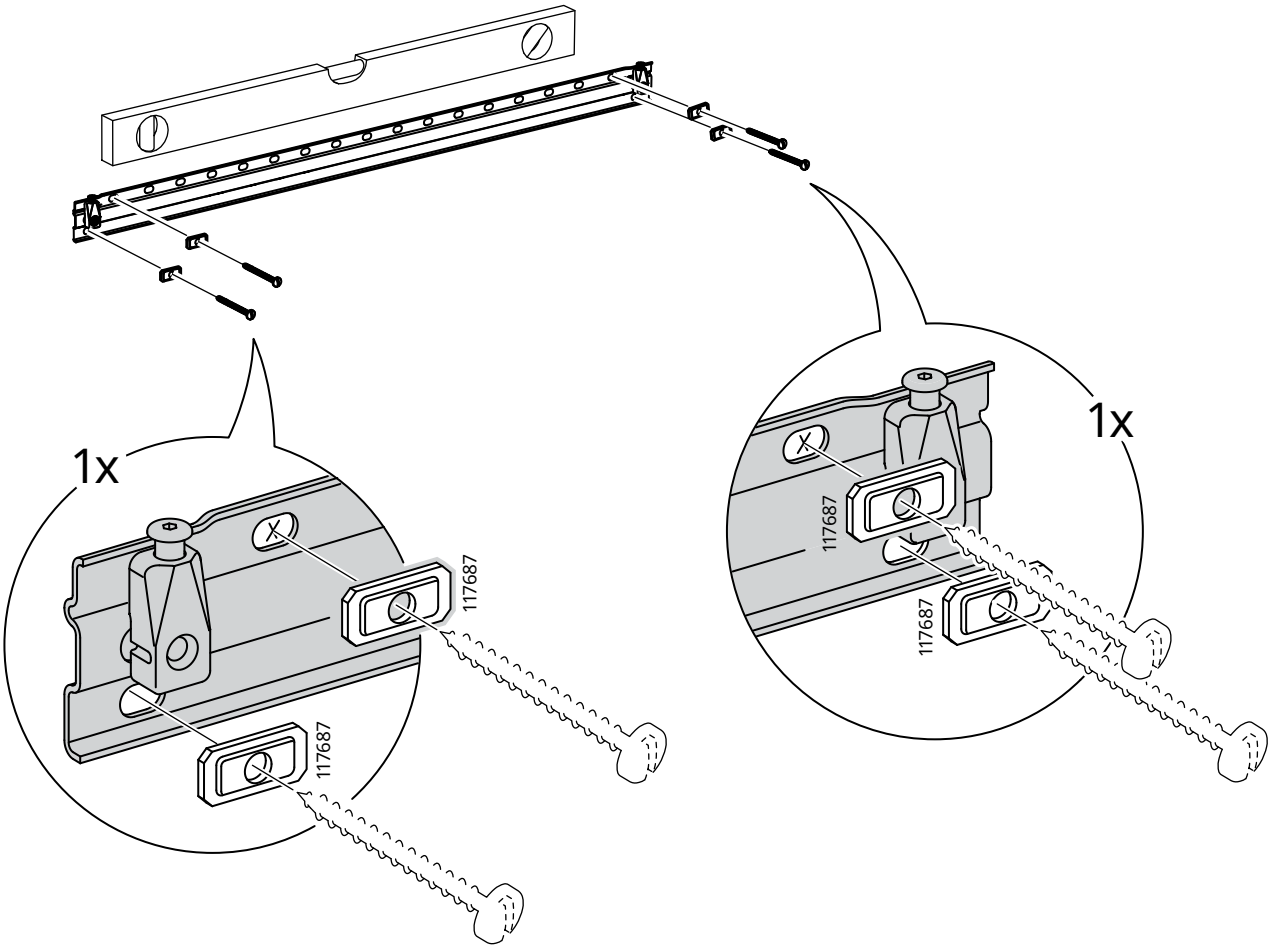

12

English
If you are uncertain about how much weight your wall can hold, you can secure the suspension rail at one or more additional points.

Français
Si vous n'êtes pas sûr du poids que votre mur peut supporter, vous pouvez sécuriser la fixation du rail de suspension à un ou plusieurs autres endroits supplémentaires.

Español
Si no estás seguro sobre cuánto peso puede soportar la pared, puedes fijar el riel de suspensión en uno o más puntos adicionales.

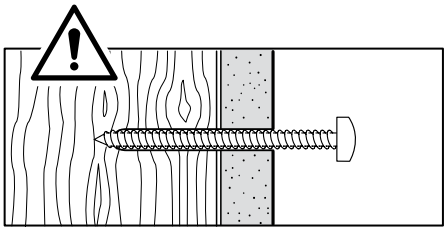

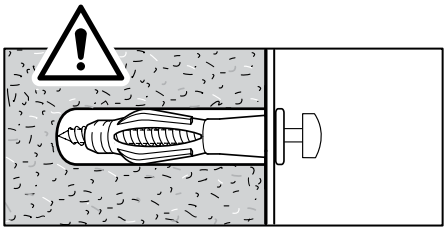

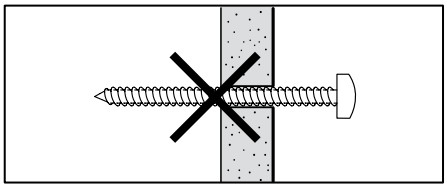

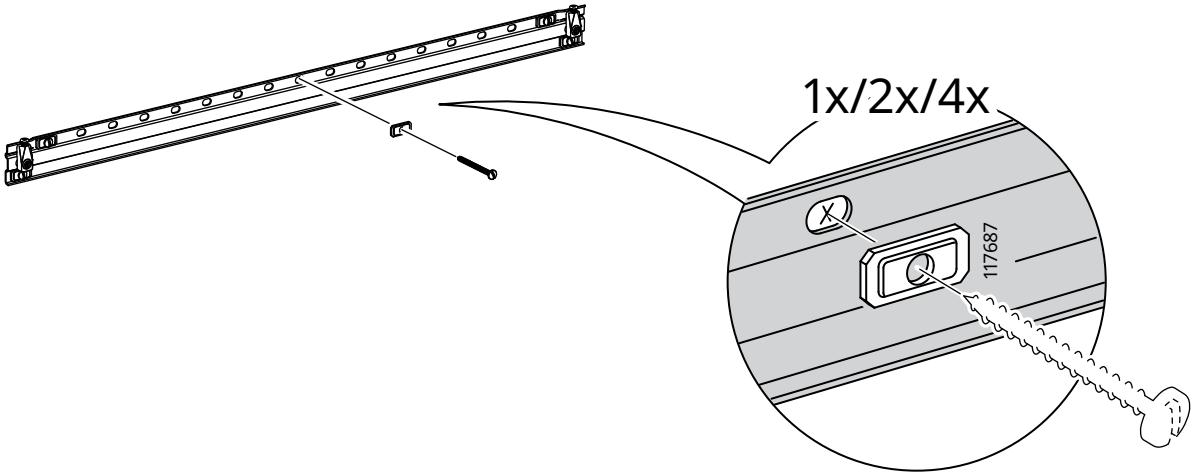

13

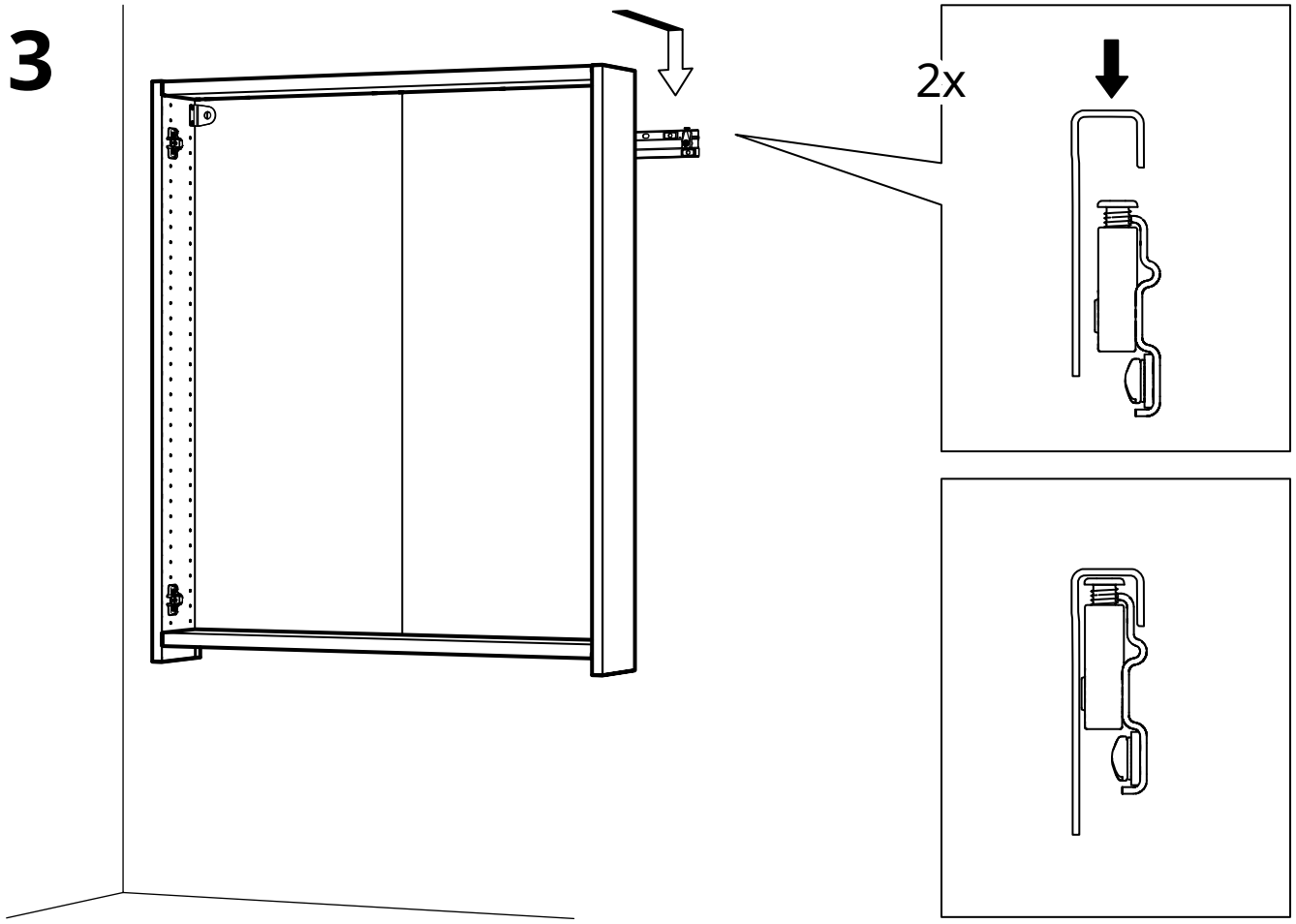

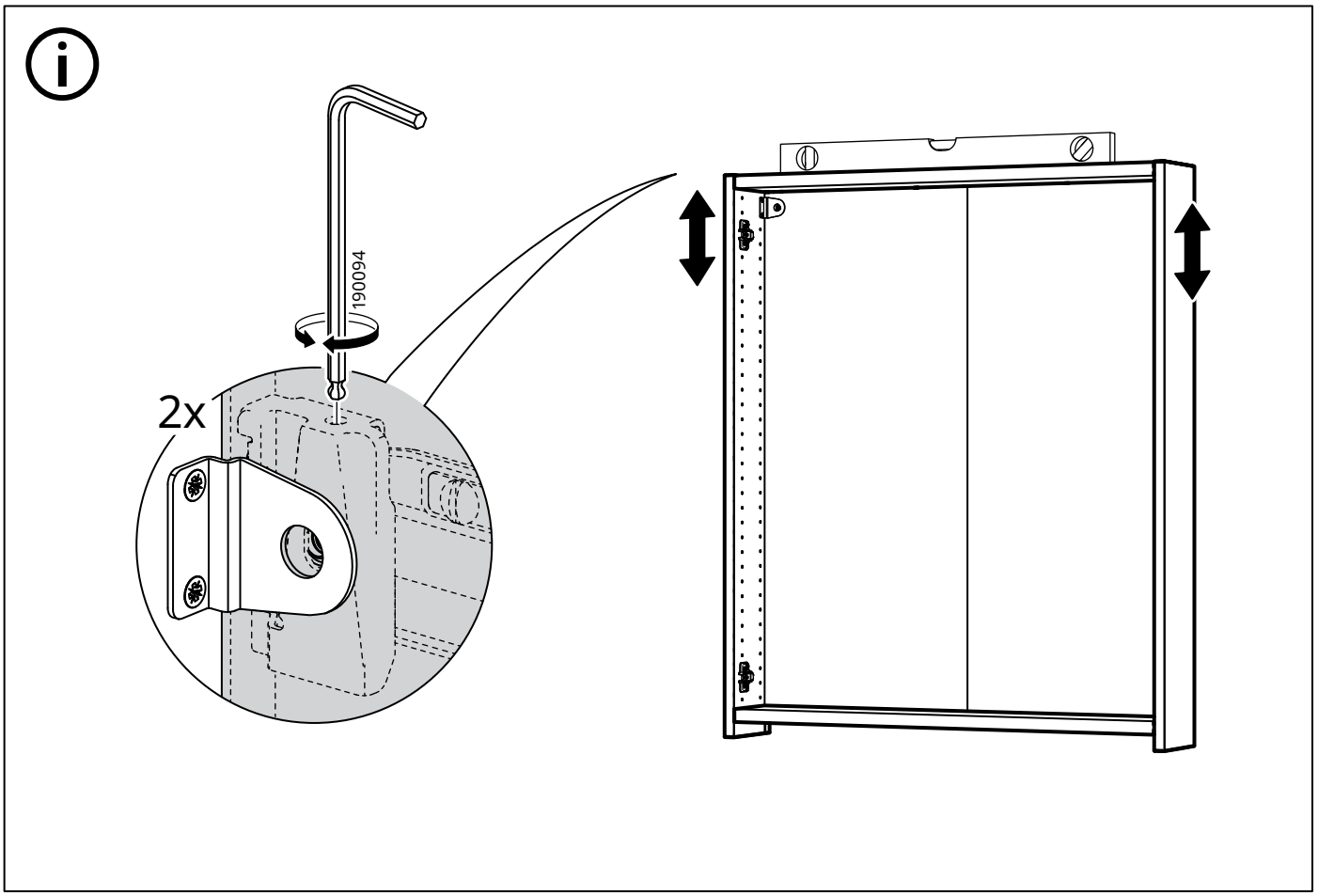

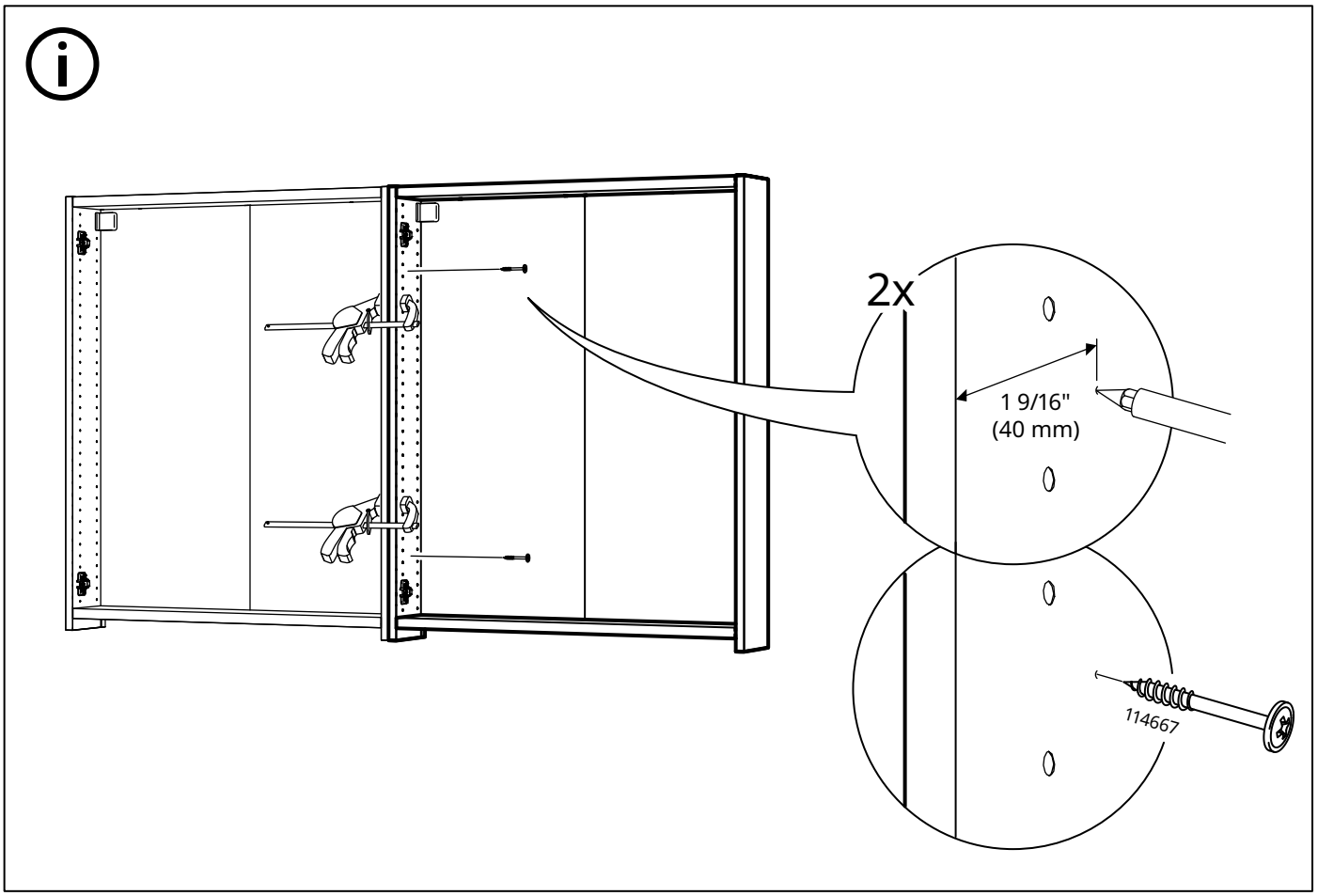

14

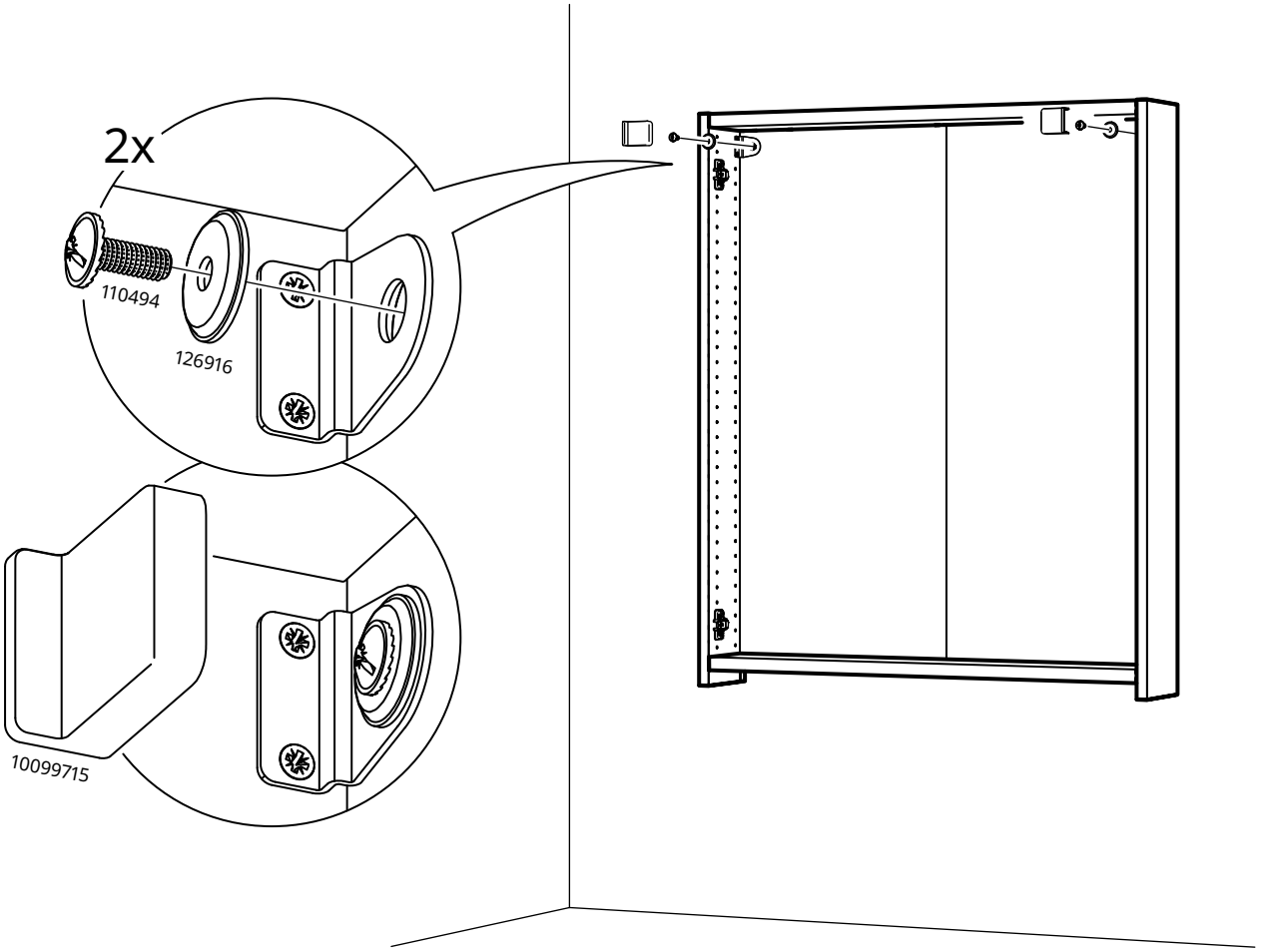

15

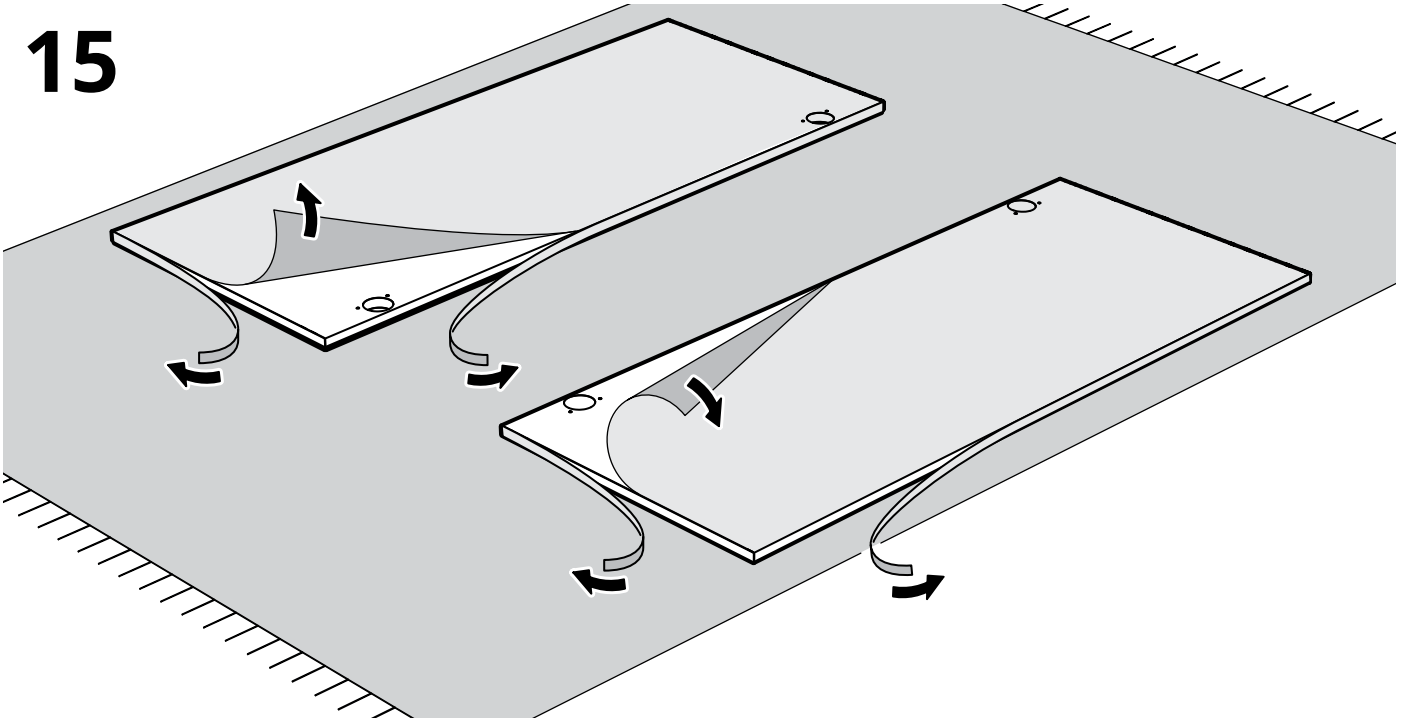

16

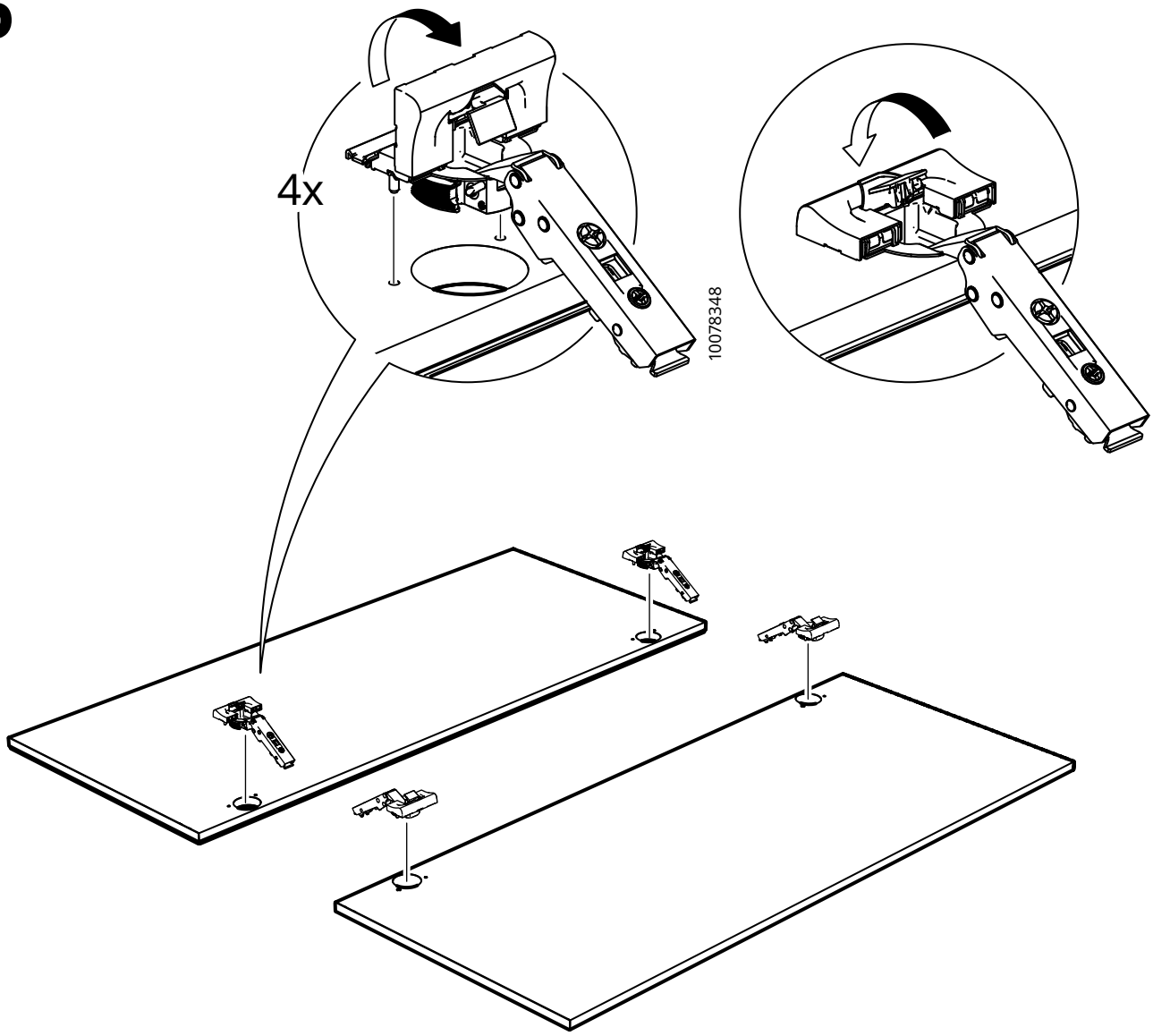

17

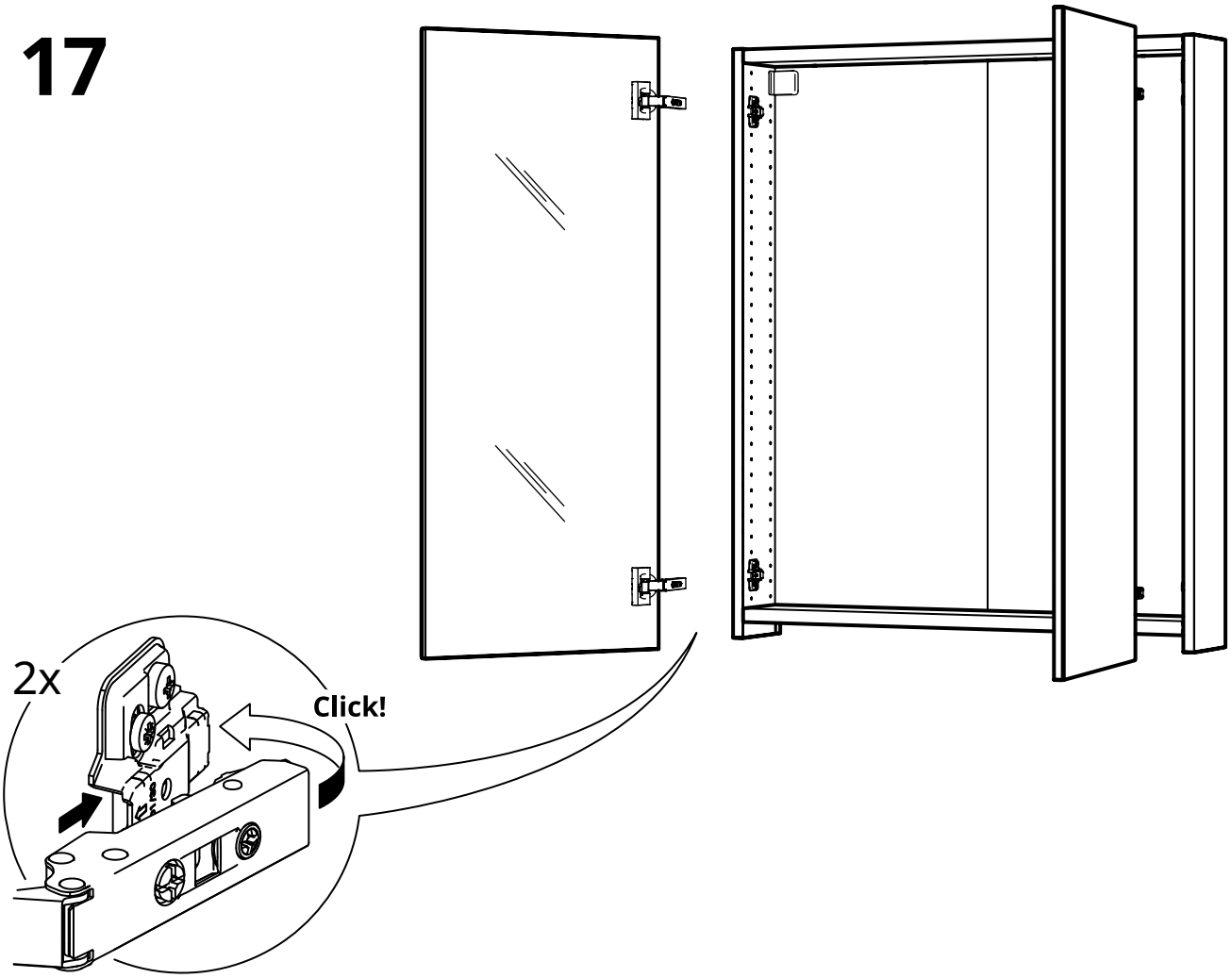

18

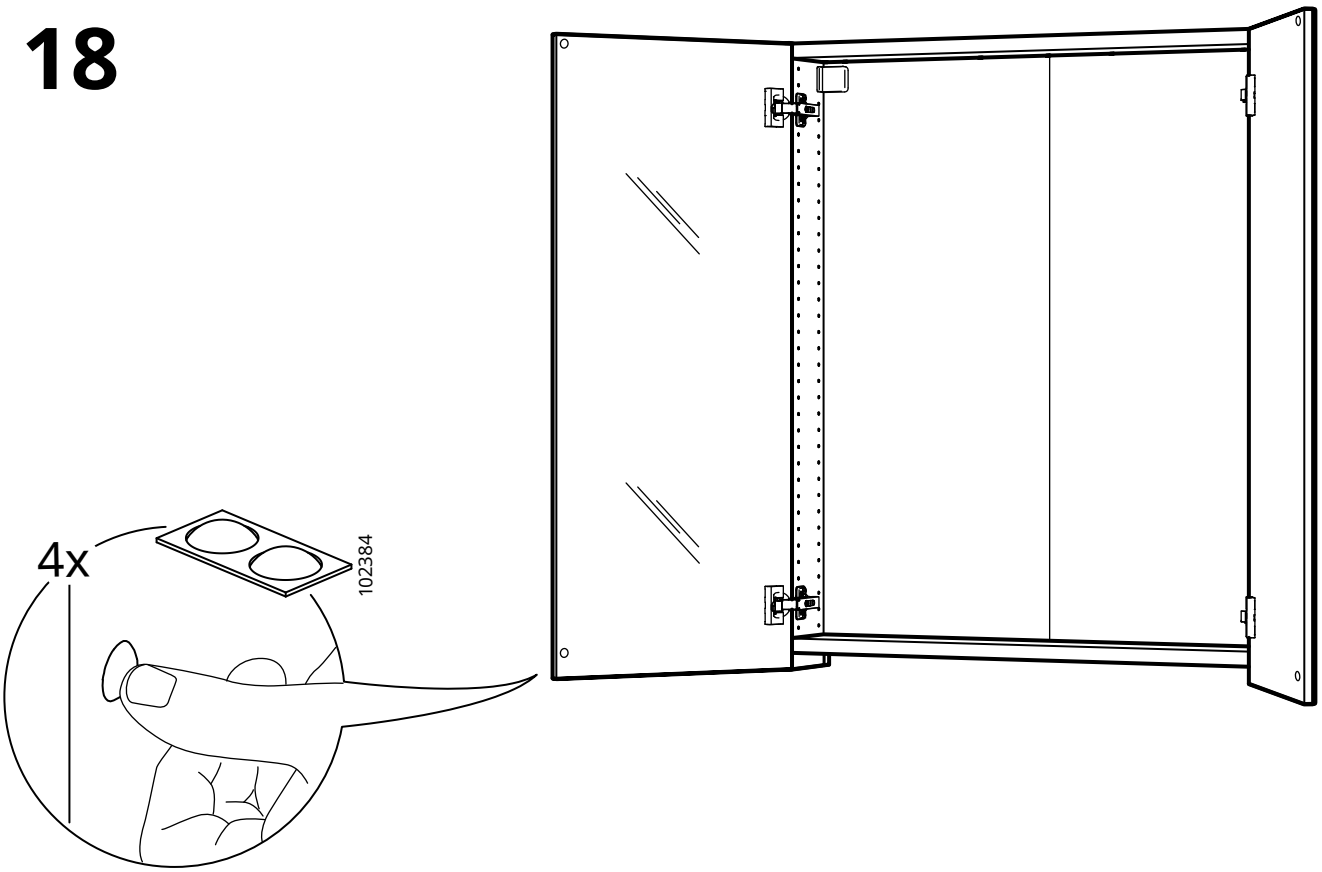

19

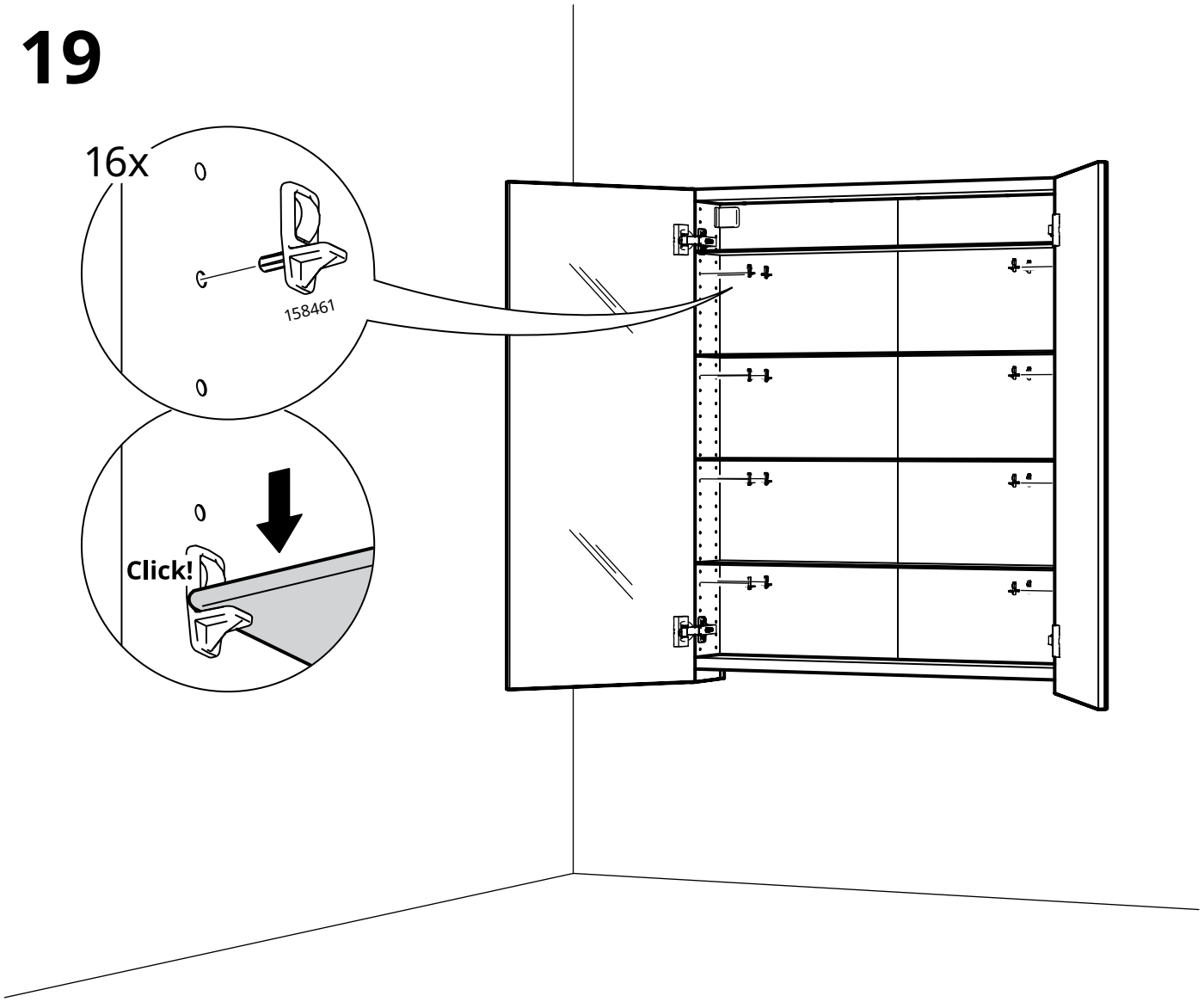

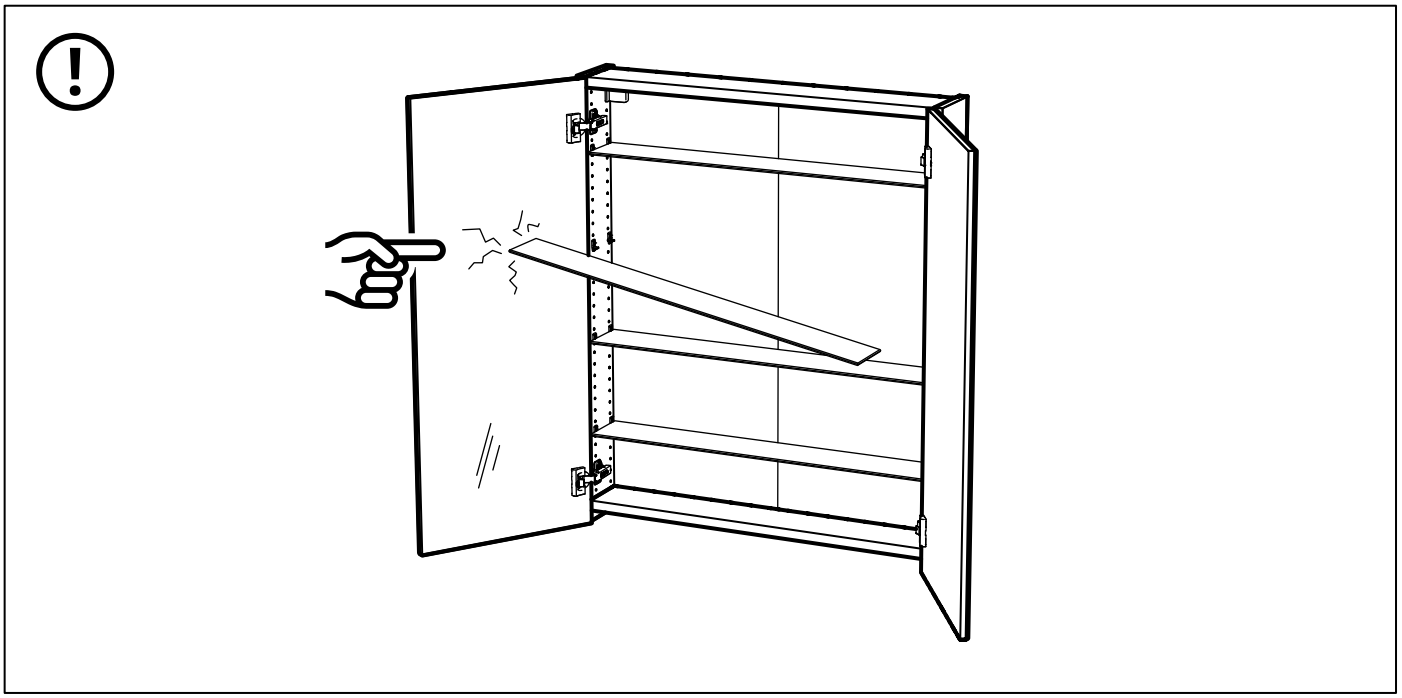

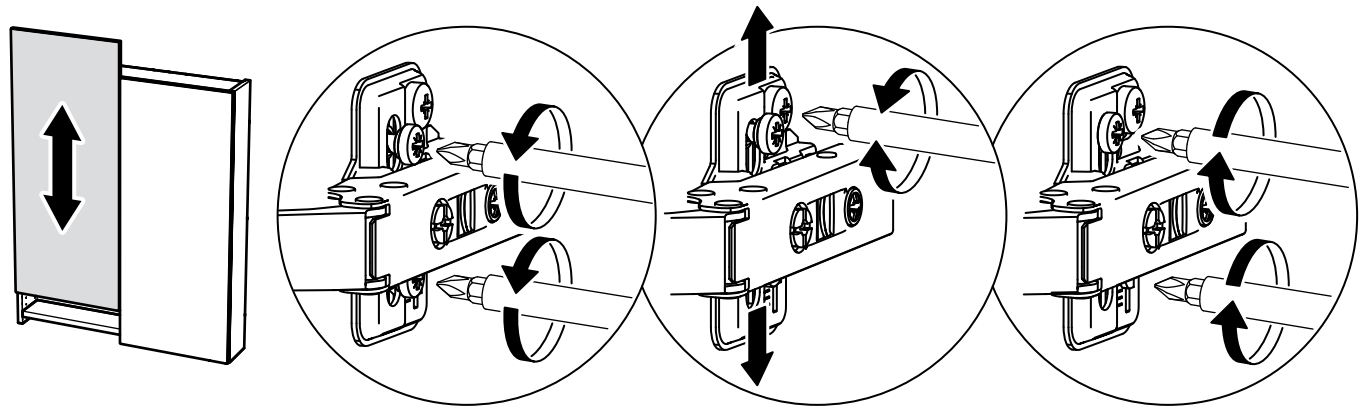

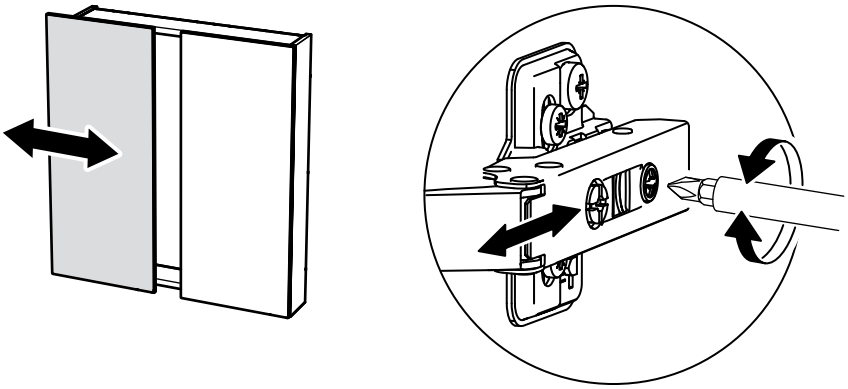

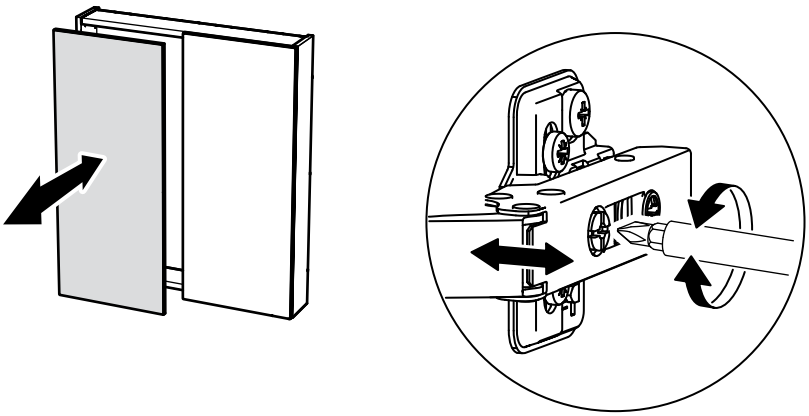

© Inter IKEA Systems B.V. 2023 2024-05-16 AA-2400739-4