TAKSJÖN

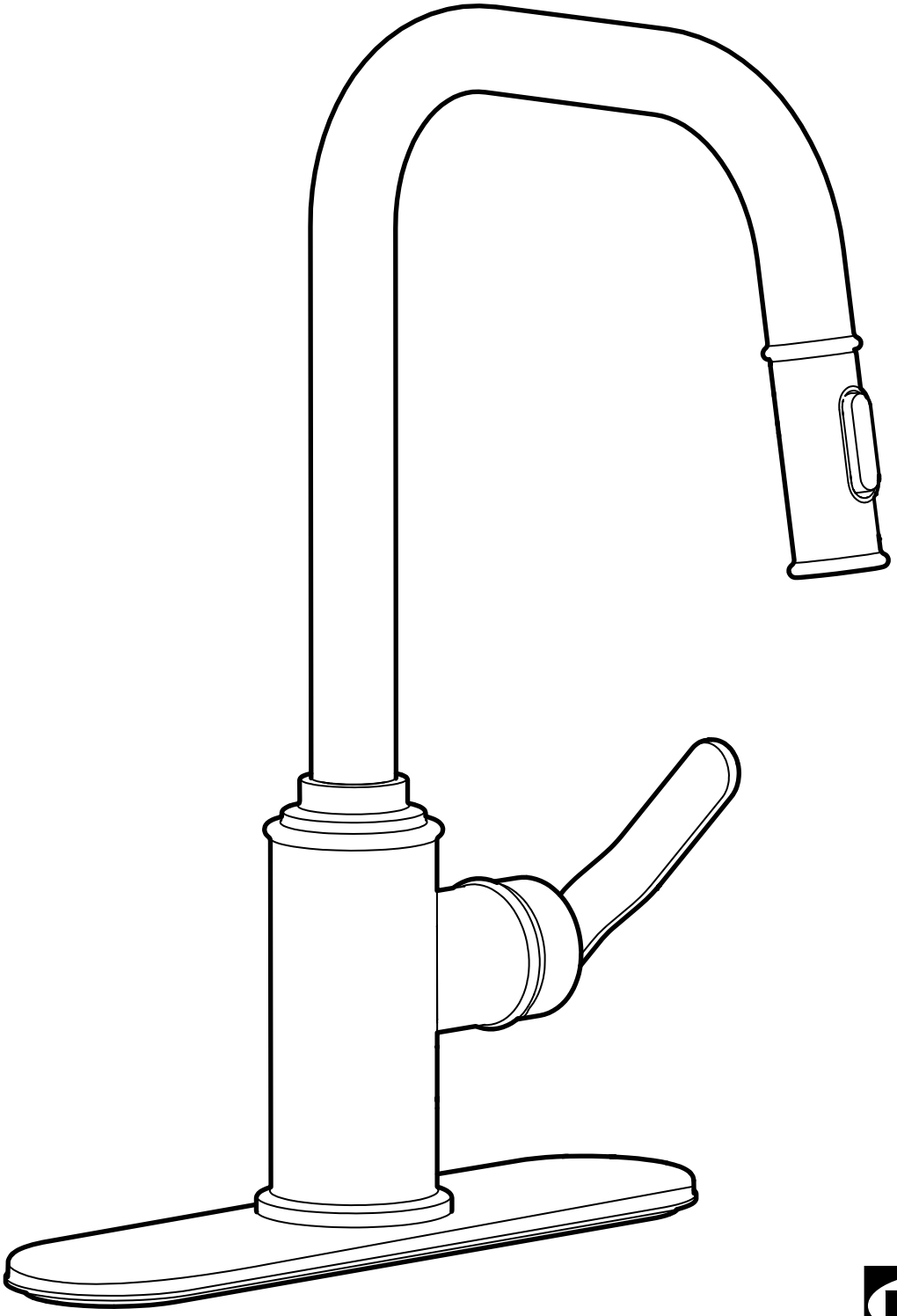

Design and Quality
IKEA of Sweden

English
Installation must be performed in compliance with current local construction and plumbing regulations. If in doubt, contact a professional.

Français
L’installation doit être réalisée en conformité avec les normes actuelles relatives à la construction et à la plomberie. En cas de doute, contacter un professionnel.

Español
La instalación debe realizarse siguiendo las normativas actuales sobre construcción y fontanería. En caso de duda, ponte en contacto con un profesional.

English
Switch off main shut-off valve before changing mixer tap.

Français
Fermer le robinet central d’eau avant de changer le mitigeur.

Español
Cierra la llave de paso general antes de cambiar el grifo.

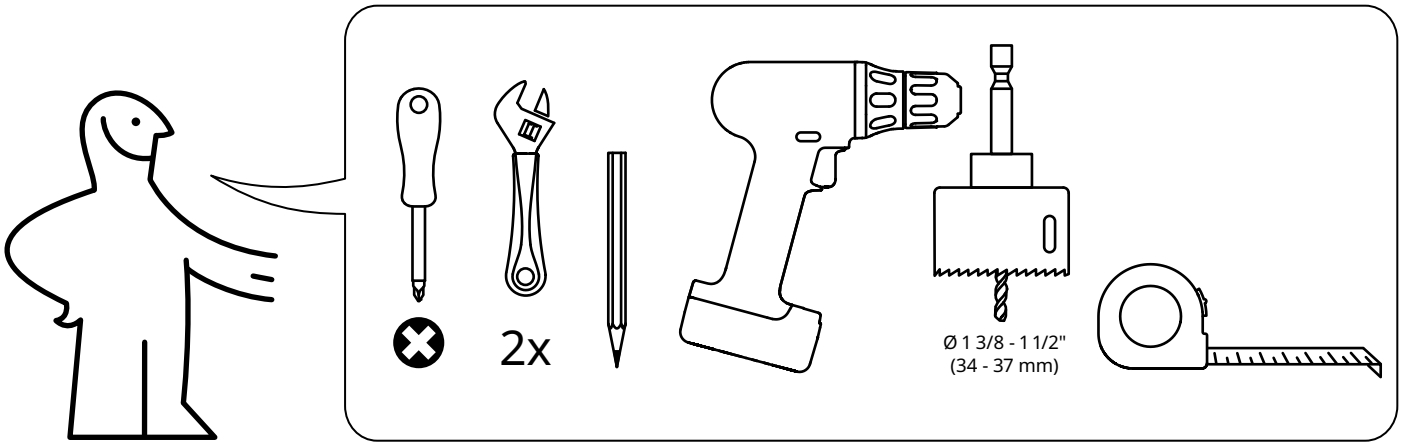
2x
Ø 1 3/8 - 1 1/2"
(34 - 37 mm)

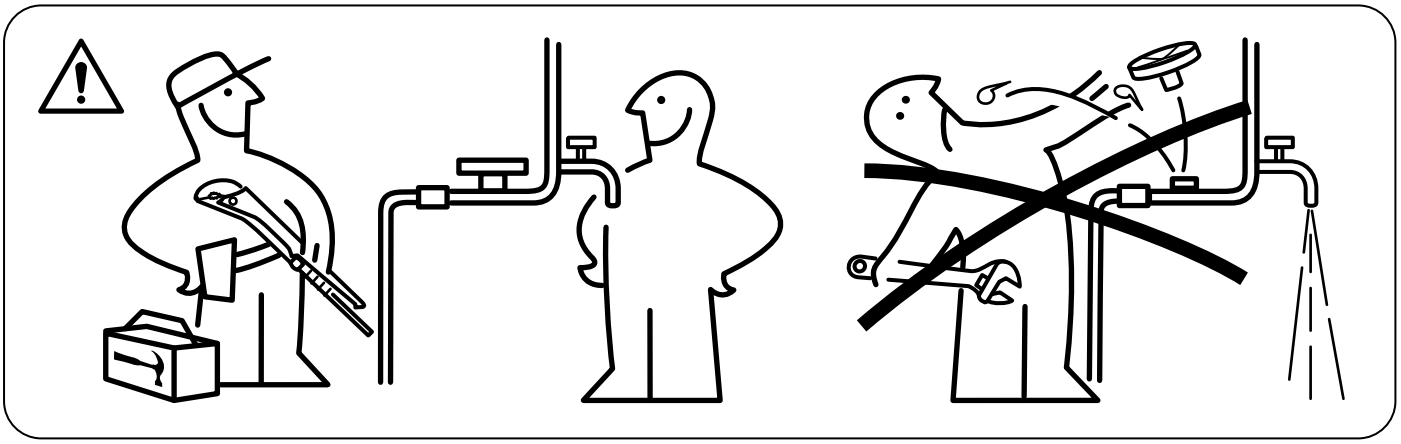

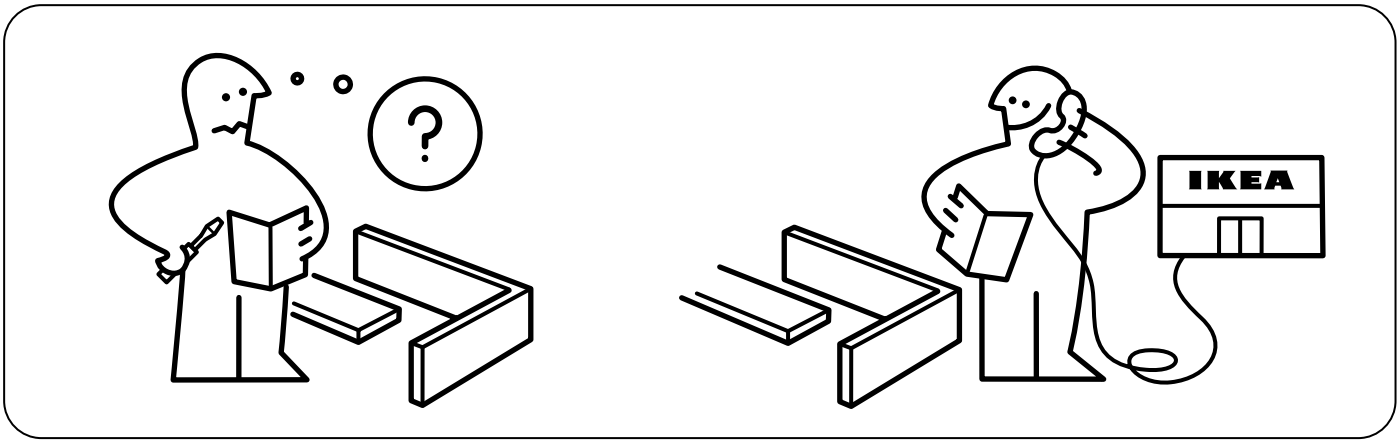
?
IKEA

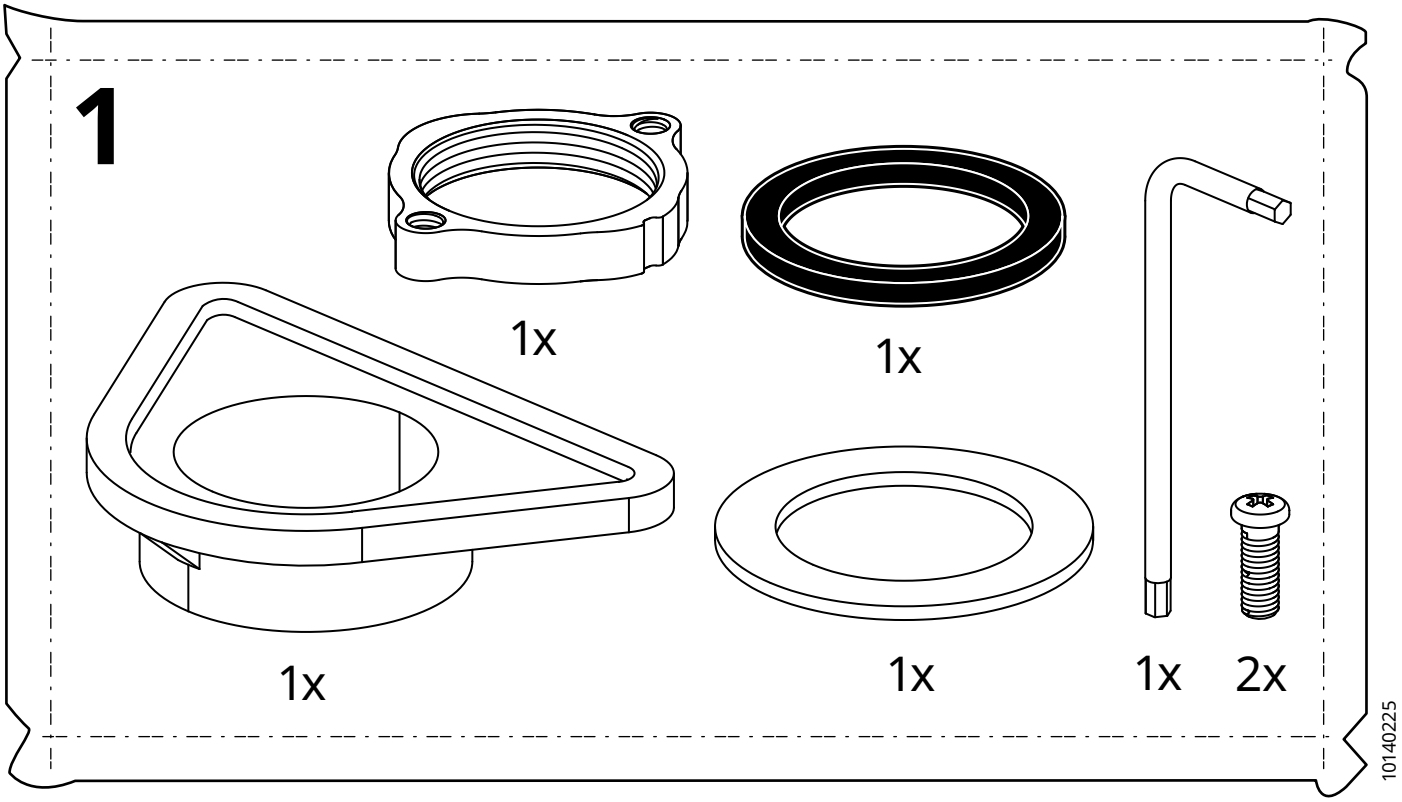
1
1x
1x
1x
1x
1x
2x
10140225

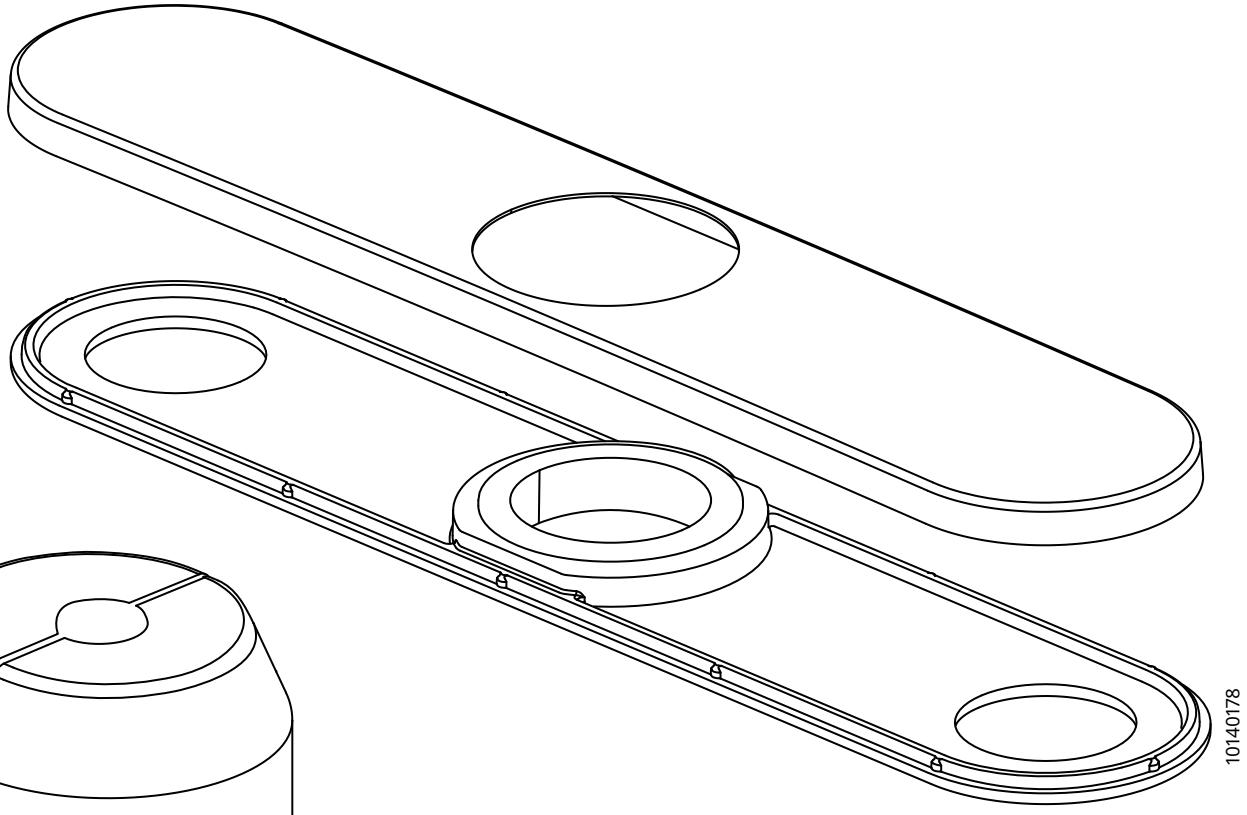
10140178
1x

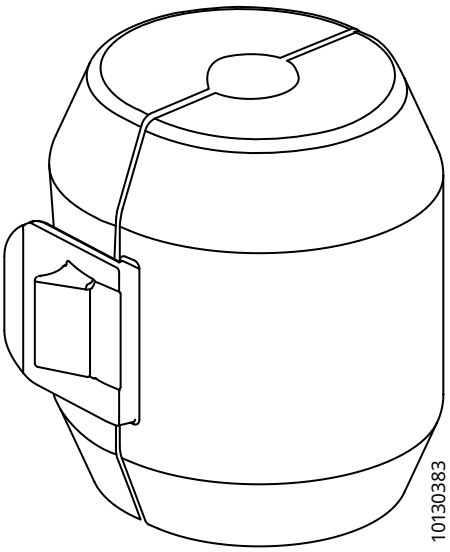
10130383
1x

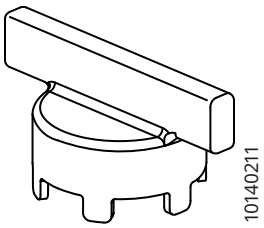
10140211
1x

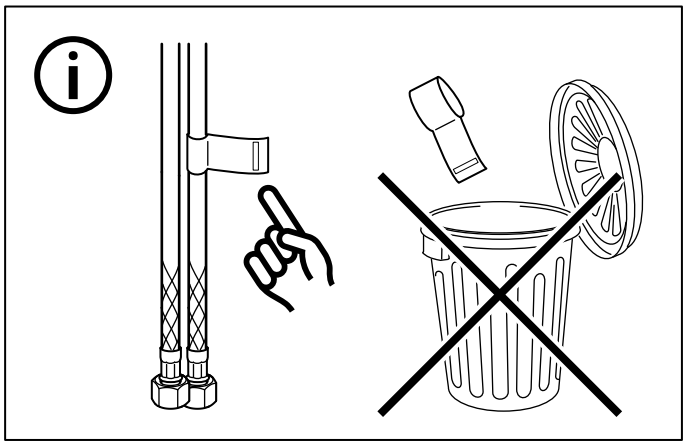

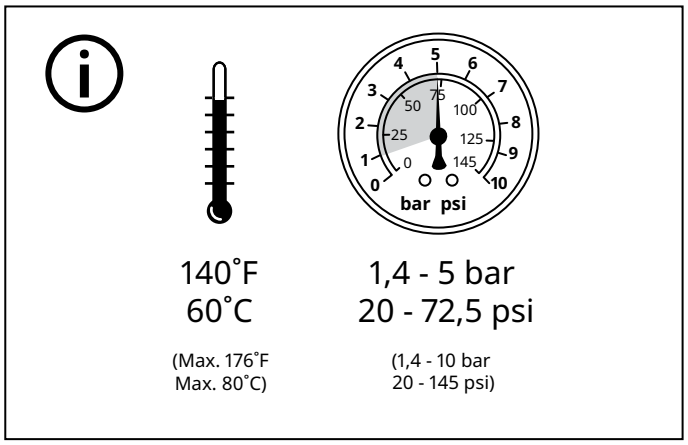
140˚F
60˚C
(Max. 176˚F
Max. 80˚C)
1,4 - 5 bar
20 - 72,5 psi
(1,4 - 10 bar
20 - 145 psi)
bar psi

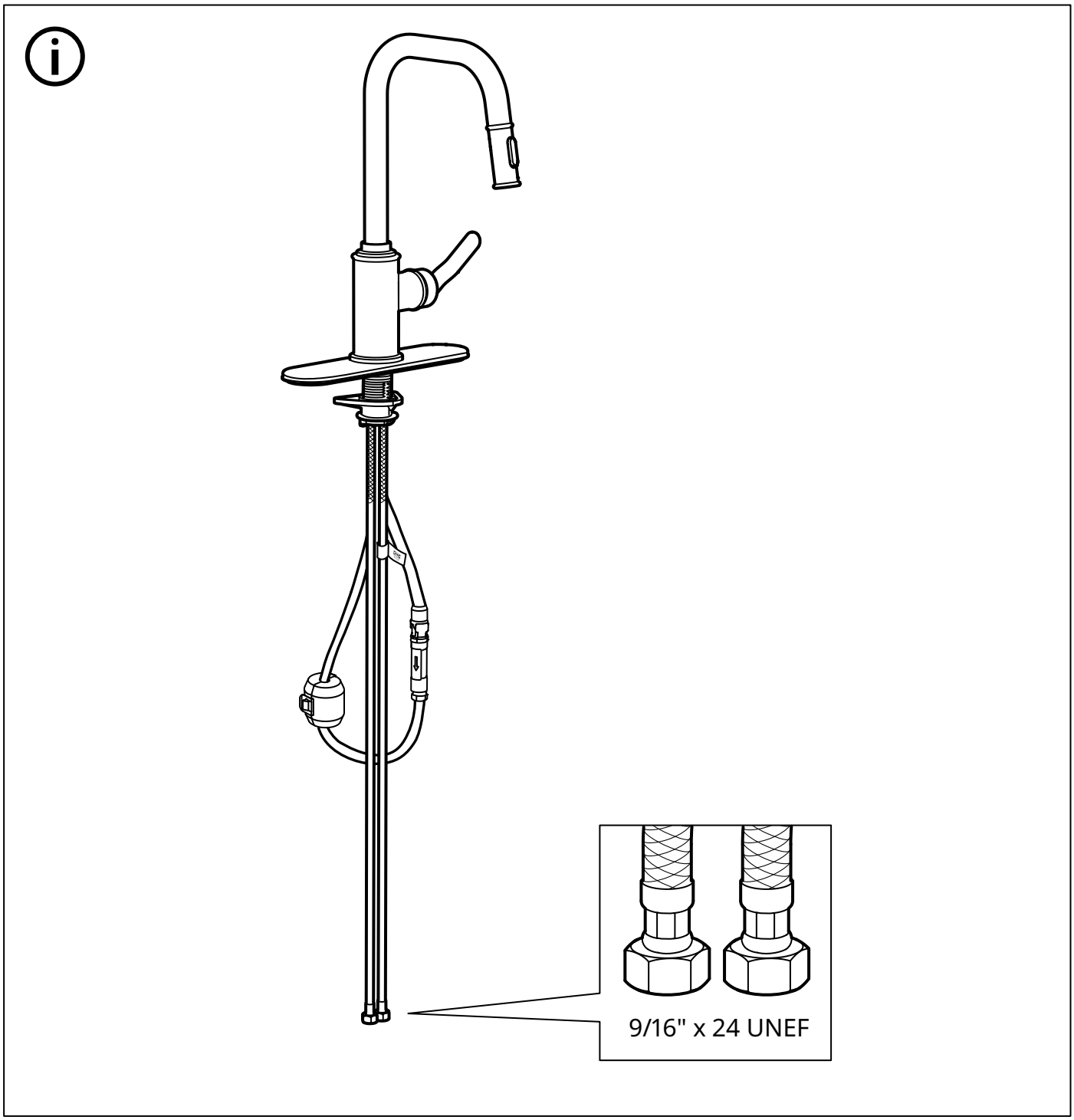
9/16" x 24 UNEF

1

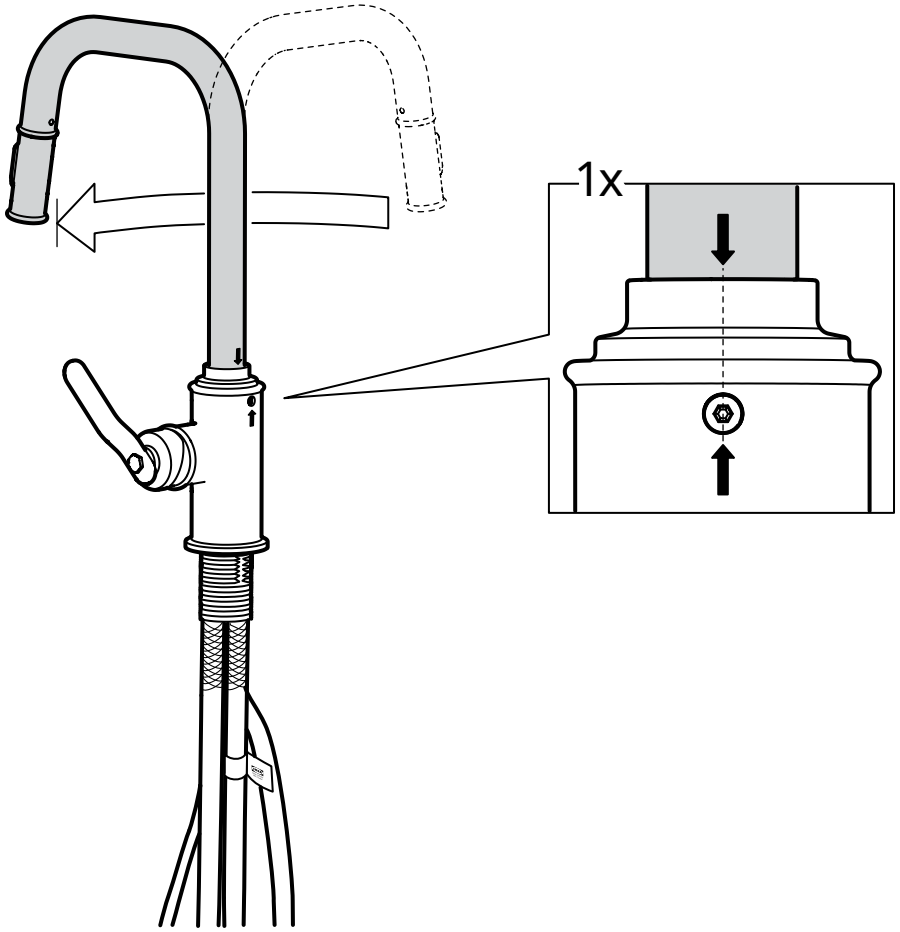

2

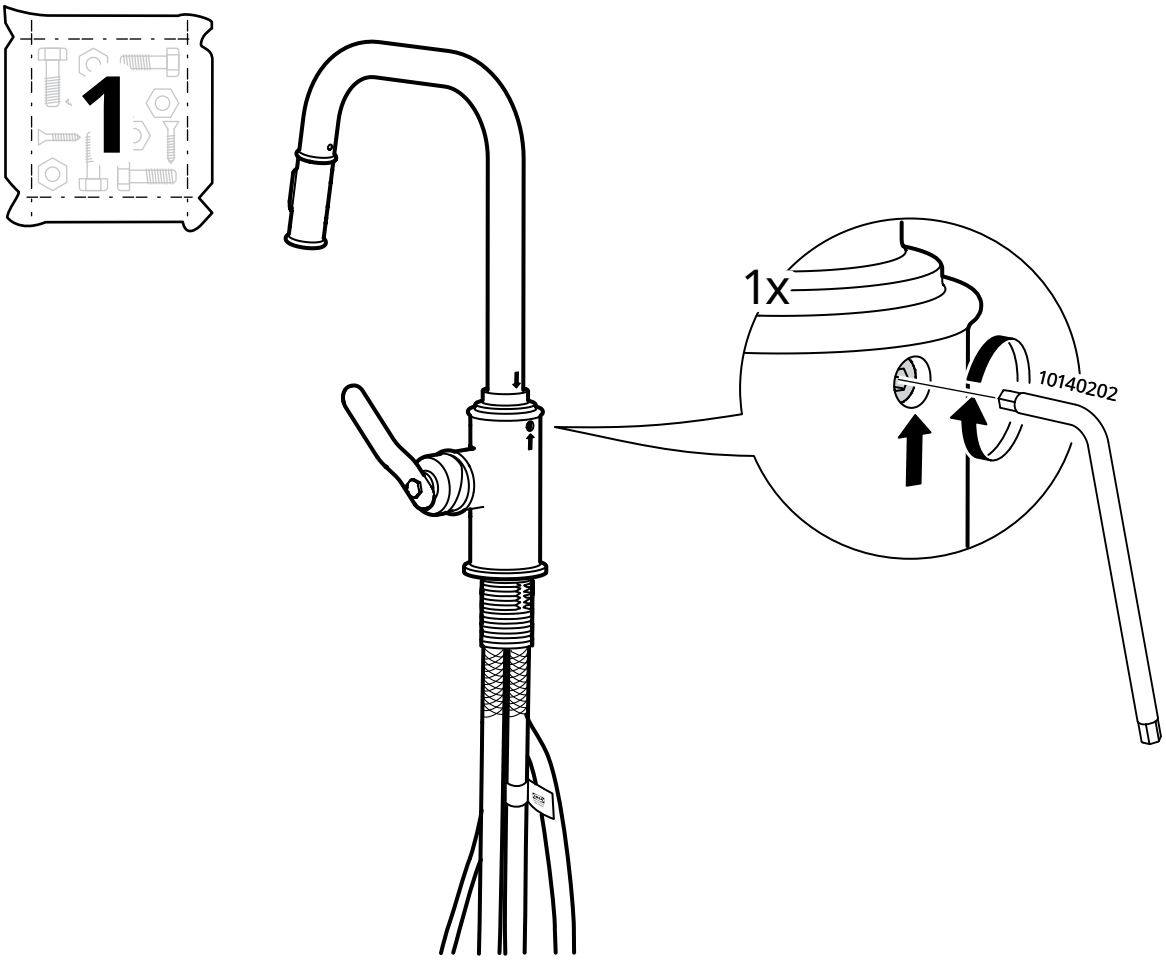

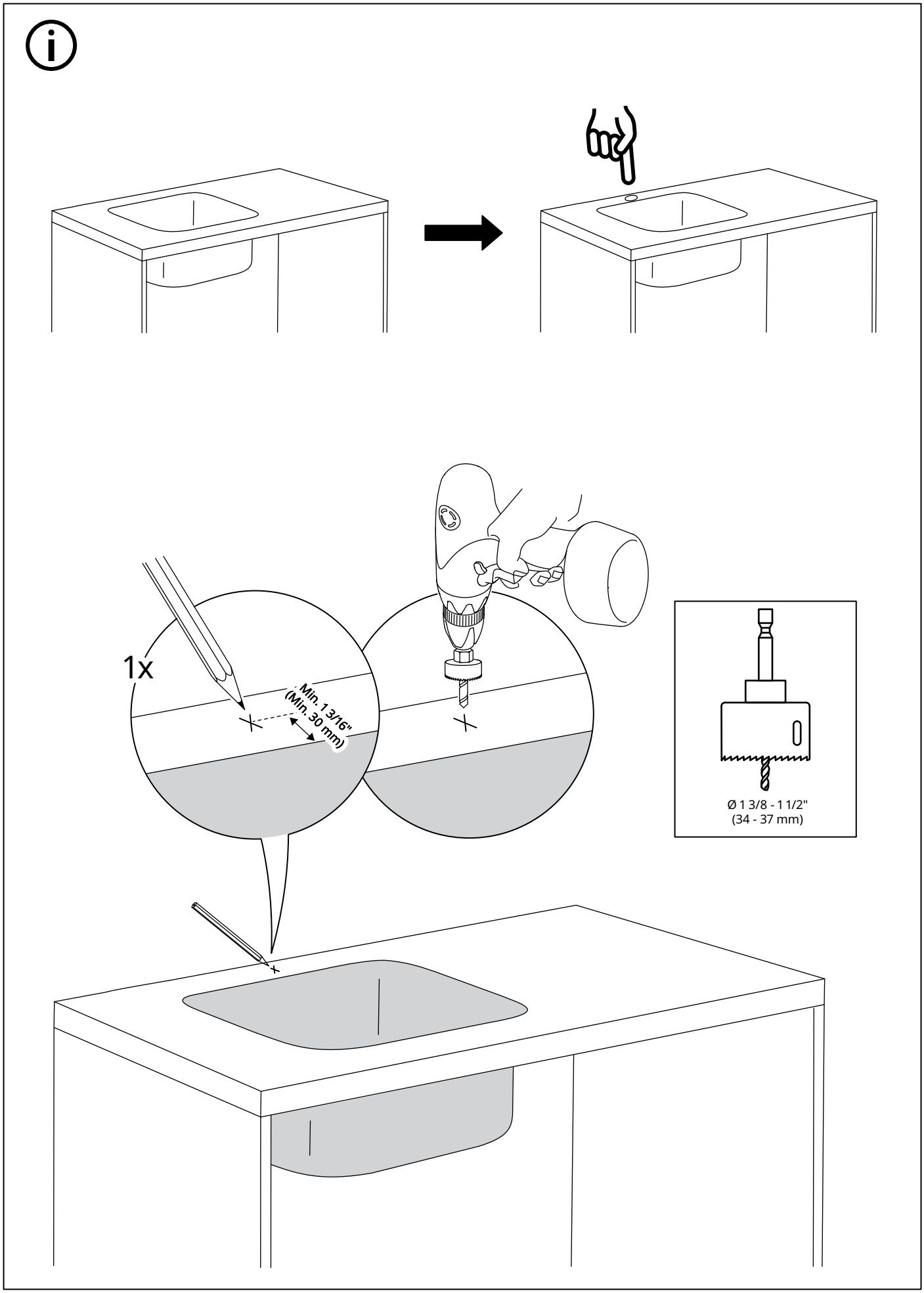
1x
Min. 1 3/16"
(Min. 30 mm)
Ø 1 3/8 - 1 1/2"
(34 - 37 mm)

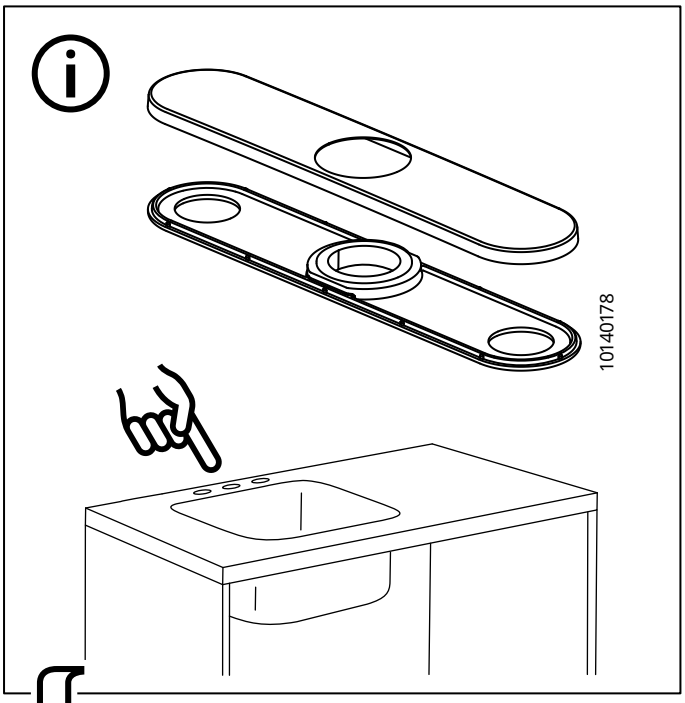

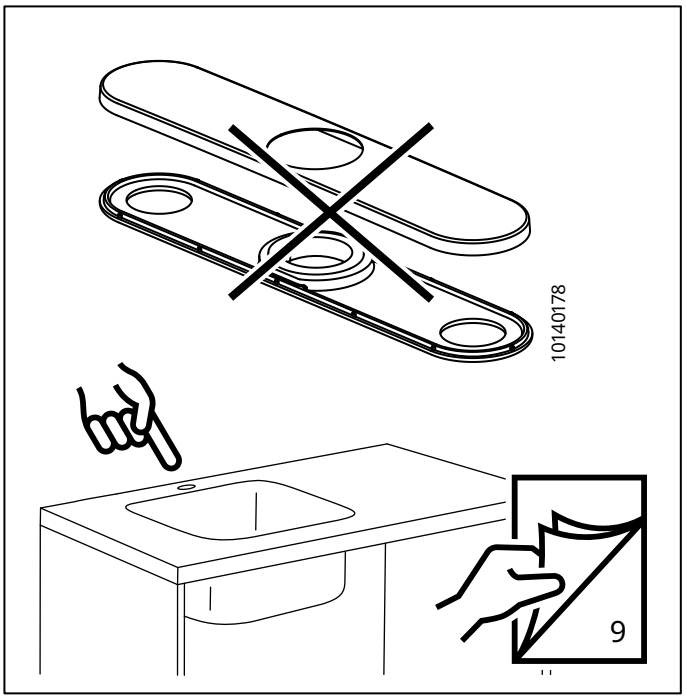

3

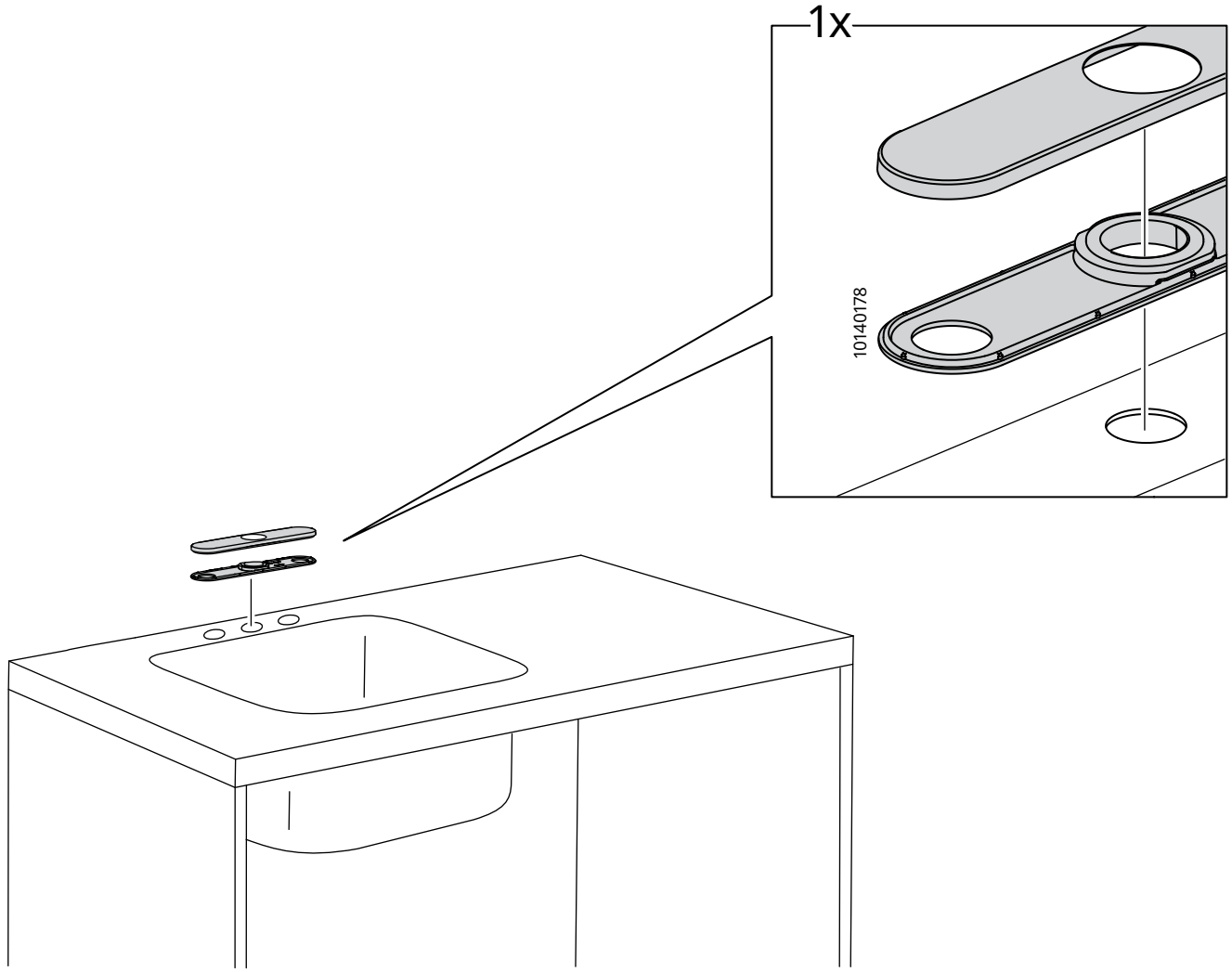

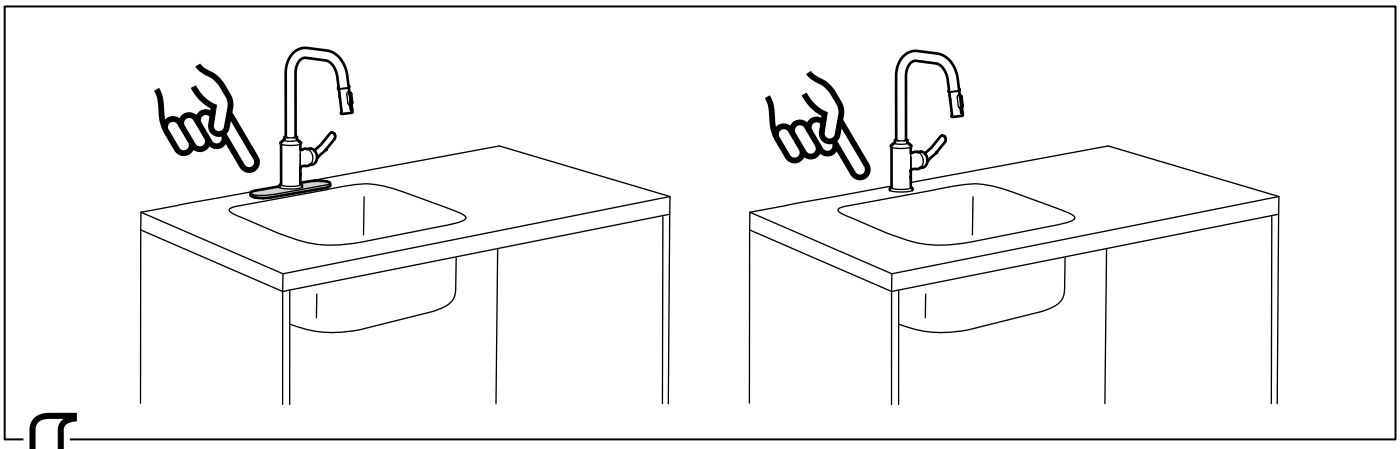

4

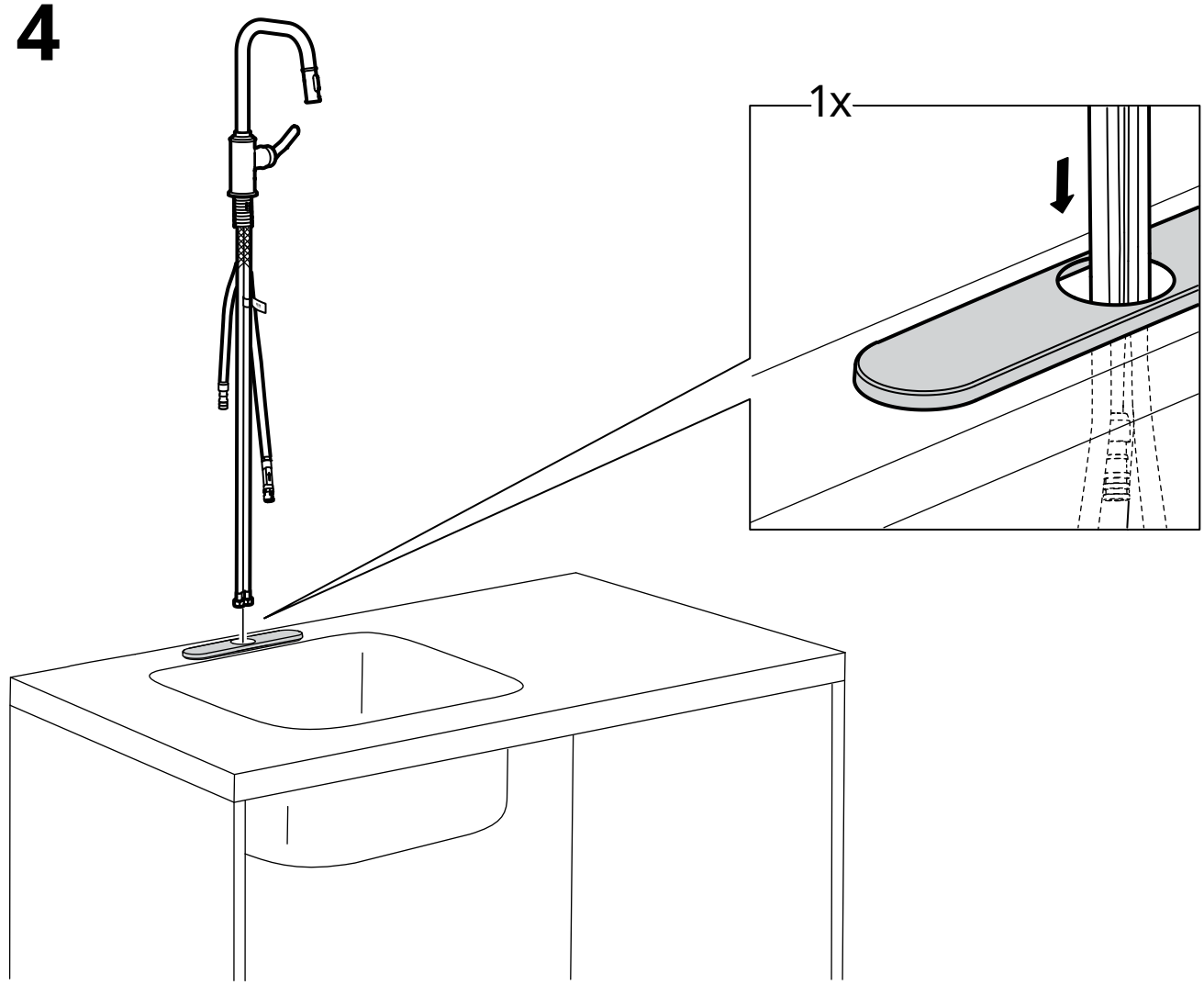

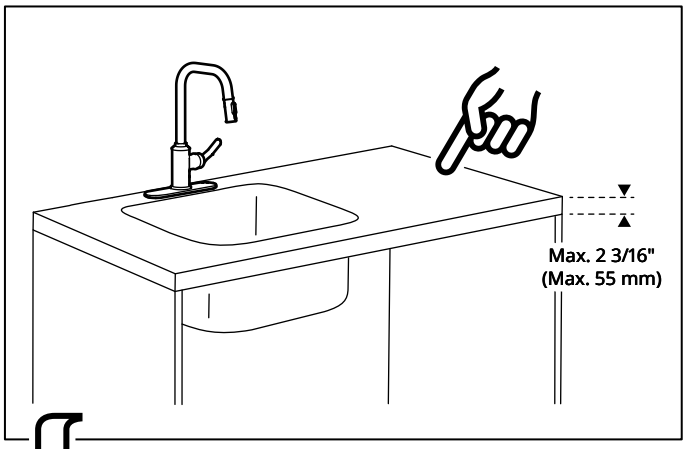

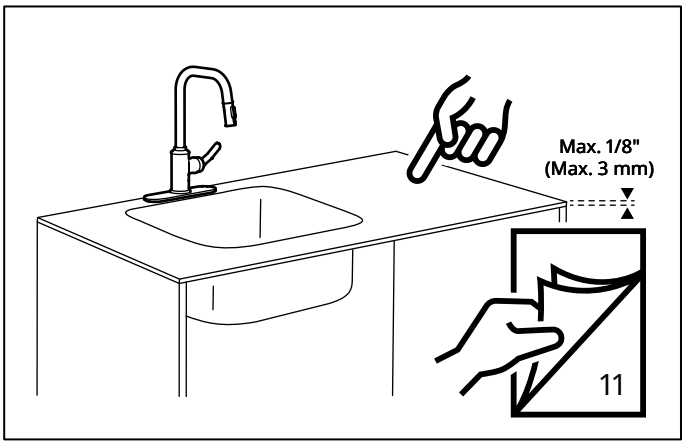

5

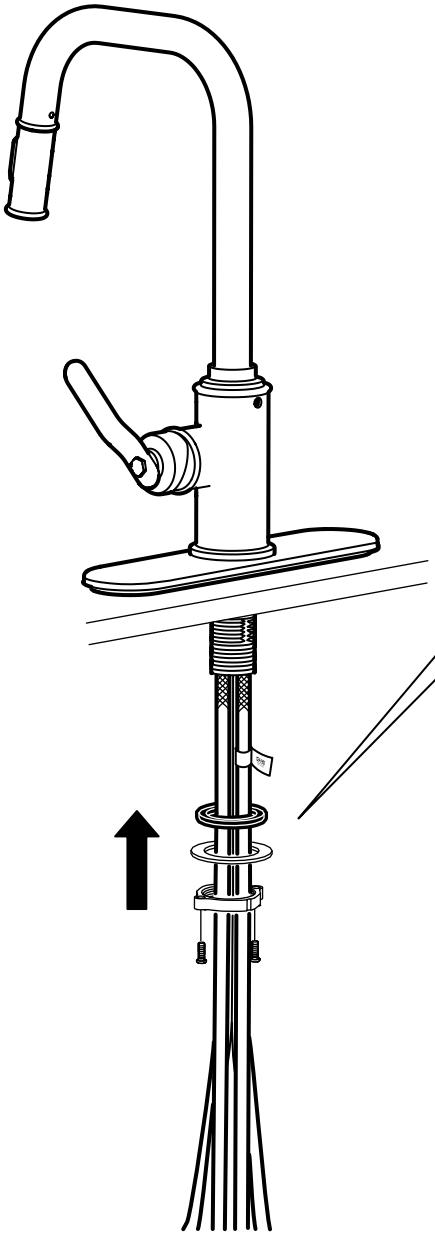

1x

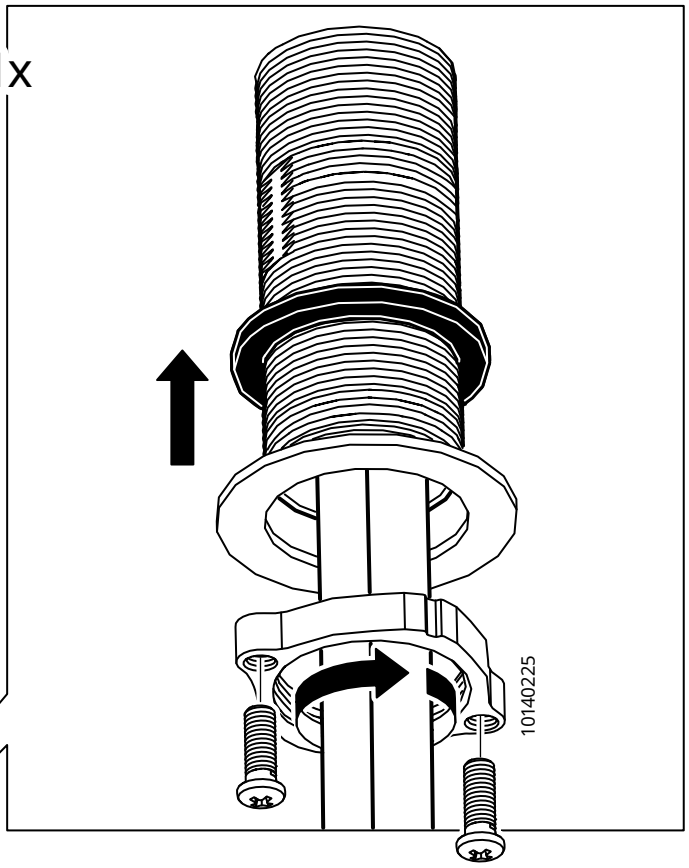

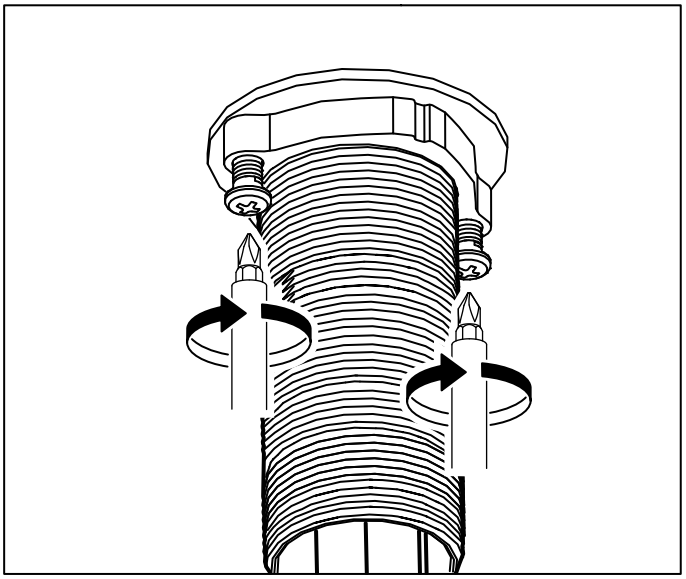

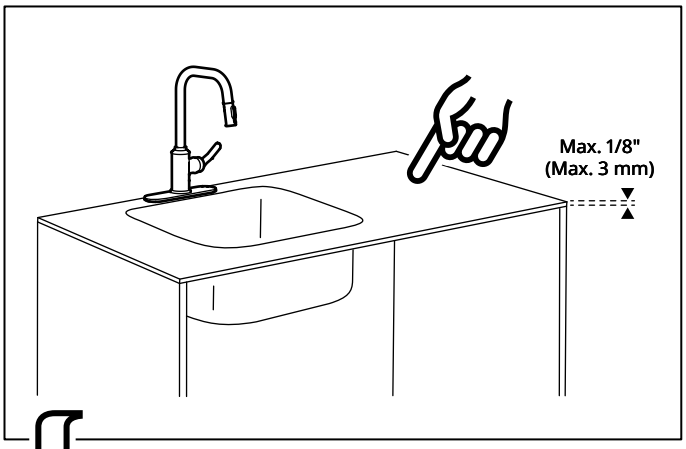

5

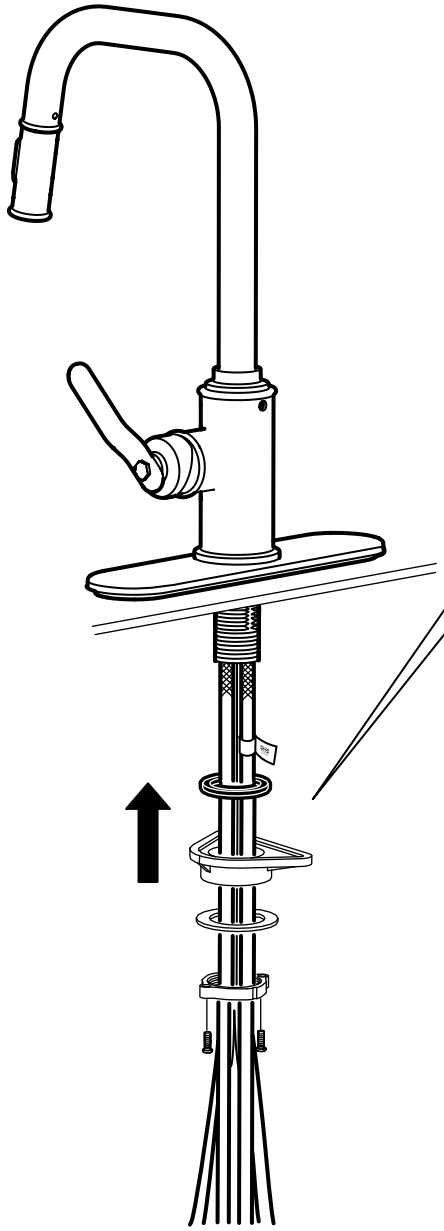

1x

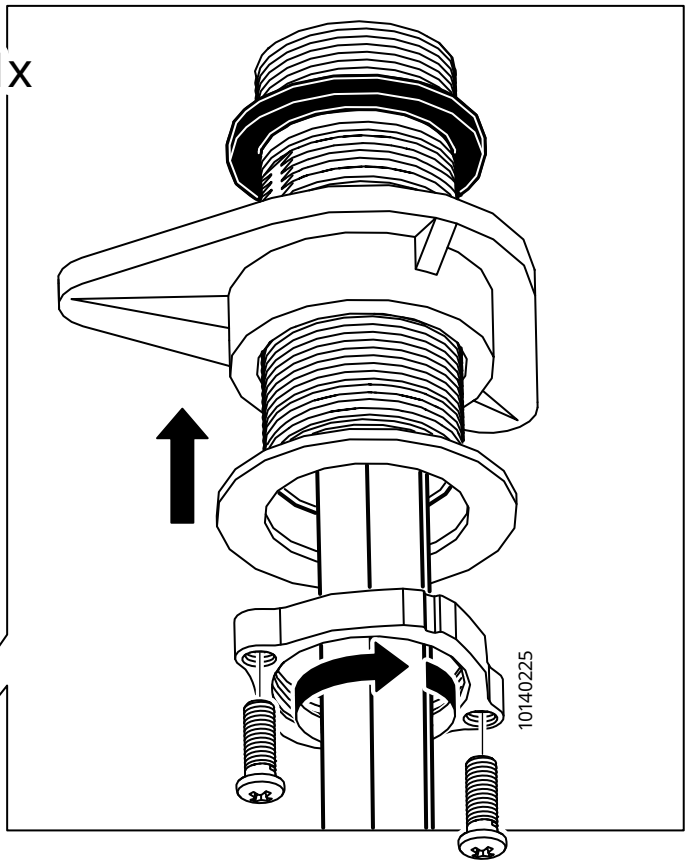

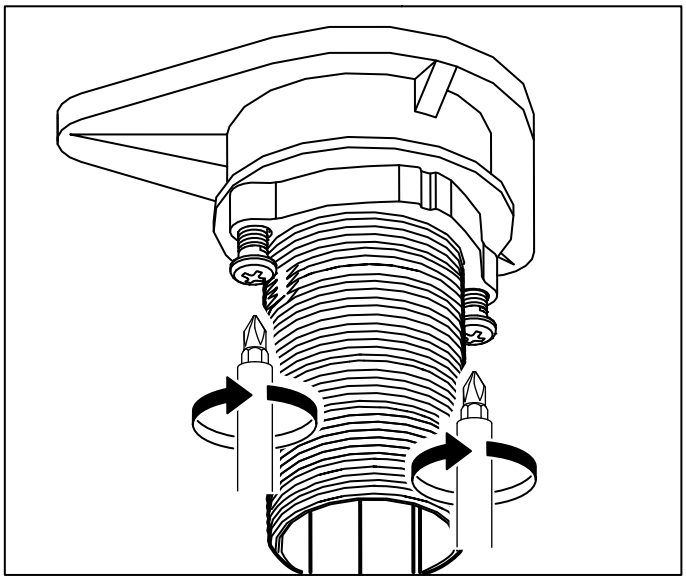

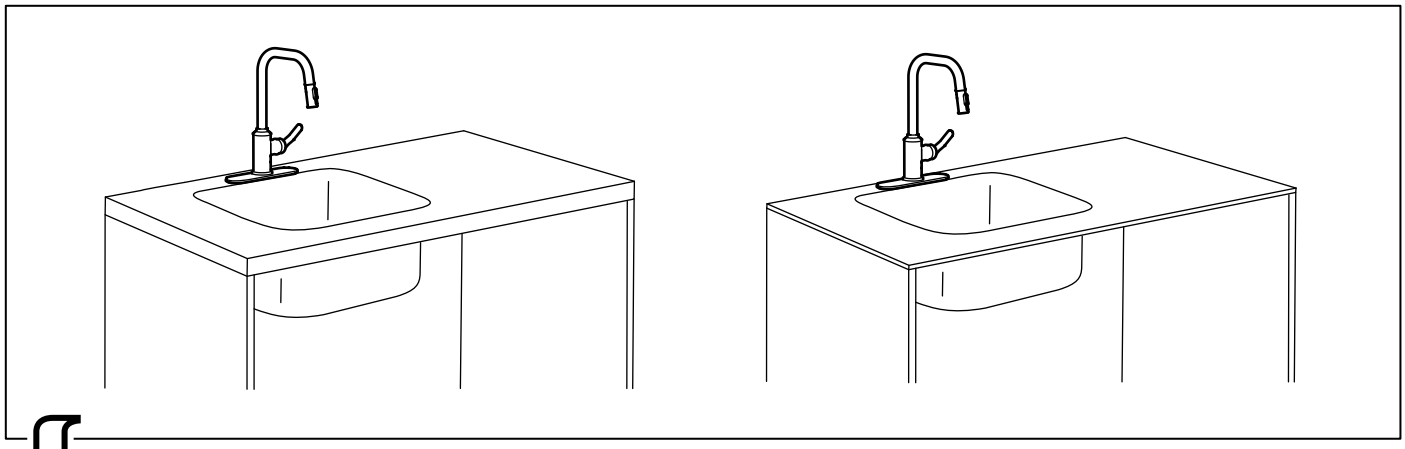

6

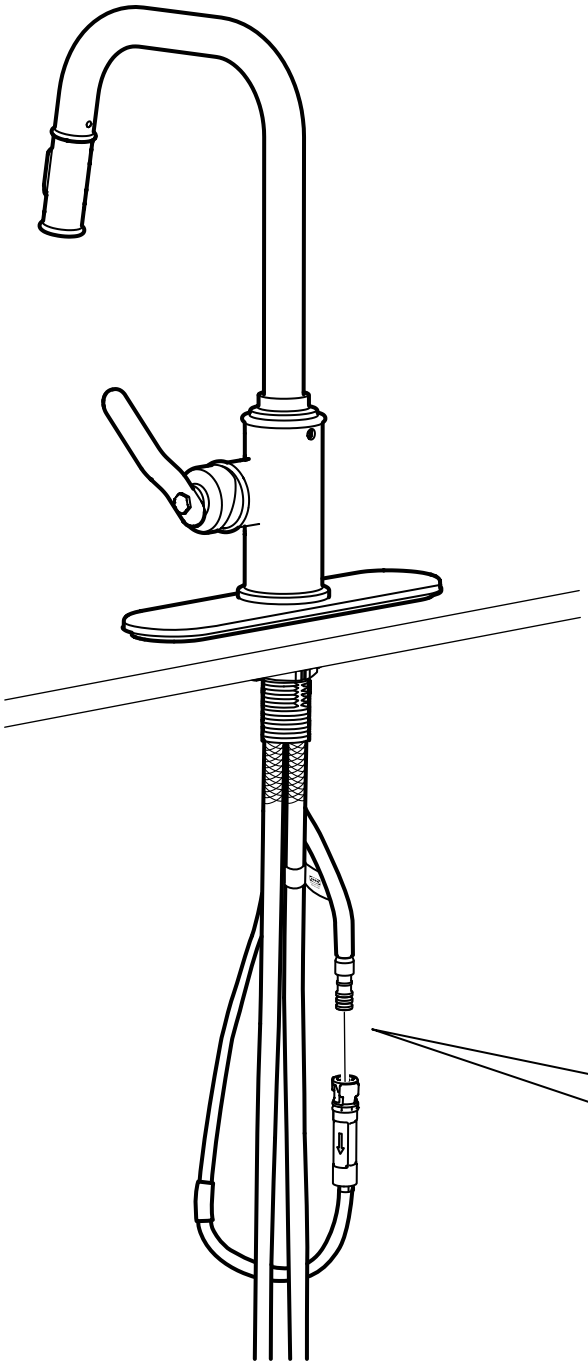

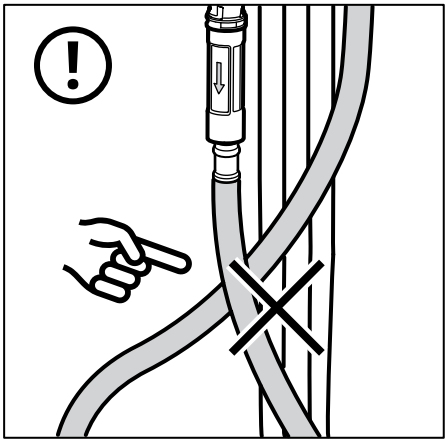

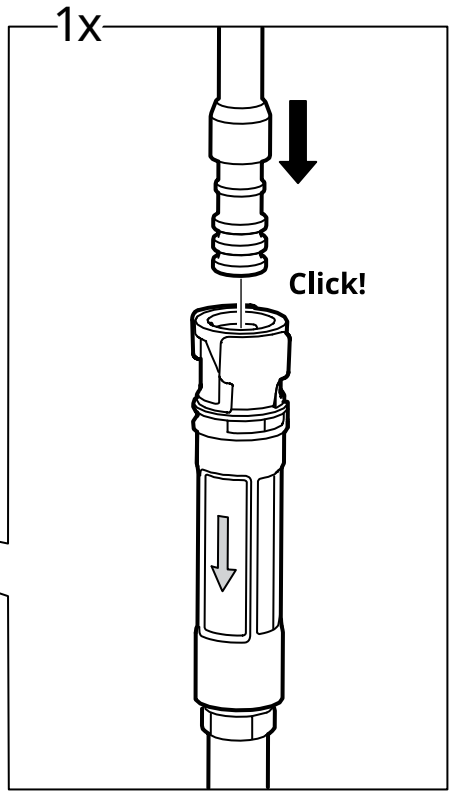

7

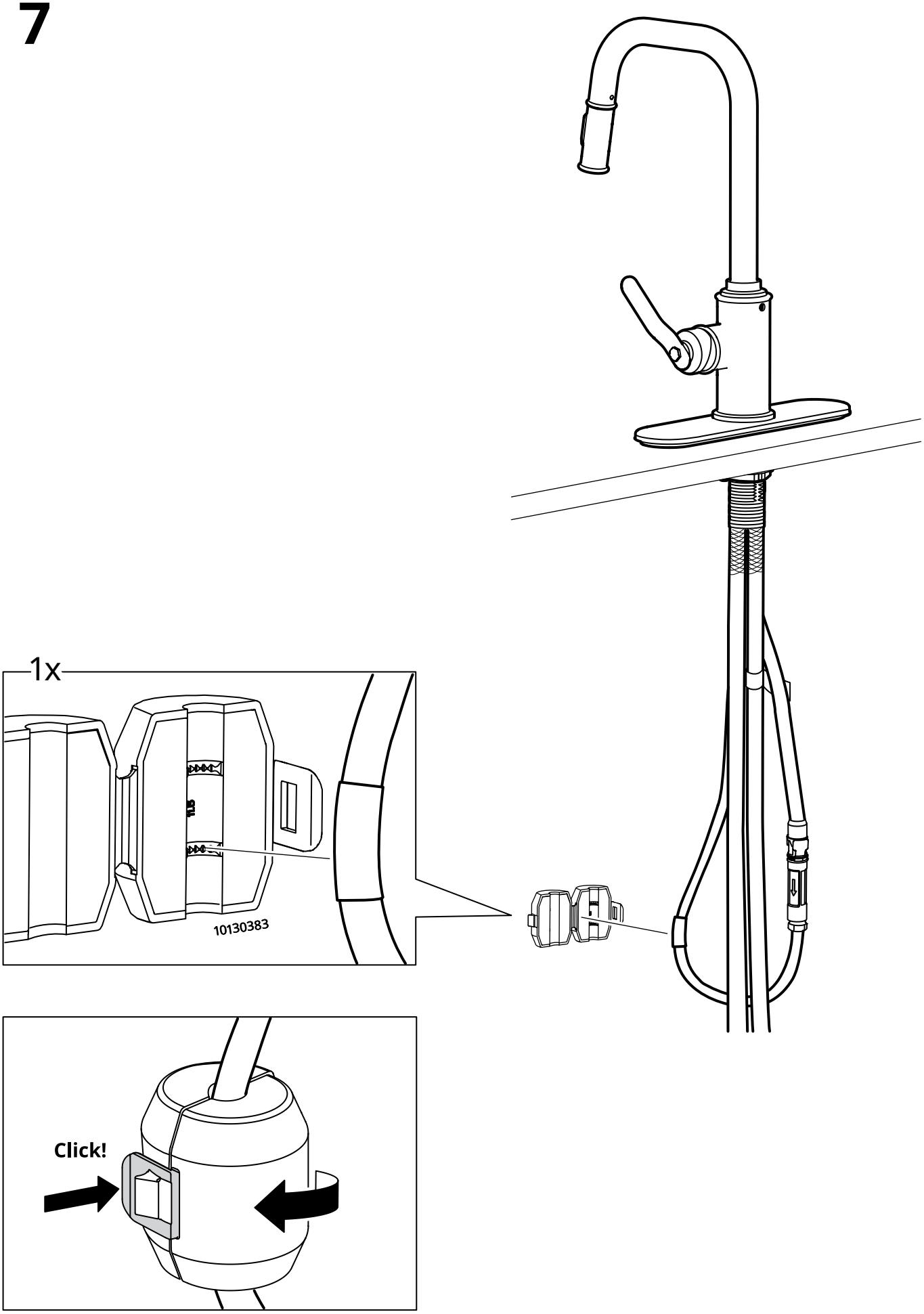

8

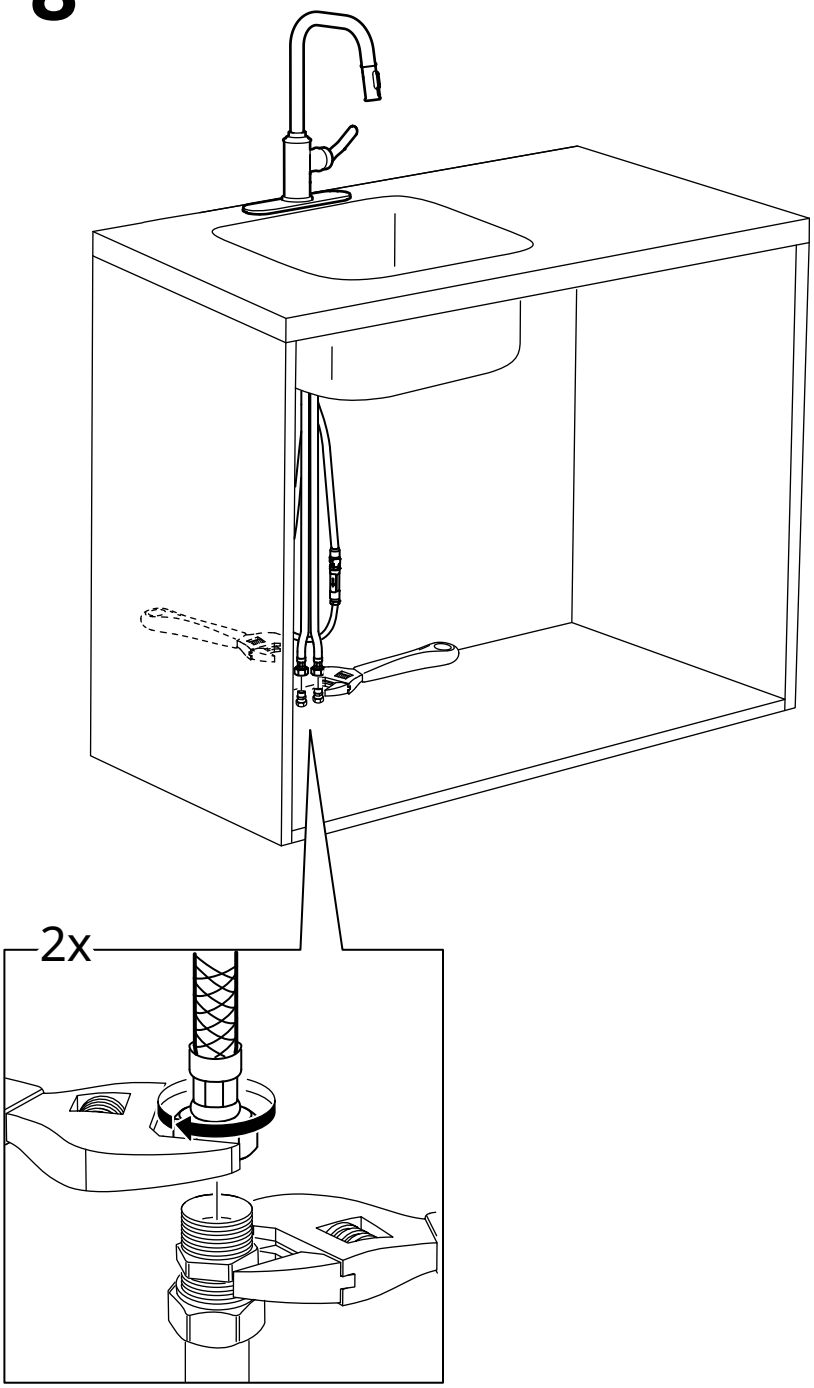

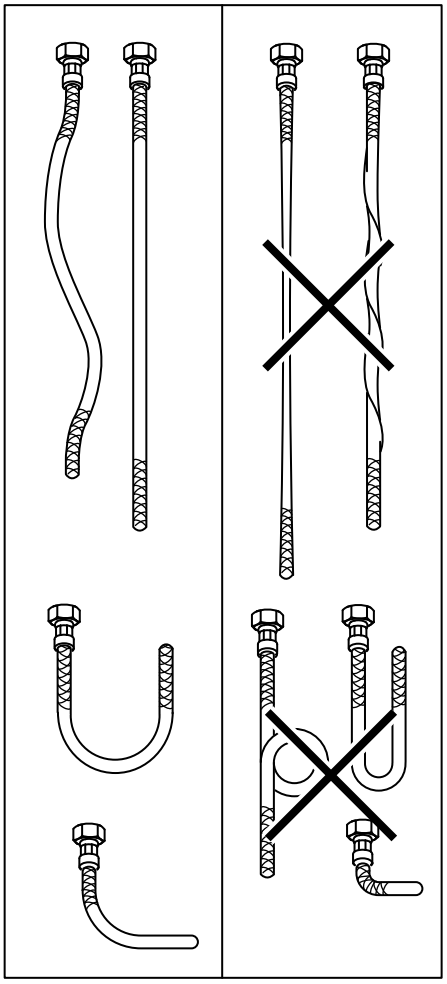

English
IMPORTANT! Do not tighten too hard: this can damage hoses/pipes and washers.

Français
ATTENTION ! Ne pas serrer trop fort : cela pourrait abîmer les flexibles/tuyaux et les joints.

Español
¡ATENCIÓN! No aprietes demasiado, ya que se pueden dañar las tuberías/conductos y las juntas.

AA-2604431-3

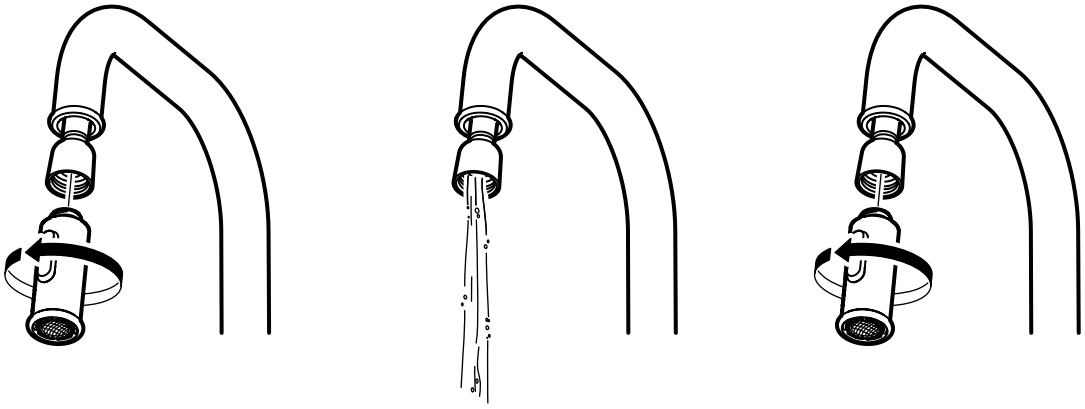

English

Before use: unscrew the hand spray and allow the water to run freely for 5 minutes. Then screw the hand spray back in place. The hand spray and tap have a special thread and should always be used together.

Français

Avant utilisation : dévisser la douchette et laisser l'eau couler pendant 5 minutes. Puis revisser la douchette. La douchette et le robinet sont équipés d'un filetage spécial et doivent toujours être utilisés ensemble.

Español

Antes de usar: desenrosca la ducha extraíble y deja correr el agua durante 5 minutos. Después enrosca la ducha extraíble de nuevo en su lugar. La ducha extraíble y el grifo tienen una rosca especial, y siempre deben usarse juntos.

English

Check at regular intervals to make sure that the installation is not leaking.

Français

Vérifier à intervalles réguliers que l’installation ne fuit pas.

Español

Comprobar a intervalos regulares que la instalación no gotee.

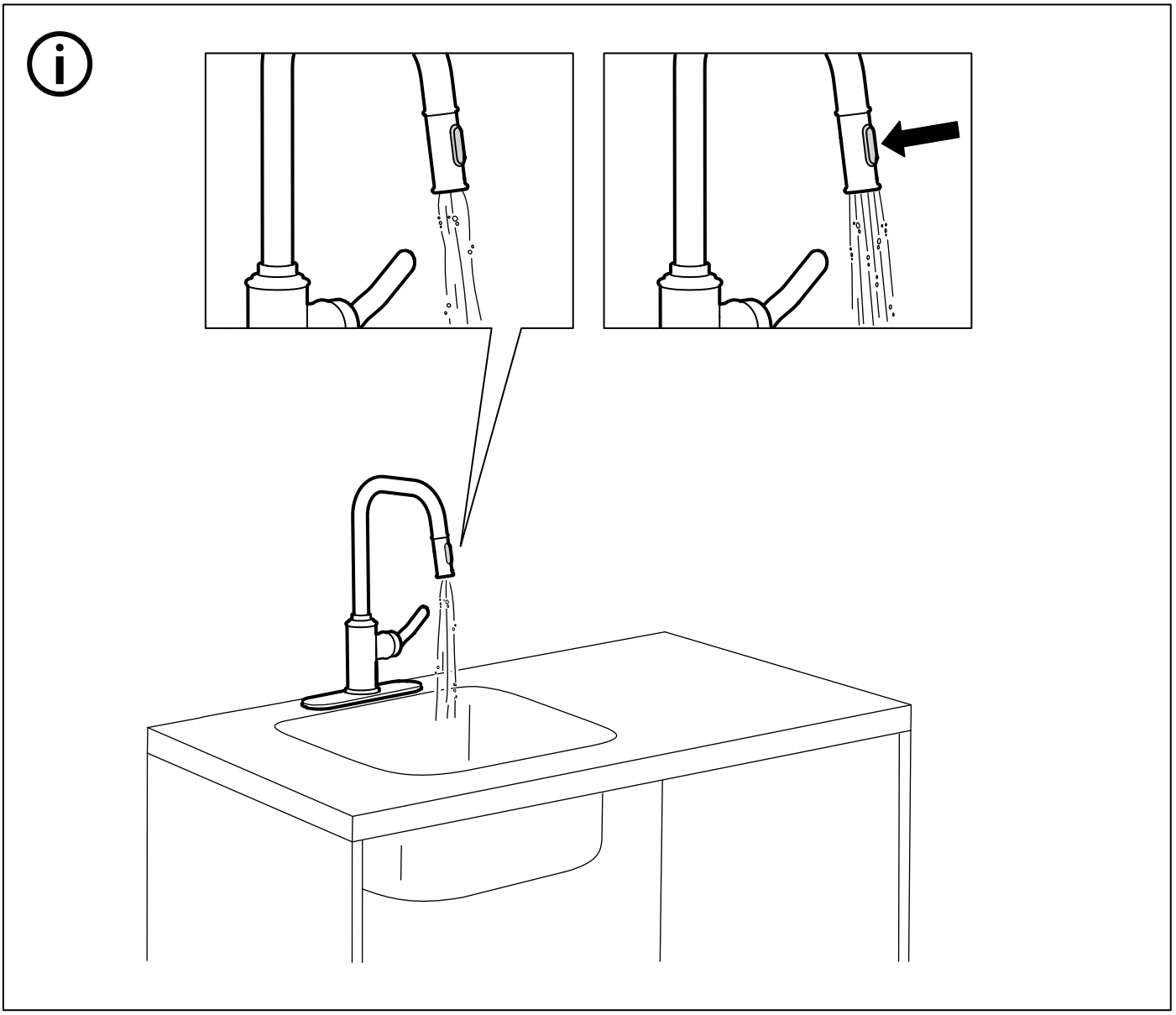

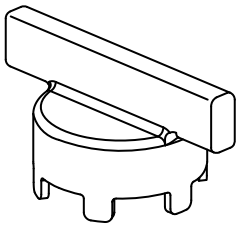
10140211

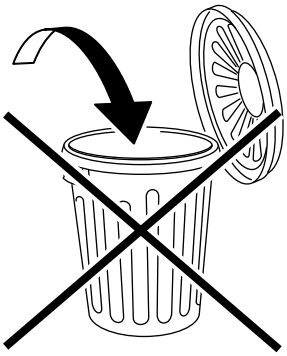

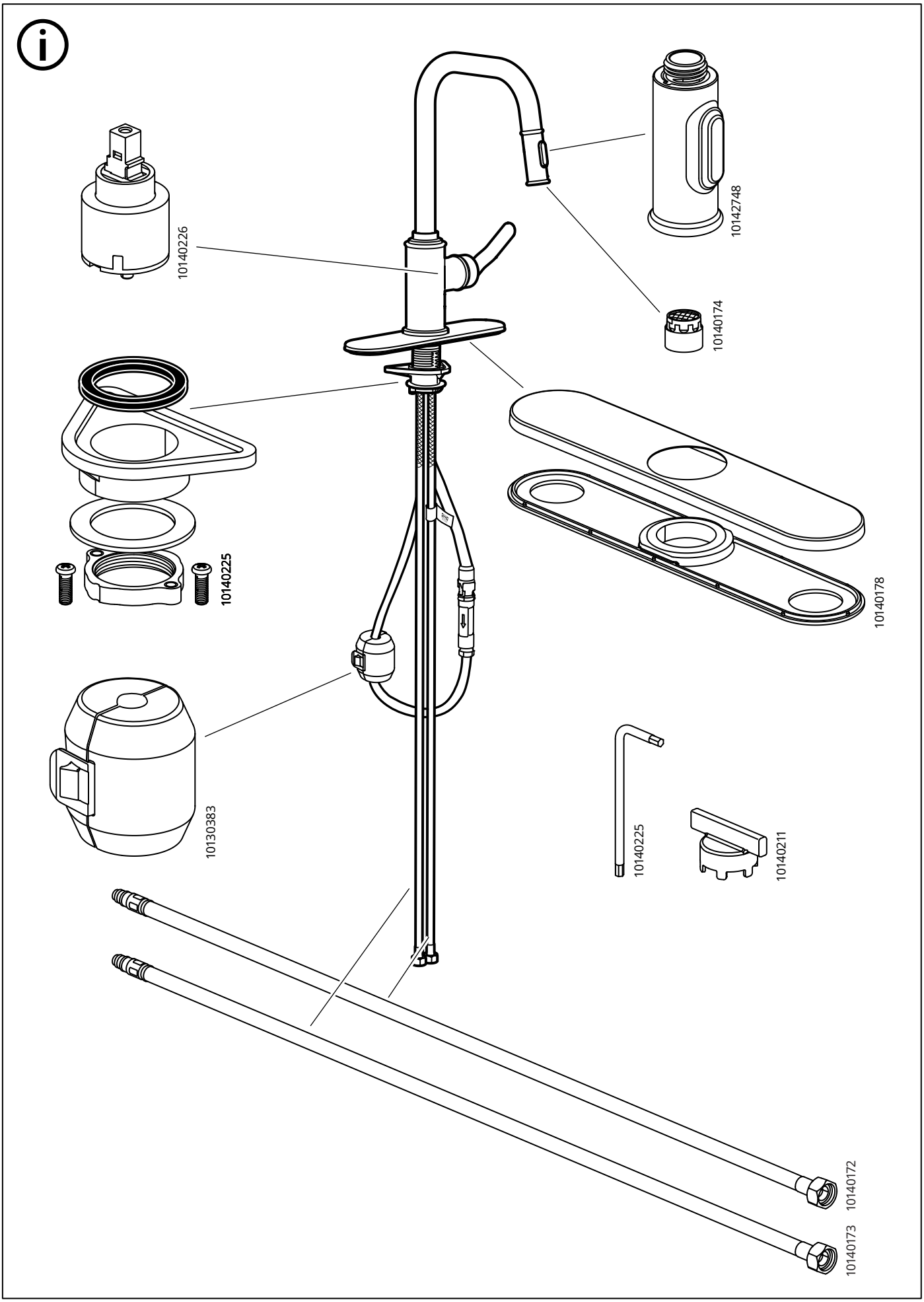
10140226
10142748
10140174
10140225
10140178
10130383
10140225
10140211
10140172
10140173

AA-2604431-3

© Inter IKEA Systems B.V. 2025