RUTSJÖN

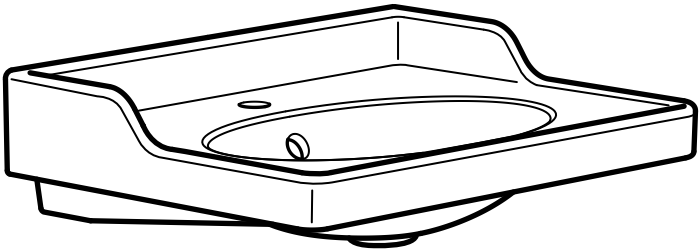

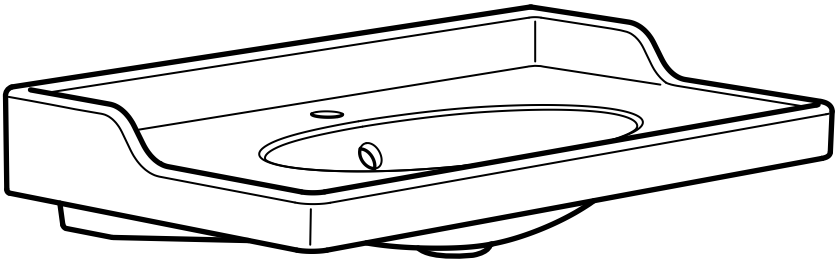

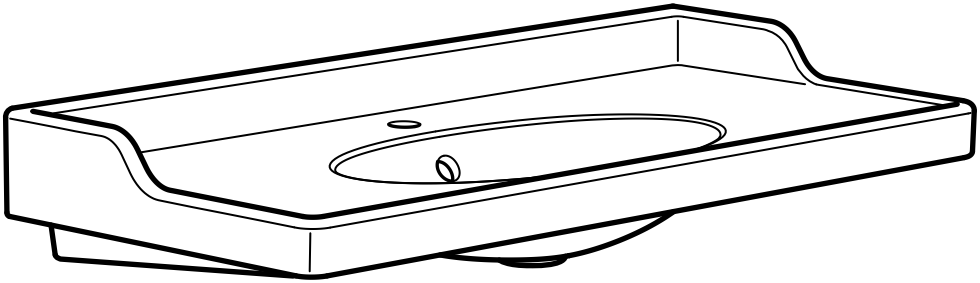

Design and Quality
IKEA of Sweden

English
NOTE! Silicone is not included.

Deutsch
BITTE BEACHTEN! Silikon ist nicht beigepackt.

Français
ATTENTION ! Silicone non incluse.

Nederlands
N.B. Siliconen niet inbegrepen.

Dansk
BEMÆRK! Silikone medfølger ikke.

Íslenska
ATHUGIÐ! Silíkon fylgir ekki.

Norsk
NB! Silikon medfølger ikke.

Suomi
HUOM! Silikoni ei sisälly pakkaukseen.

Svenska
OBS! Silikon medföljer ej.

Česky
UPOZORNĚNÍ! Silikon není součástí balení.

Español
¡ATENCIÓN! Silicona no incluida.

Italiano
N.B. Il silicone non è incluso.

Magyar
FIGYELEM! A csomag szilikont nem tartalmaz.

Polski
Uwaga! Silikonu brak w komplecie.

Eesti
TÄHELEPANU! Silikooni pole kaasas.

Latviešu
UZMANĪBU! Komplektā nav iekļauts silikons.

Lietuvių
DĖMESIO! Silikonas nepridedamas.

Português
ATENÇÃO! Não inclui silicone.

Româna
Atenţie! Siliconul nu este inclus.

Slovensky
POZOR! Silikón nie je súčasťou balenia.

Български
ВАЖНО! Комплектът не включва силикон.

Hrvatski
NAPOMENA! Silikon nije priložen.

Ελληνικά
ΣΗΜΕΙΩΣΗ! Η σιλικόνη δεν περιλαμβάνεται.

Українська
ПРИМІТКА. Силікон не додається.

Srpski
NAPOMENA! Silikon se ne dobija uz proizvod.

Slovenščina
POMNI! Silikon ni priložen.

Türkçe
NOT! Silikon ürüne dahil değildir.

中文
注意！ 不含硅胶。

繁中
注意！不含矽樹脂。

한국어
주의! 실리콘은 포함되어 있지 않습니다

日本語
注意！ シリコンは付属していません。

Bahasa Indonesia
CATATAN! Tidak disertakan silikon.

AA-2724834-1

Bahasa Malaysia

NOTA! Silikon tidak disertakan.

عربي

ملحوظة! السليكون غير متضمن.

ไทย

หมายเหตุ! ซิลิโคนแยกจำหน่าย

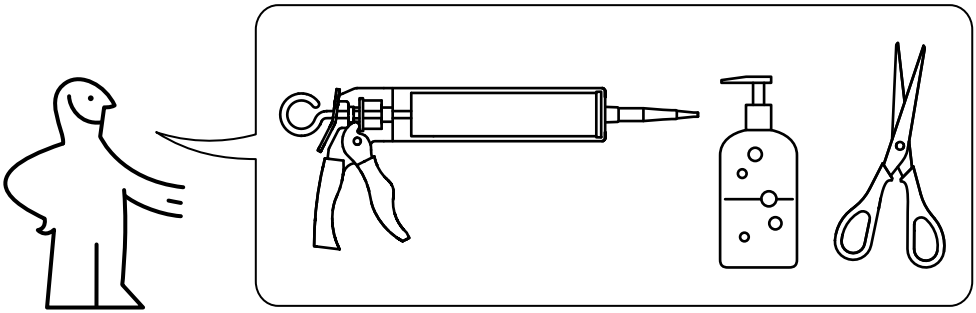

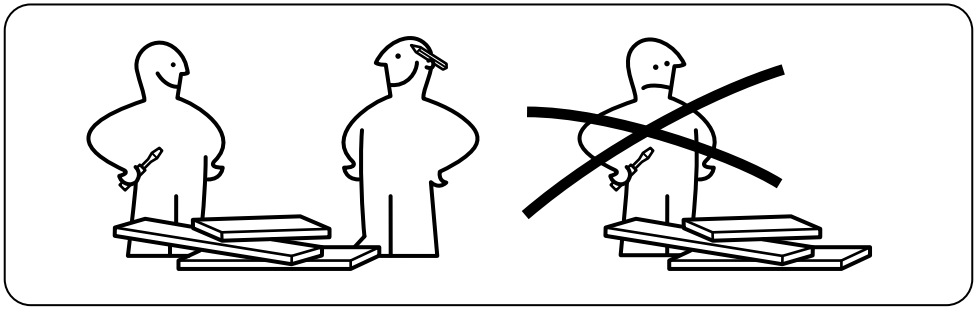

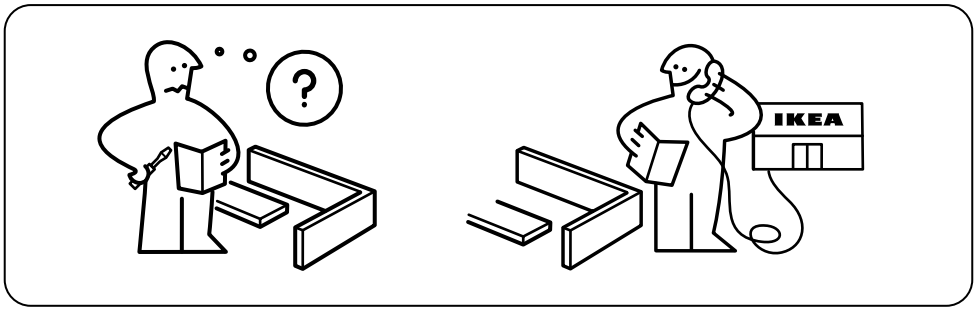
?
IKEA

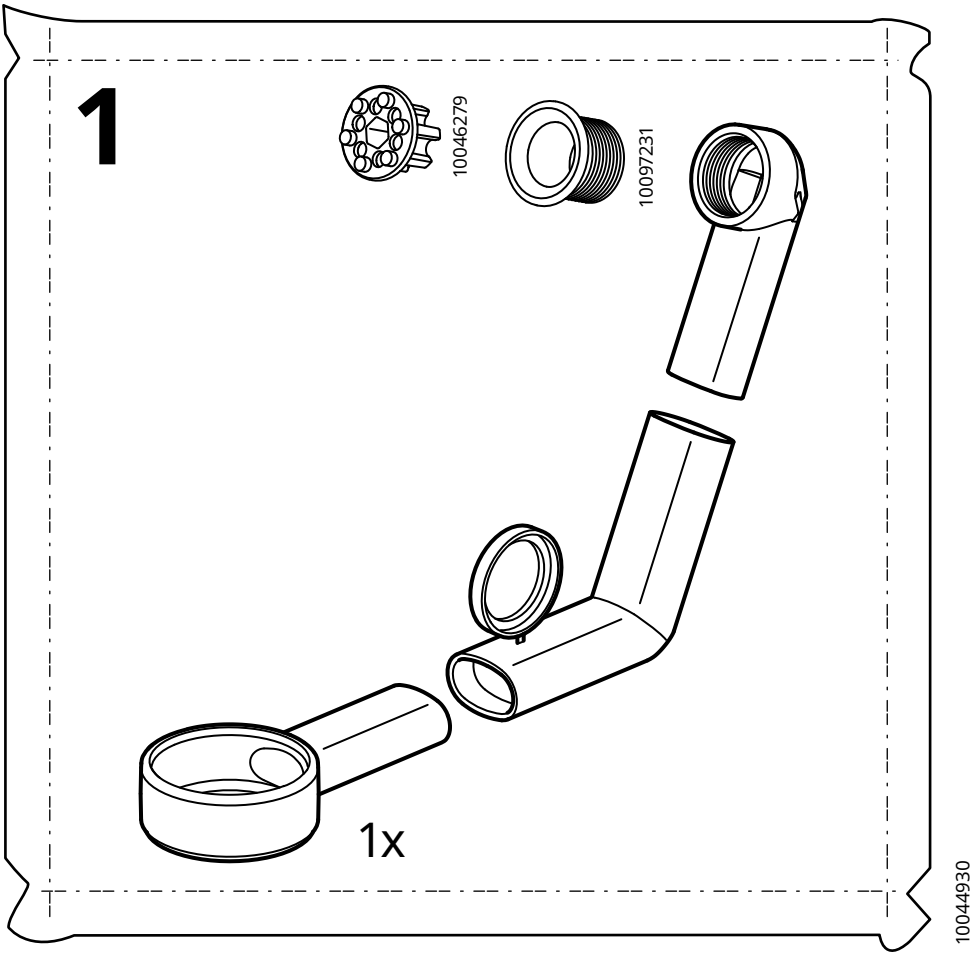
1
10046279
10097231
1x
10044930

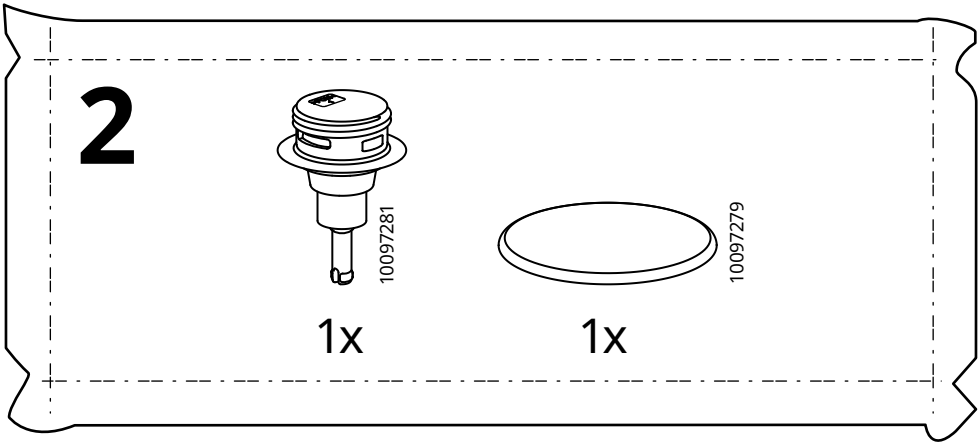
2
10097281
1x
10097279
1x

1

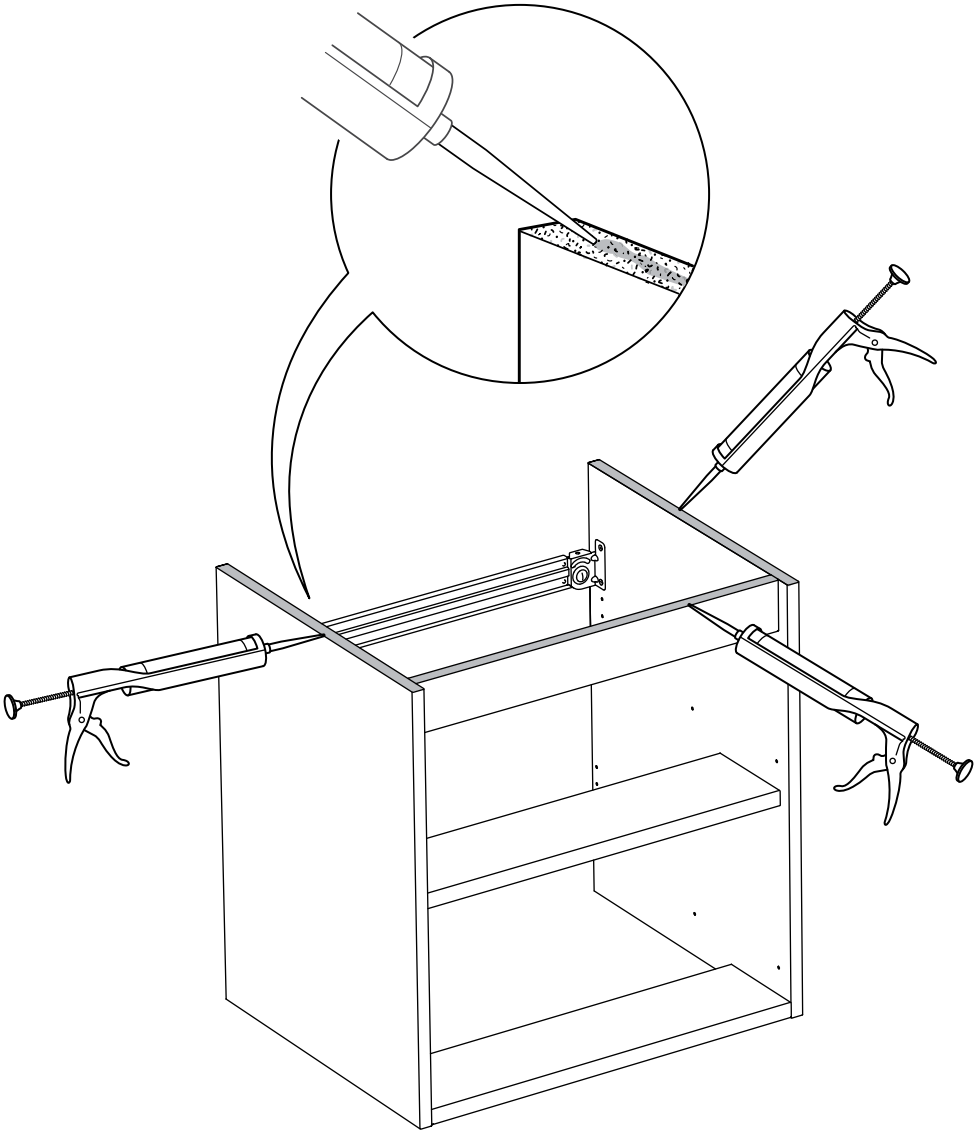

2

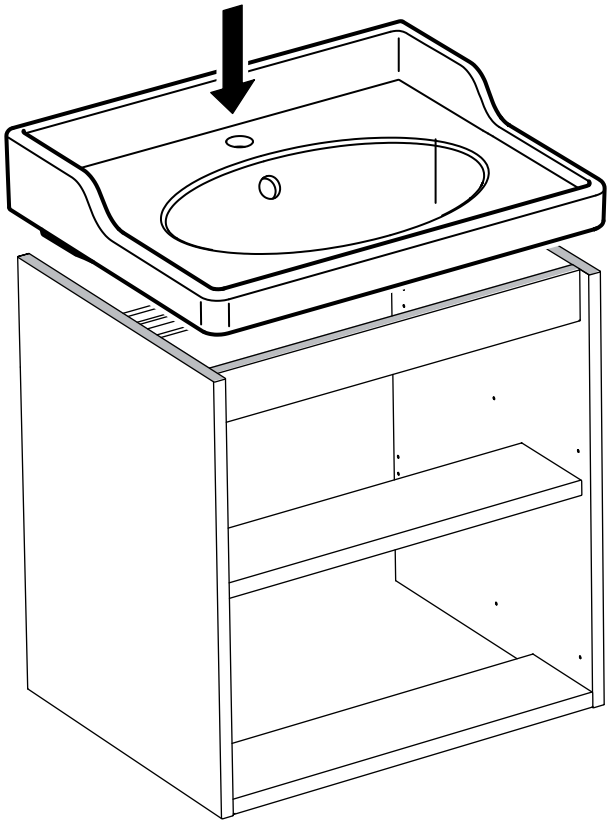

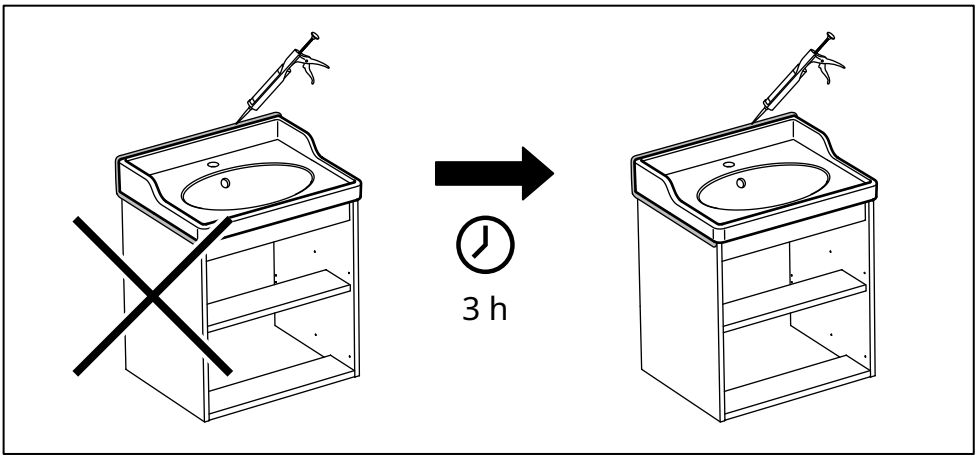

3

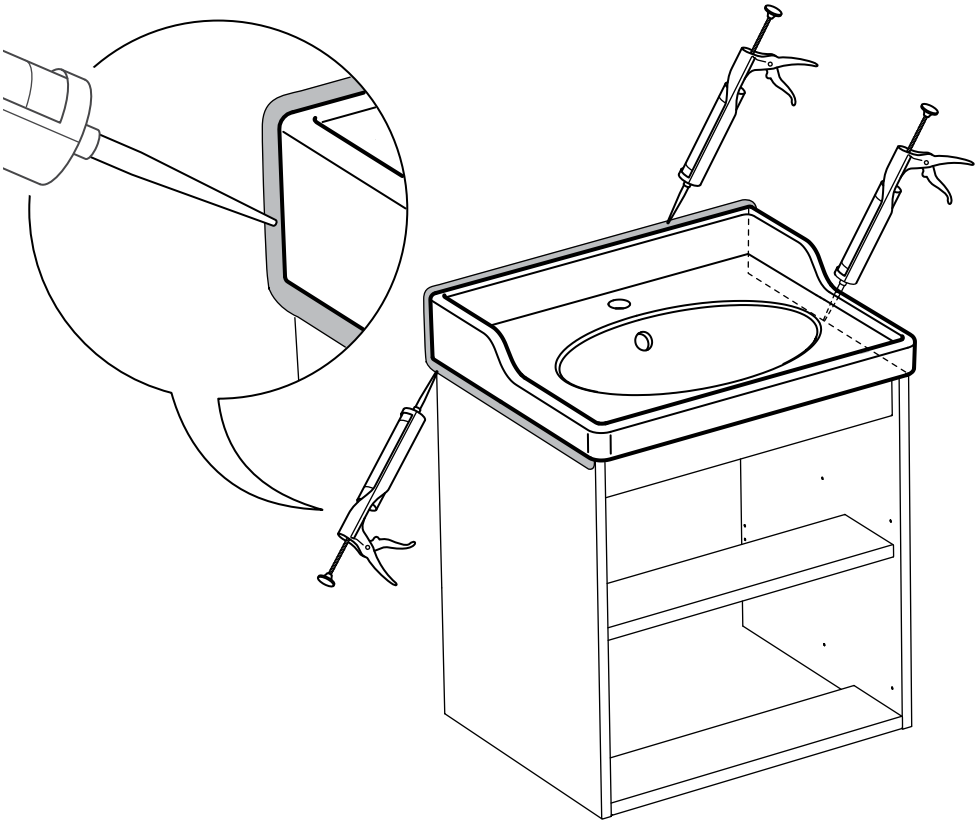

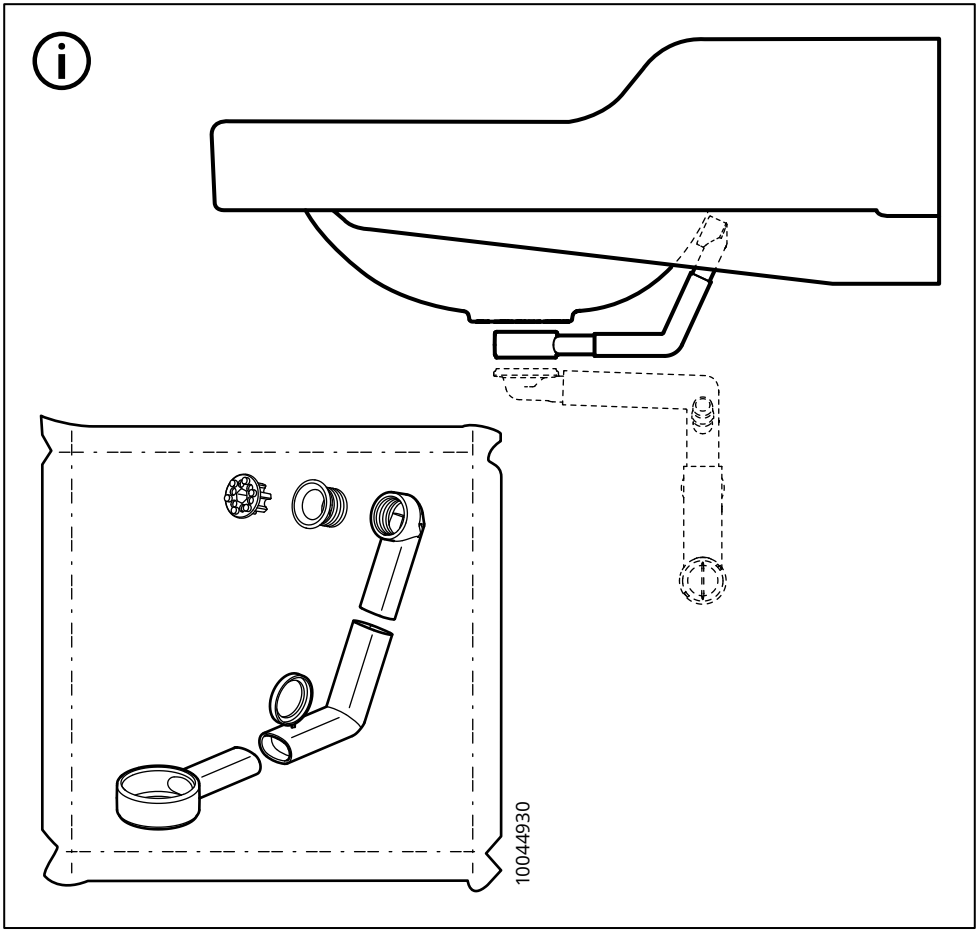

4

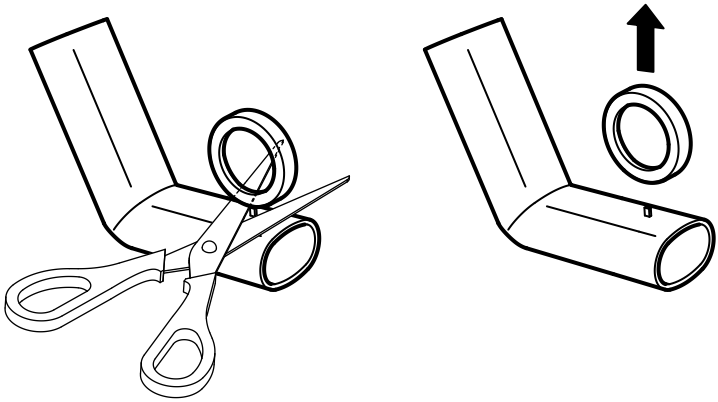

5

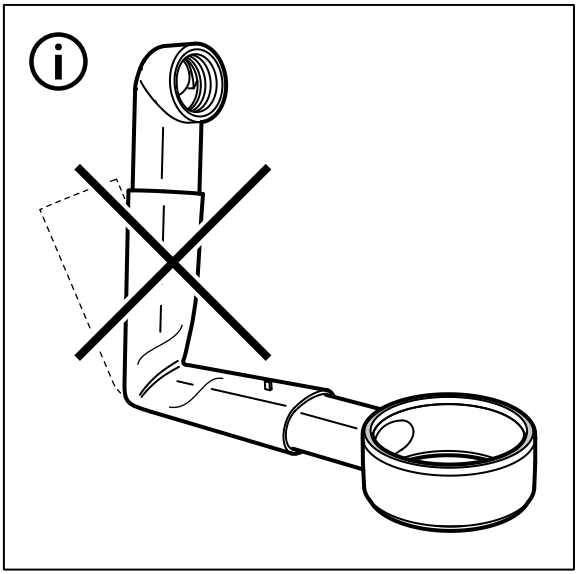

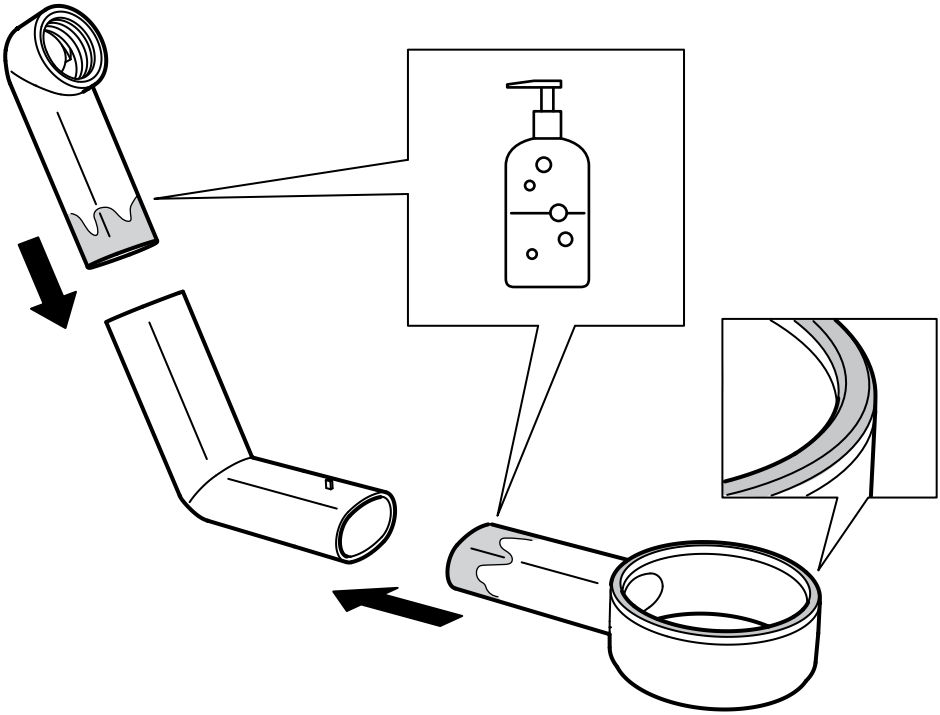

6

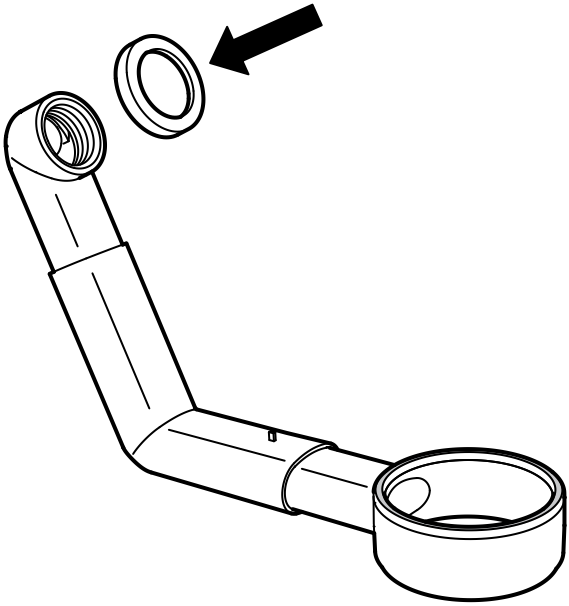

7

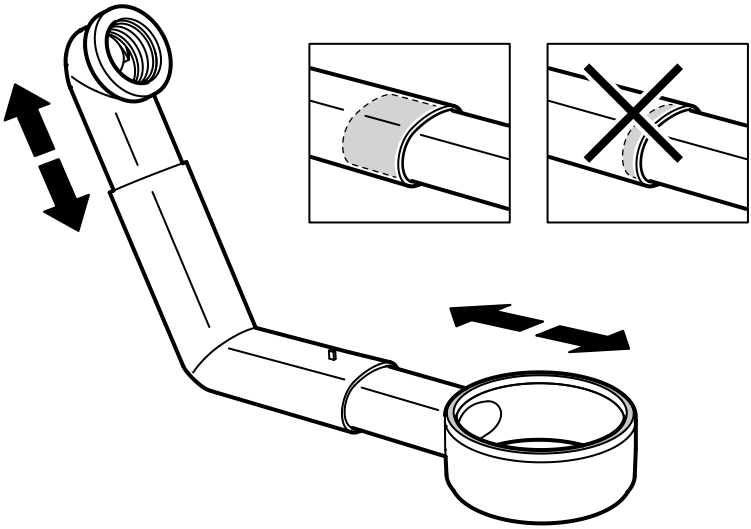

8

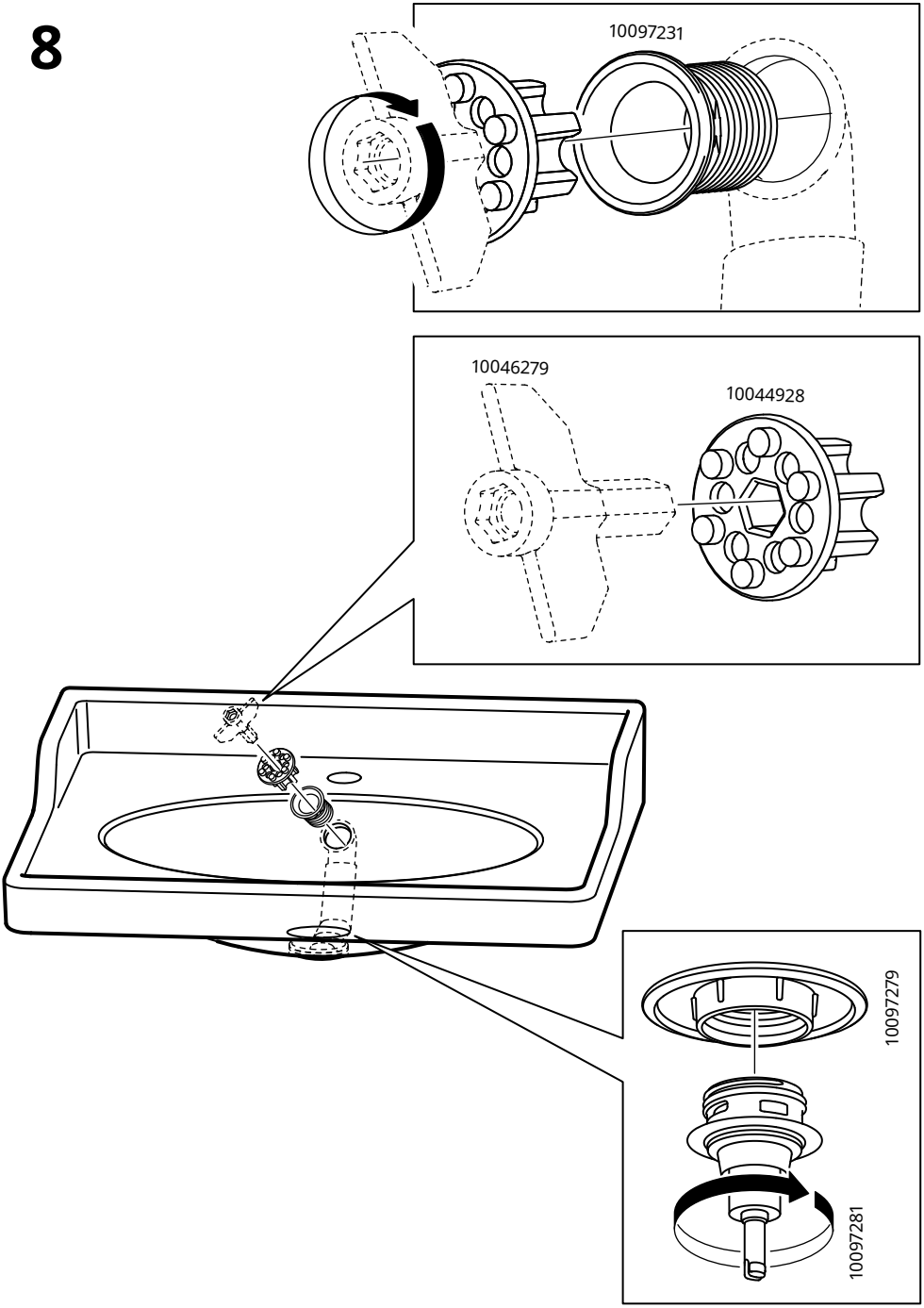

© Inter IKEA Systems B.V. 2026