SALLSJÖN

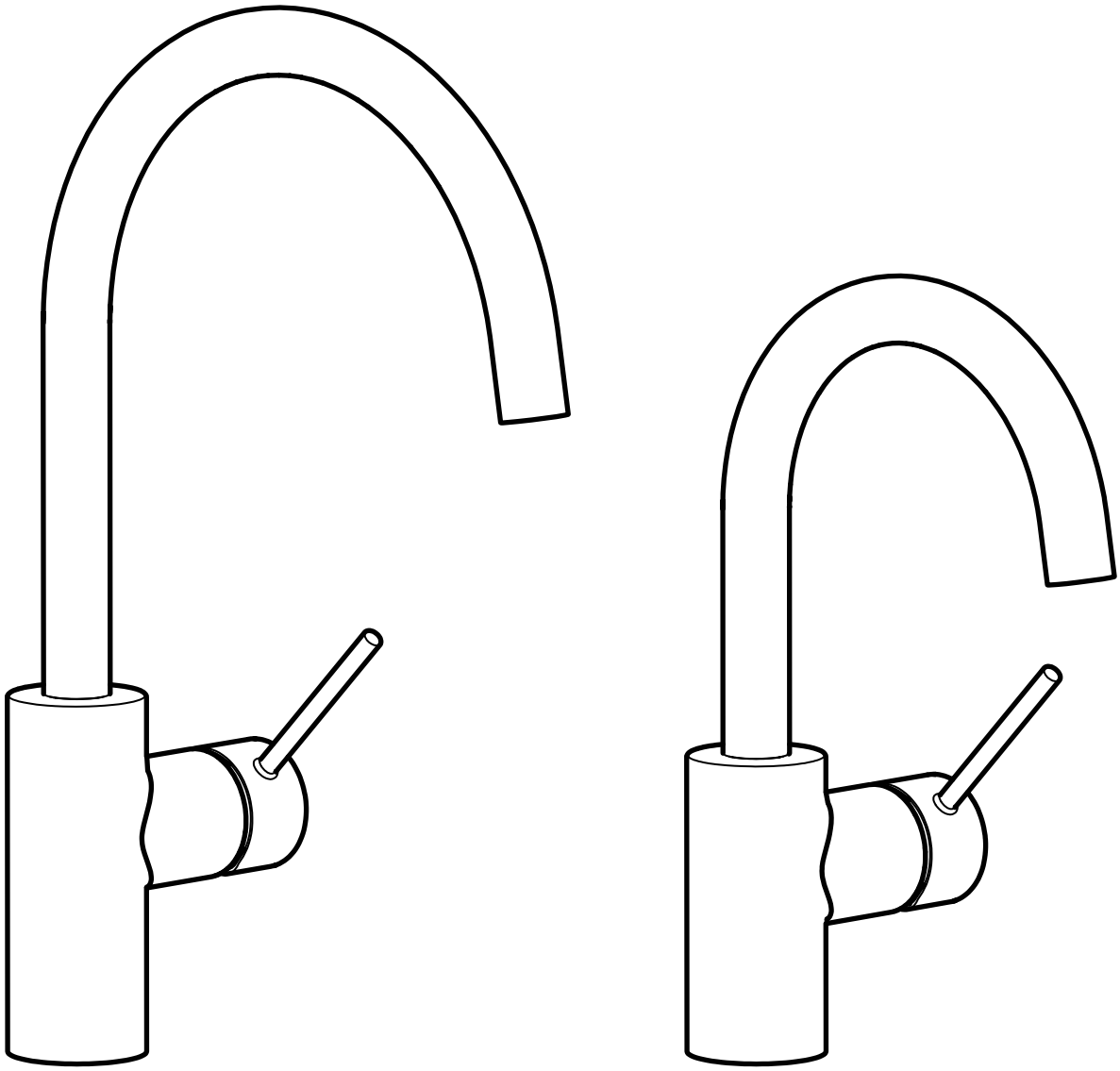

Design and Quality
IKEA of Sweden

Svenska

Innehåll

Verktyg och reservdelar	4
Montering av produkt	9
Illustration av produkt, delar och artikelnummer	14

English

Contents

Tools and spare parts	4
Product assembly	9
Illustration of product, parts and part numbers	14

Svenska
Stäng av huvudkranen innan du byter blandare.

English
Switch off main shut-off valve before changing mixer tap.

Svenska
Installationen ska utföras i enlighet med branschreglerna Säker Vatteninstallation.

English
Installation shall be carried out in accordance with Industry Regulations Säker Vatteninstallation.

BRANSCHREGLER SÄKER VATTENINSTALLATION

Accepterad
monteringsanvisning
2026:1

TG 32675

CERTIFICATION BODY KIWA SE

1913

EN 817 | EN 1717

Svenska
RSK Nr: 8312368, 8312369, 8312370, 8312371

English
RSK No: 8312368, 8312369, 8312370, 8312371

www.IKEA.com

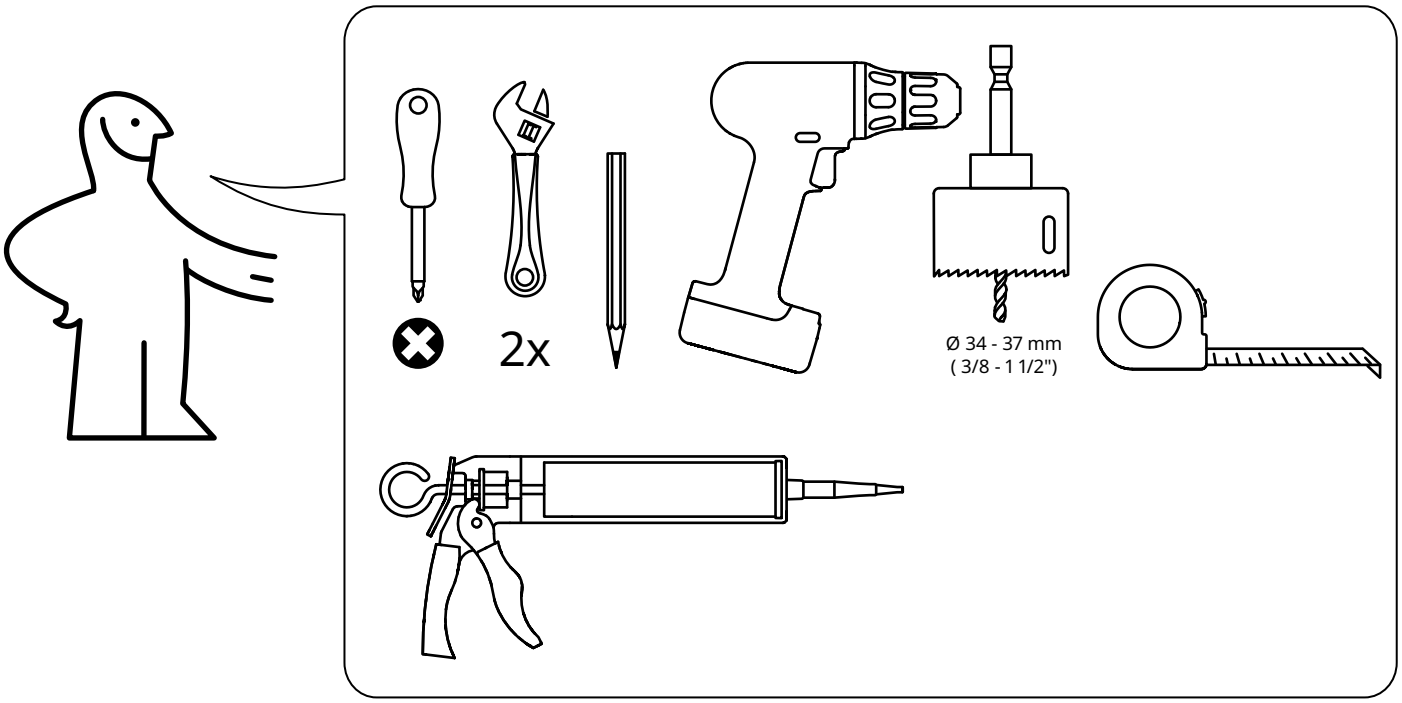
2x
Ø 34 - 37 mm
(3/8 - 1 1/2")

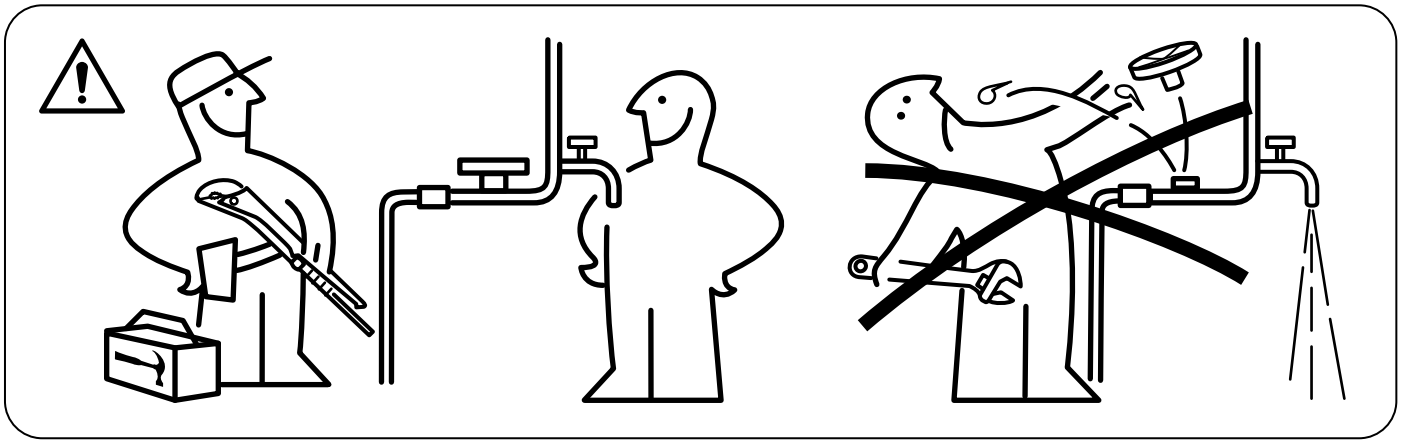

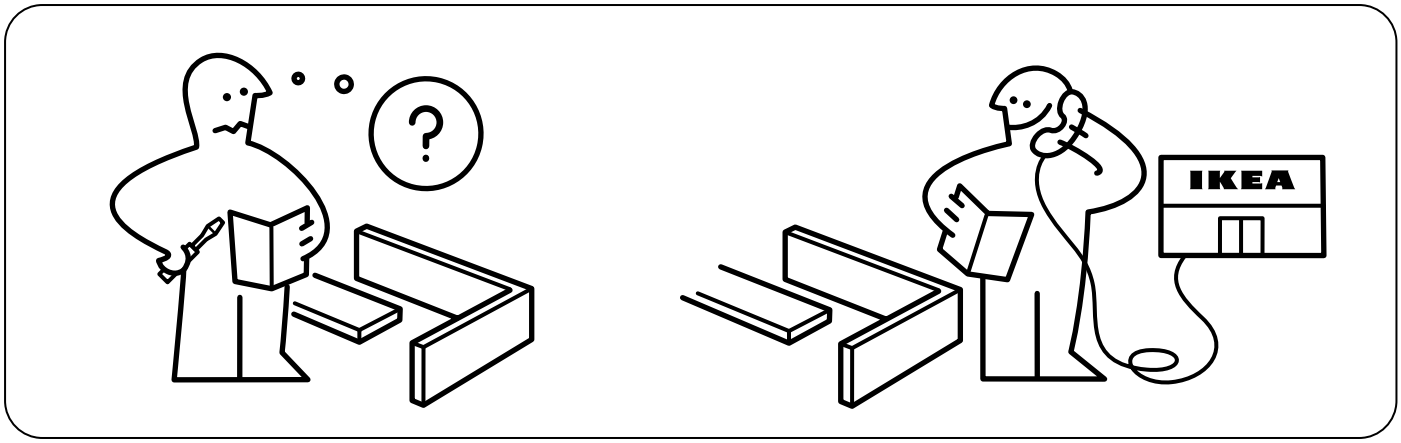
?
IKEA

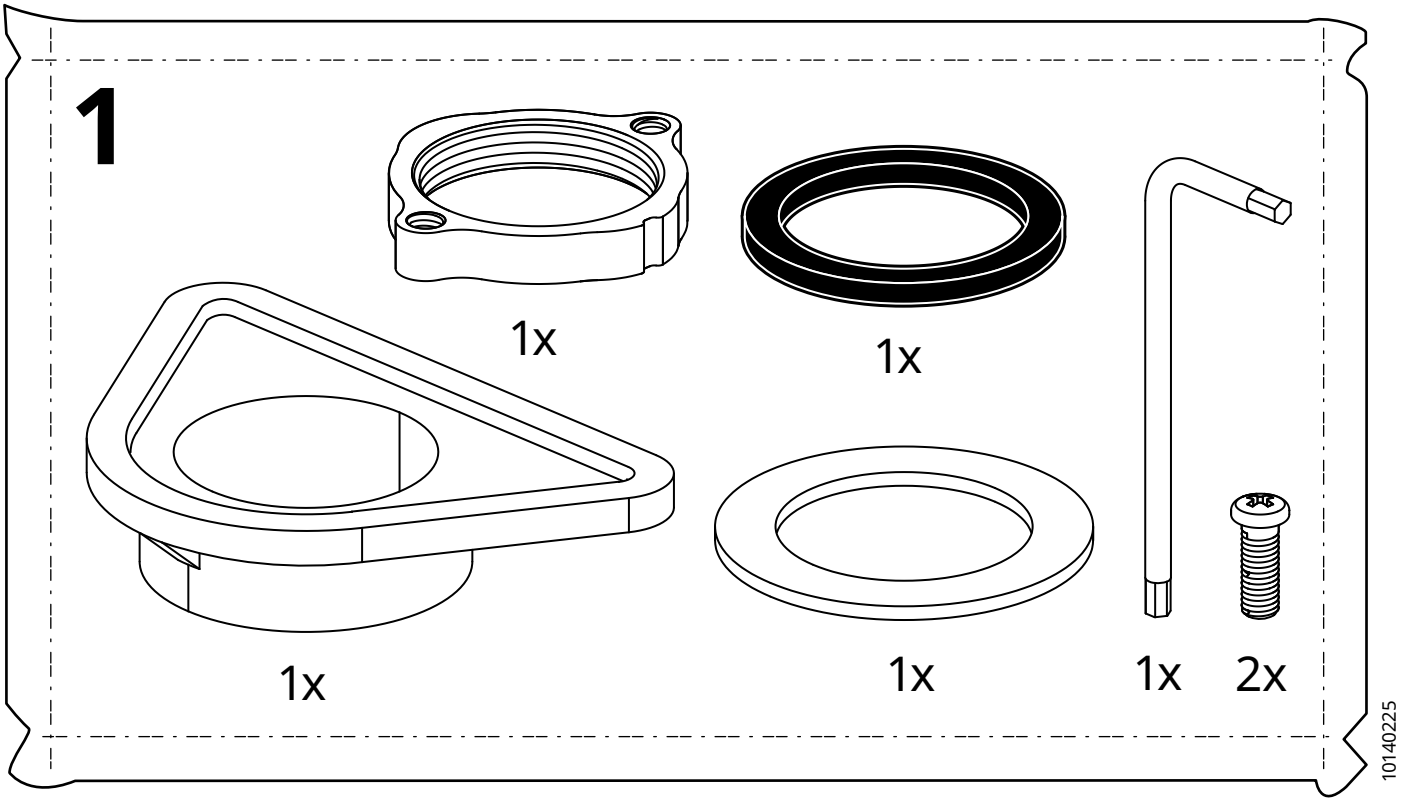
1
1x
1x
1x
1x
1x
2x
10140225

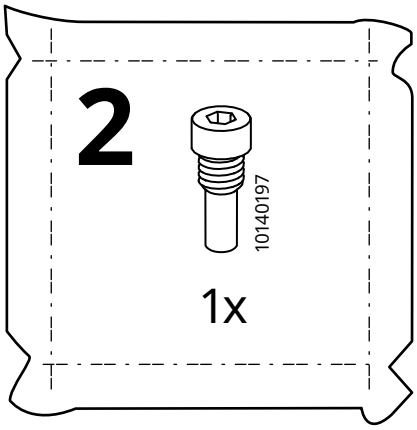
2
10140197
1x

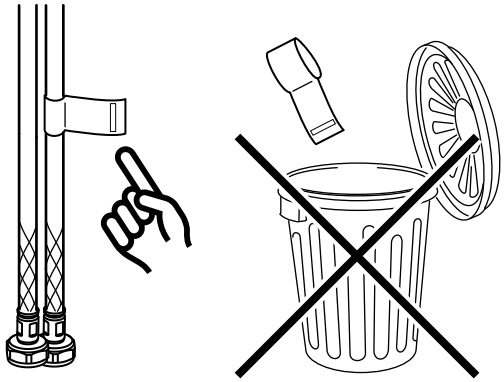

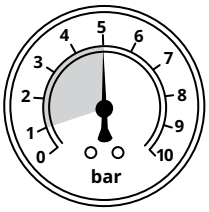

Svenska
Rekommenderad varmvattentemperatur:

60°C

Max. varmvattentemperatur: 80°C

English
Recommended hot water temperature: 60°C

Max. hot water temperature: 80°C

Svenska
Rekommenderat arbetstryck:

1 - 5 bar

Max. statiskt tryck: 10 bar

Max. provningstryck: 16 bar

English
Recommended working pressure: 1 - 5 bar

Max. static pressure: 10 bar

Max. test pressure: 16 bar

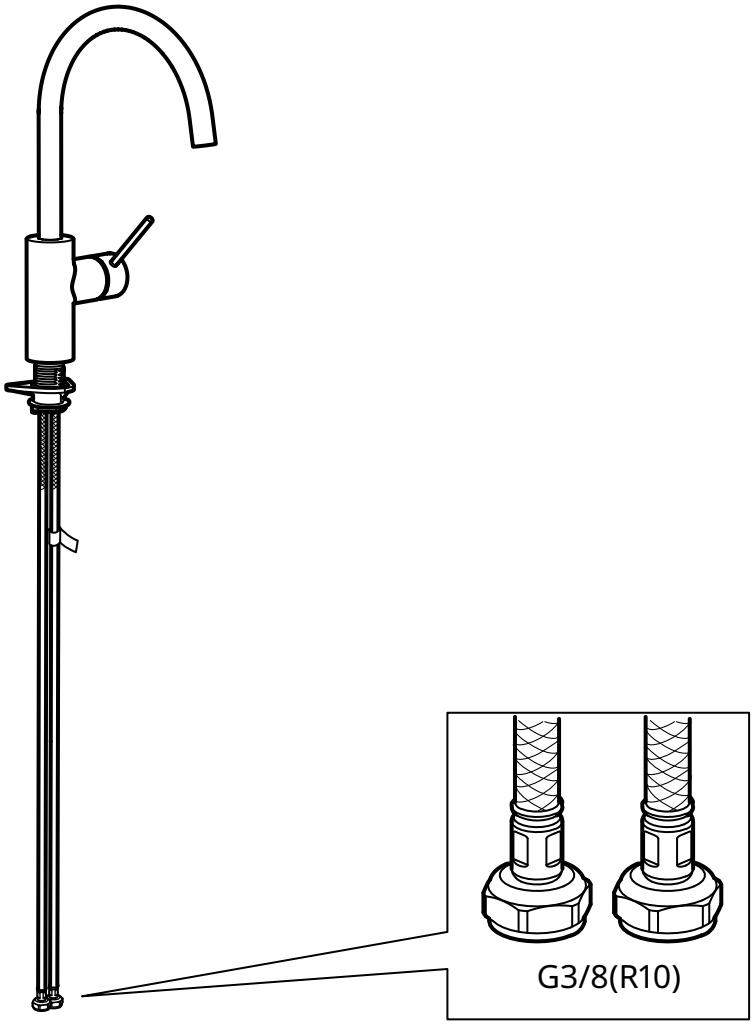

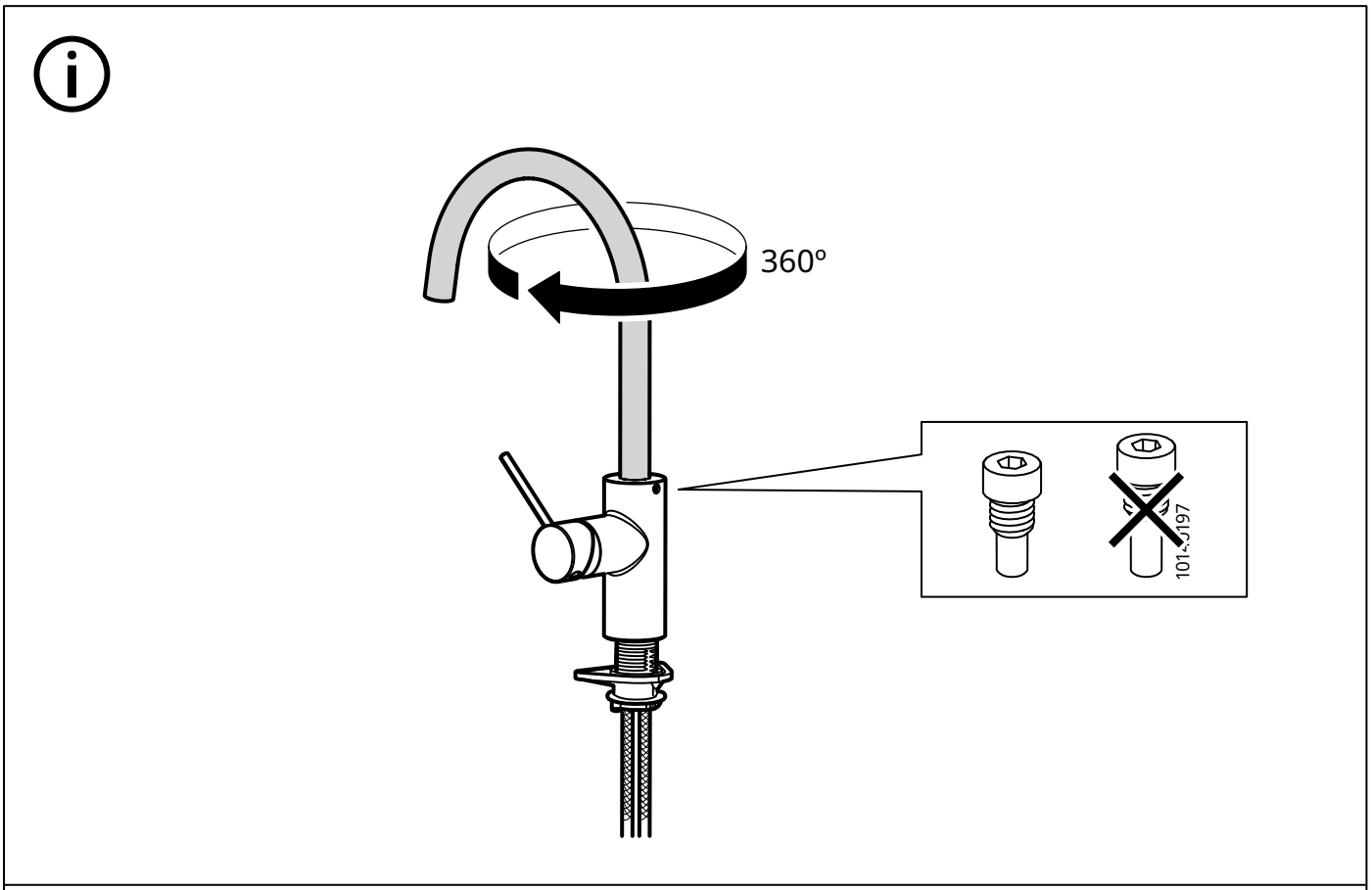
360º
10140197

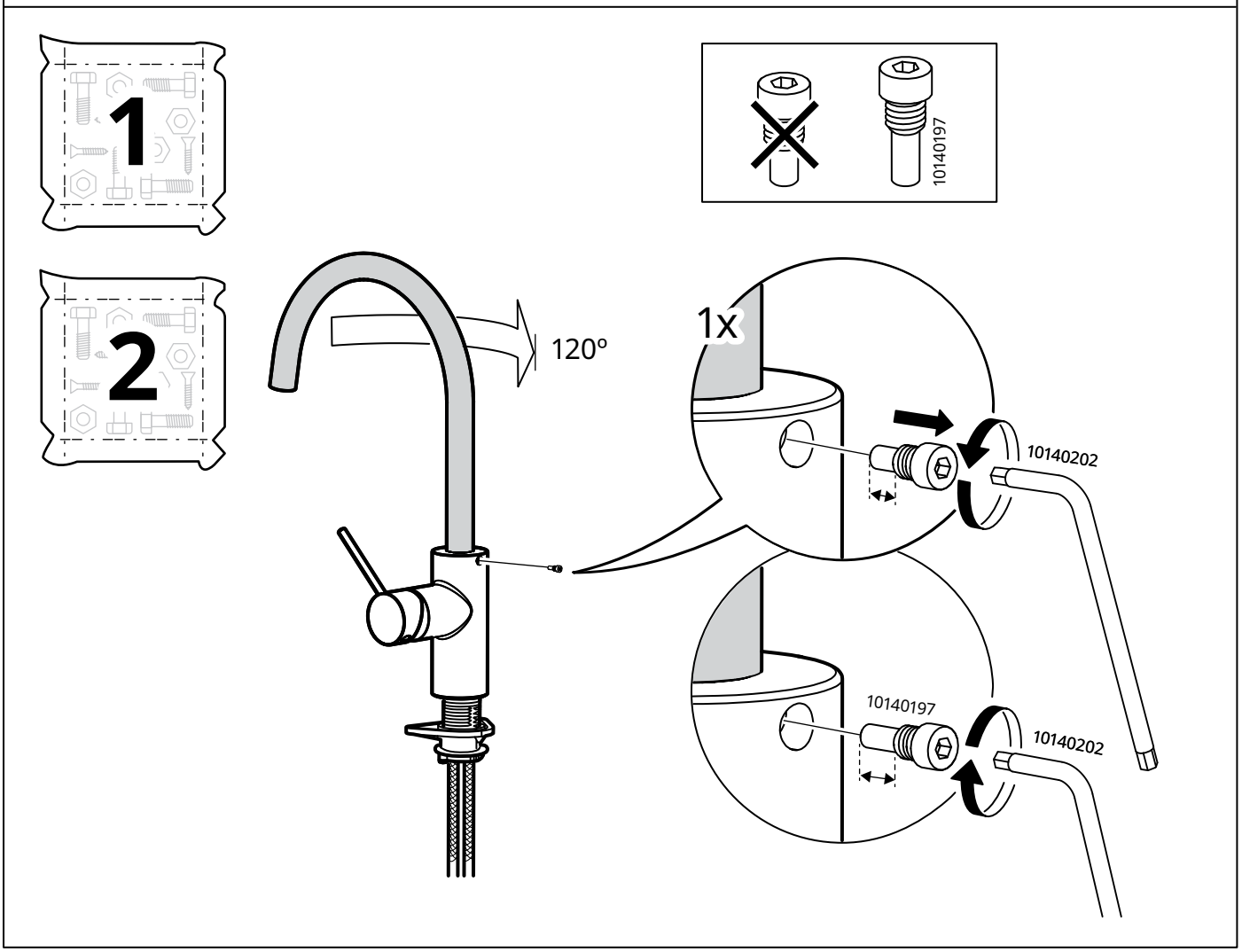
1
2
10140197
120º
1x
10140202
10140197
10140202

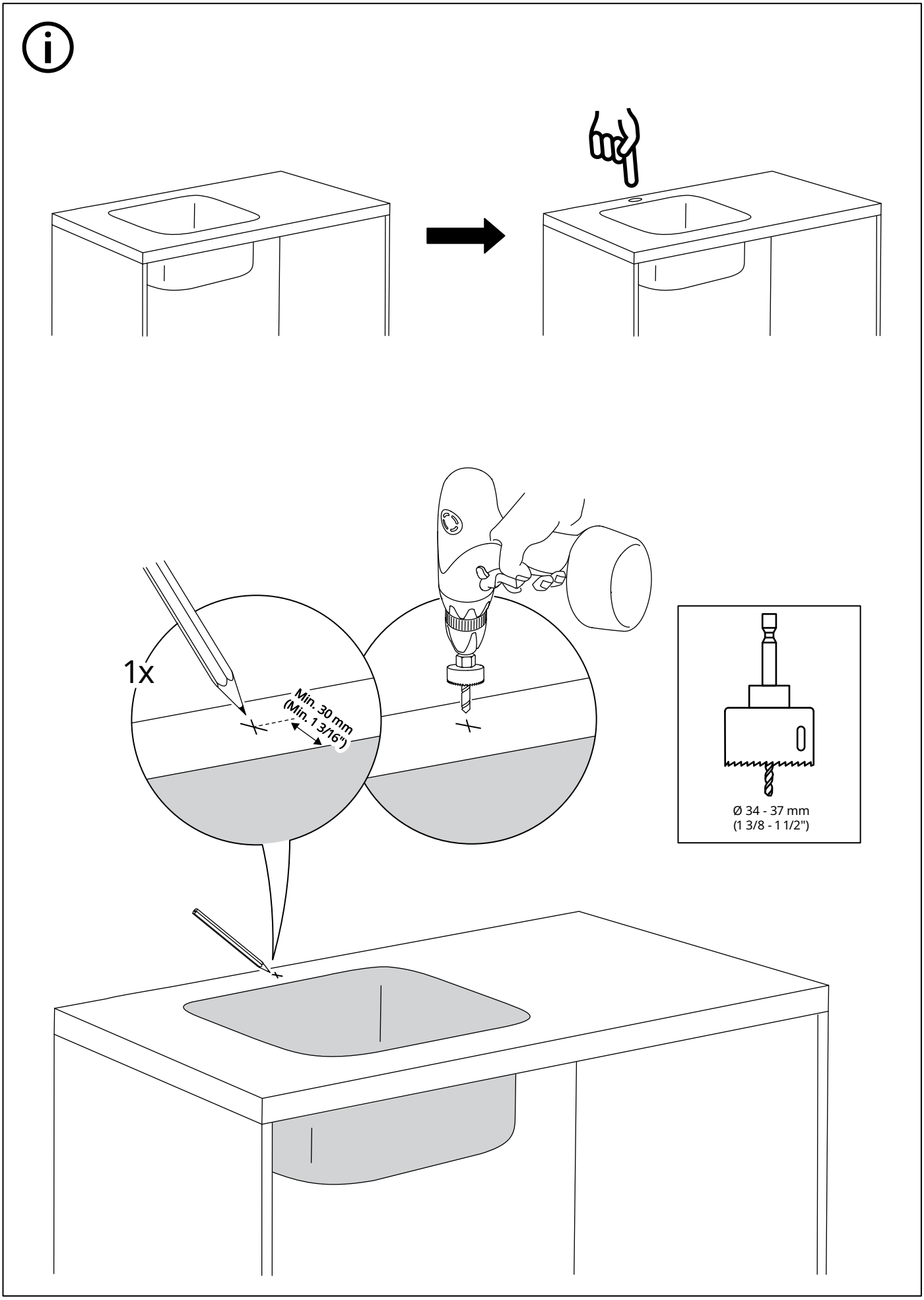
1x
Min. 30 mm
(Min. 1 3/16")
Ø 34 - 37 mm
(1 3/8 - 1 1/2")

1

Svenska
Täta de öppna ytorna med silikon för att förhindra vatten från att tränga in i bänkskivan vid eventuellt läckage. Silikon medföljer ej.

English
Seal the open surfaces with silicone to prevent water from penetrating the worktop upon any leaks. Silicone is not included.

Svenska
Silikonfogmassan måste vara vatten- och mögelbeständig och lämplig för installationen, i enlighet med EN 15651-3, klass XS1.

English
Silicone sealant must be water- and mould-resistant and suitable for the installation, according to EN 15651-3, Class XS1.

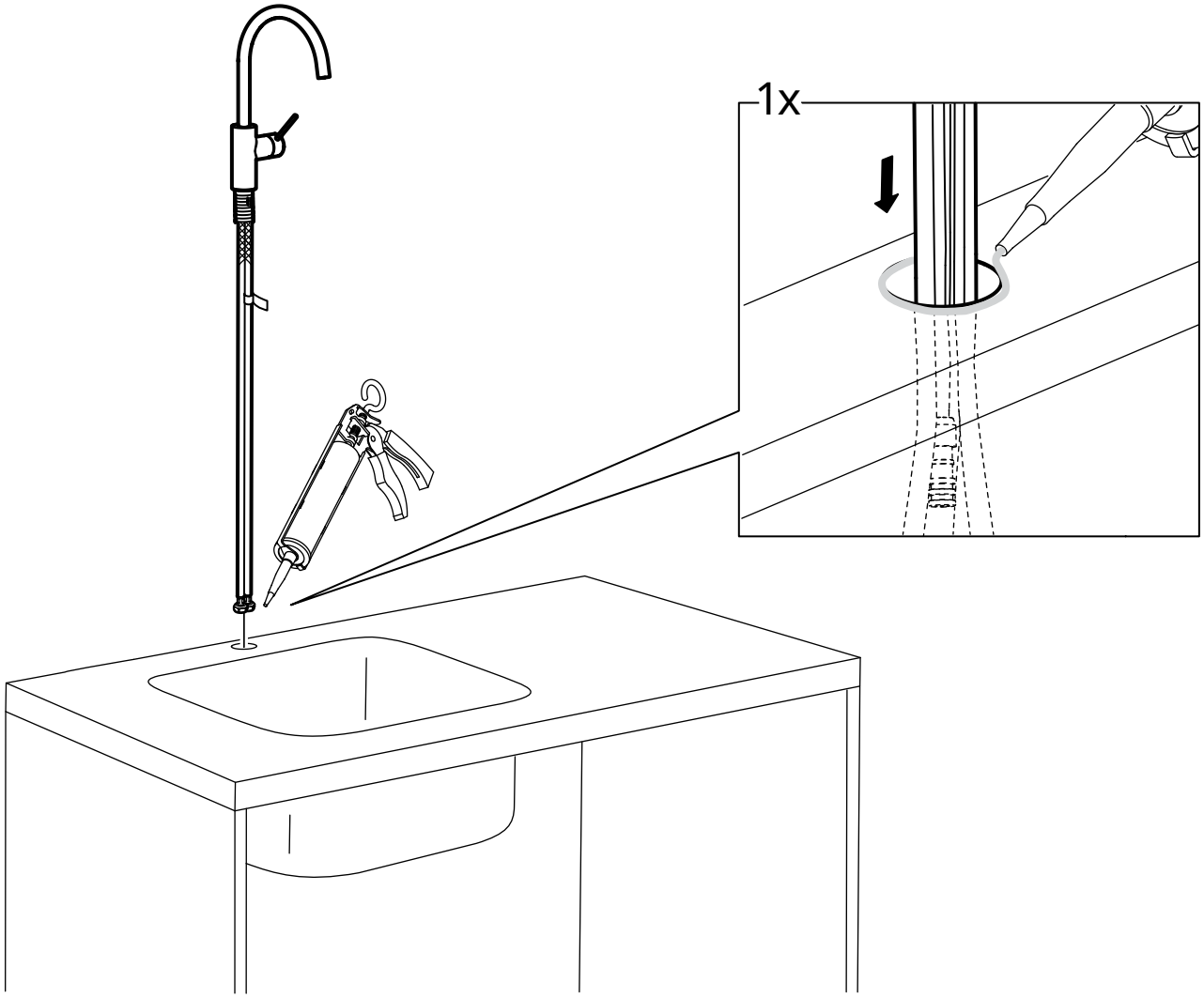

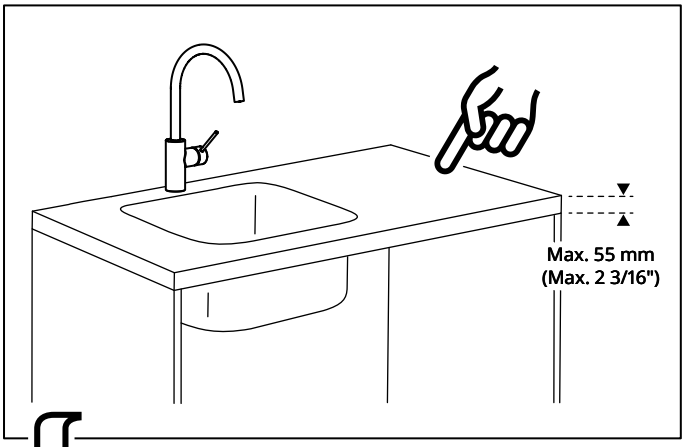

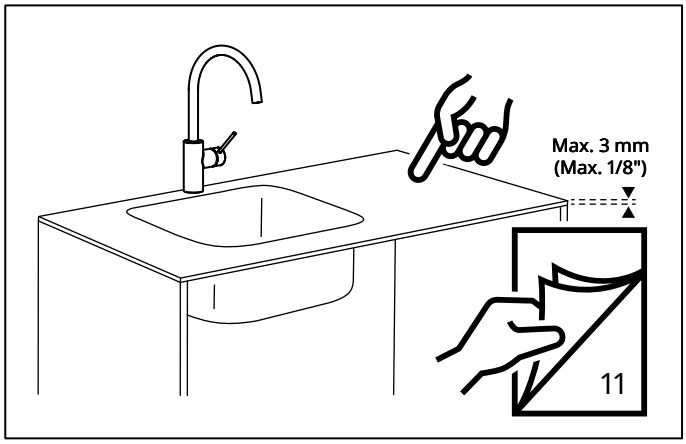

2

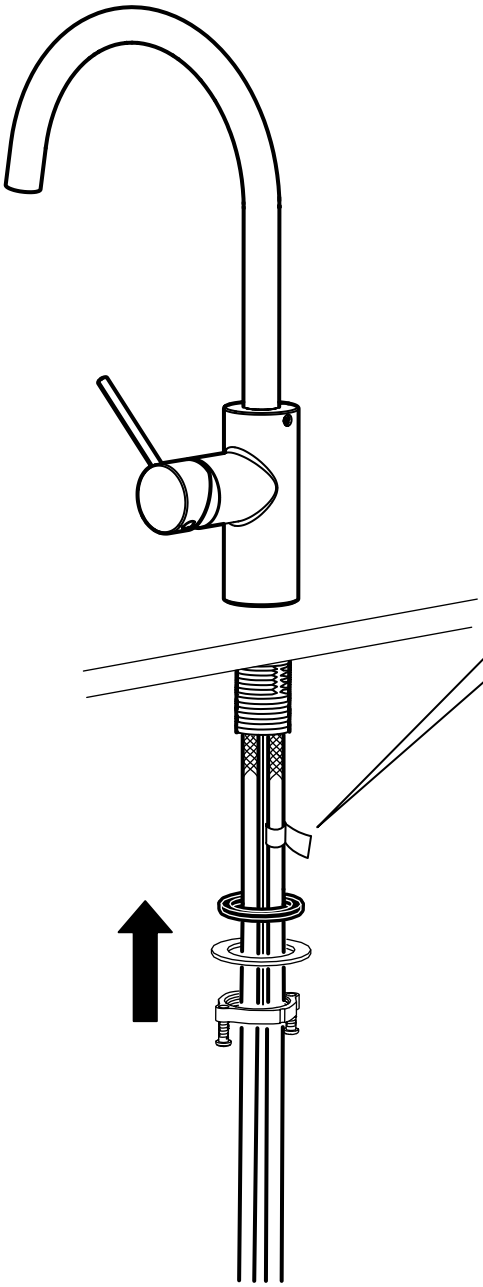

1x

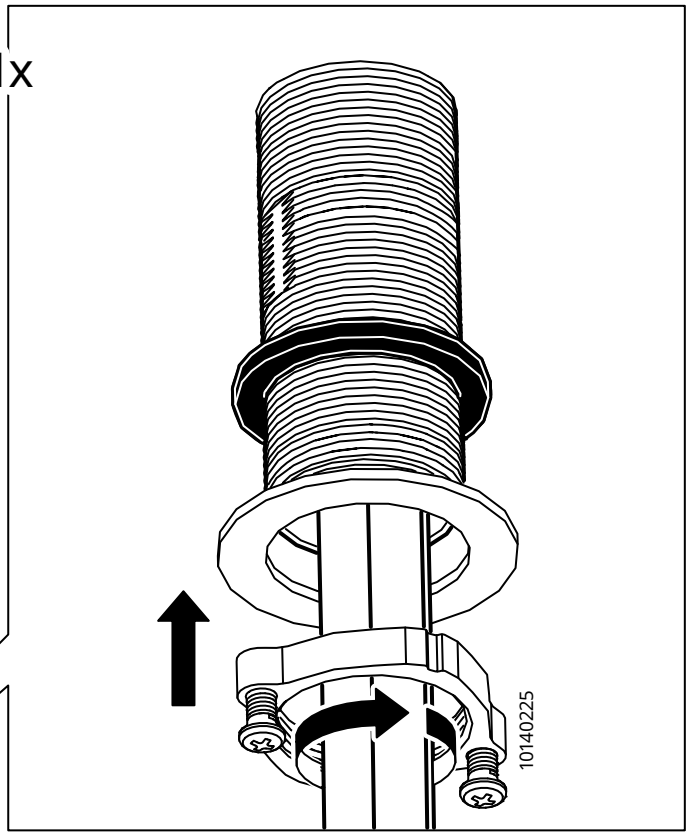

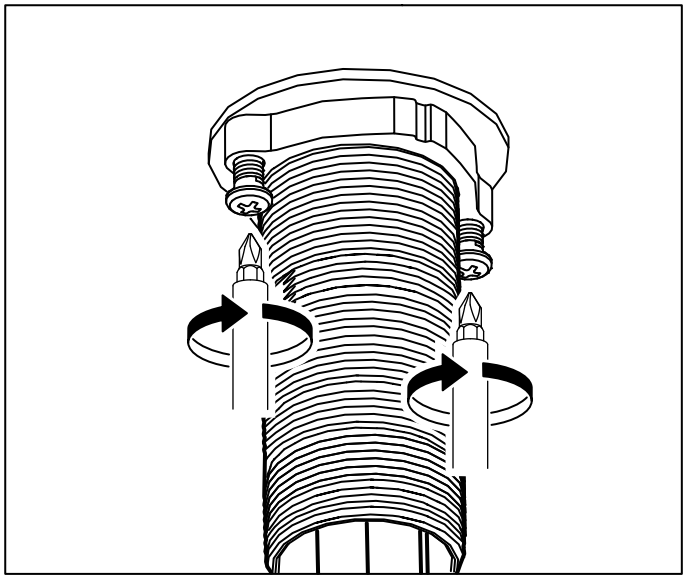

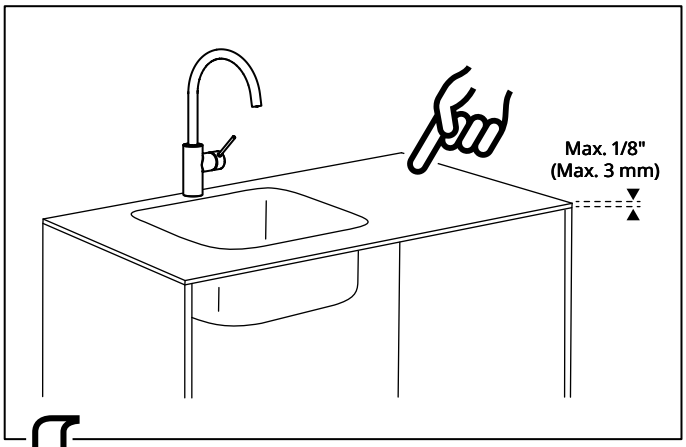

2

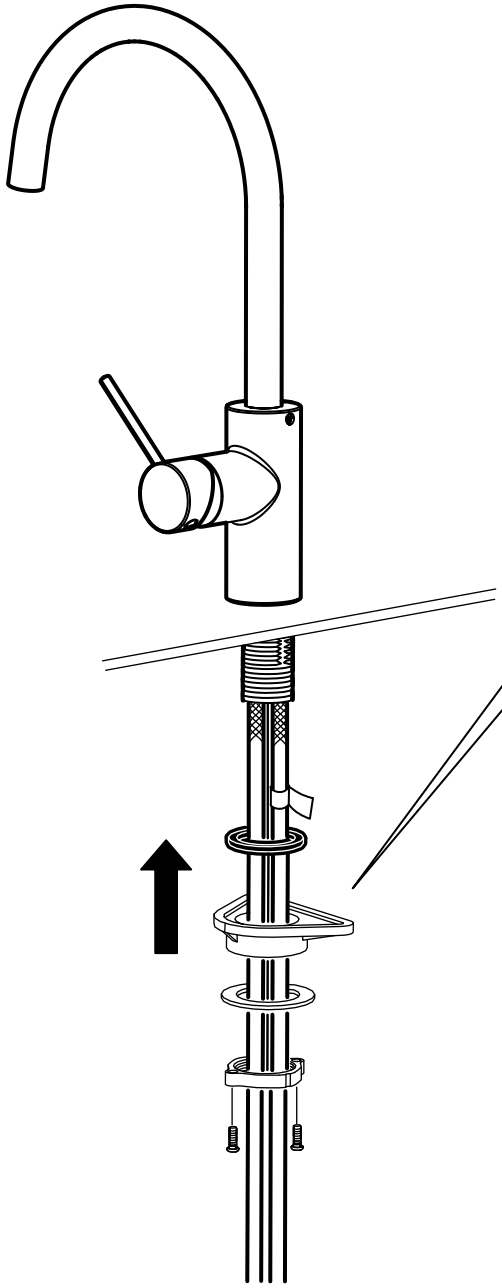

1x

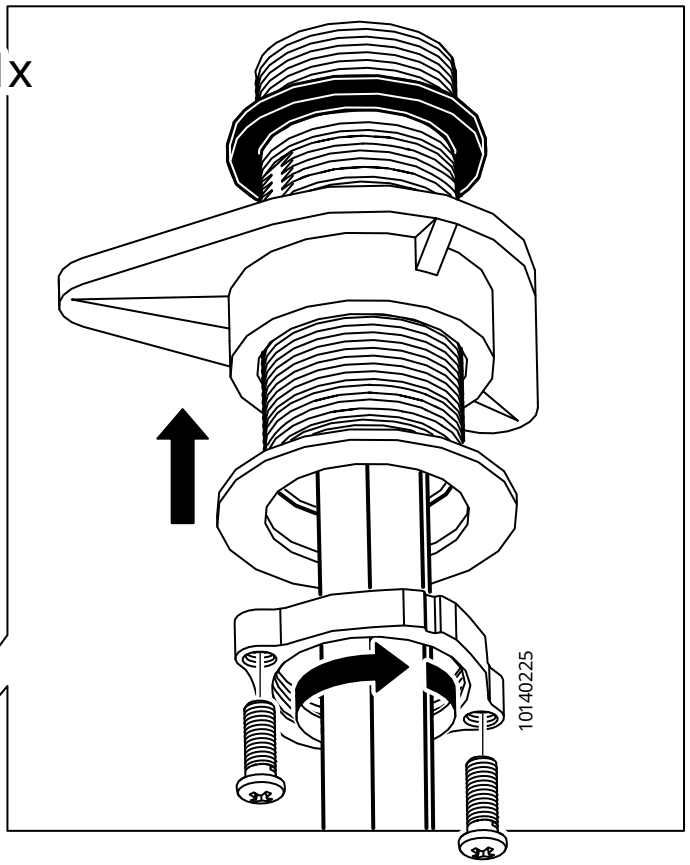

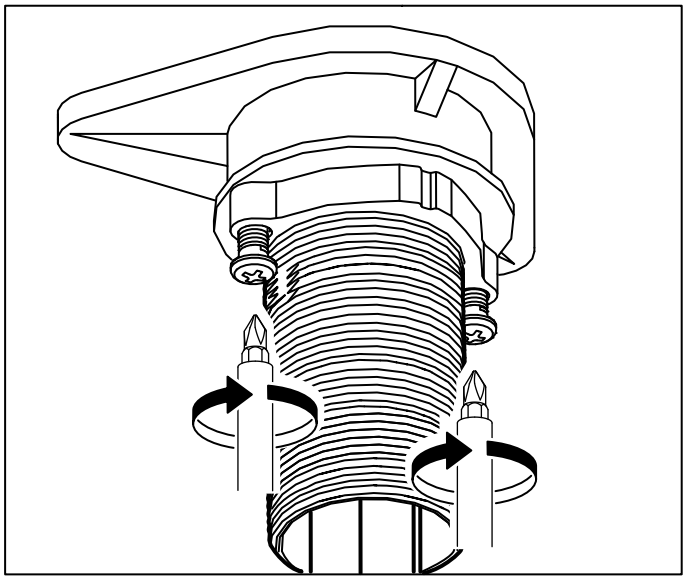

3

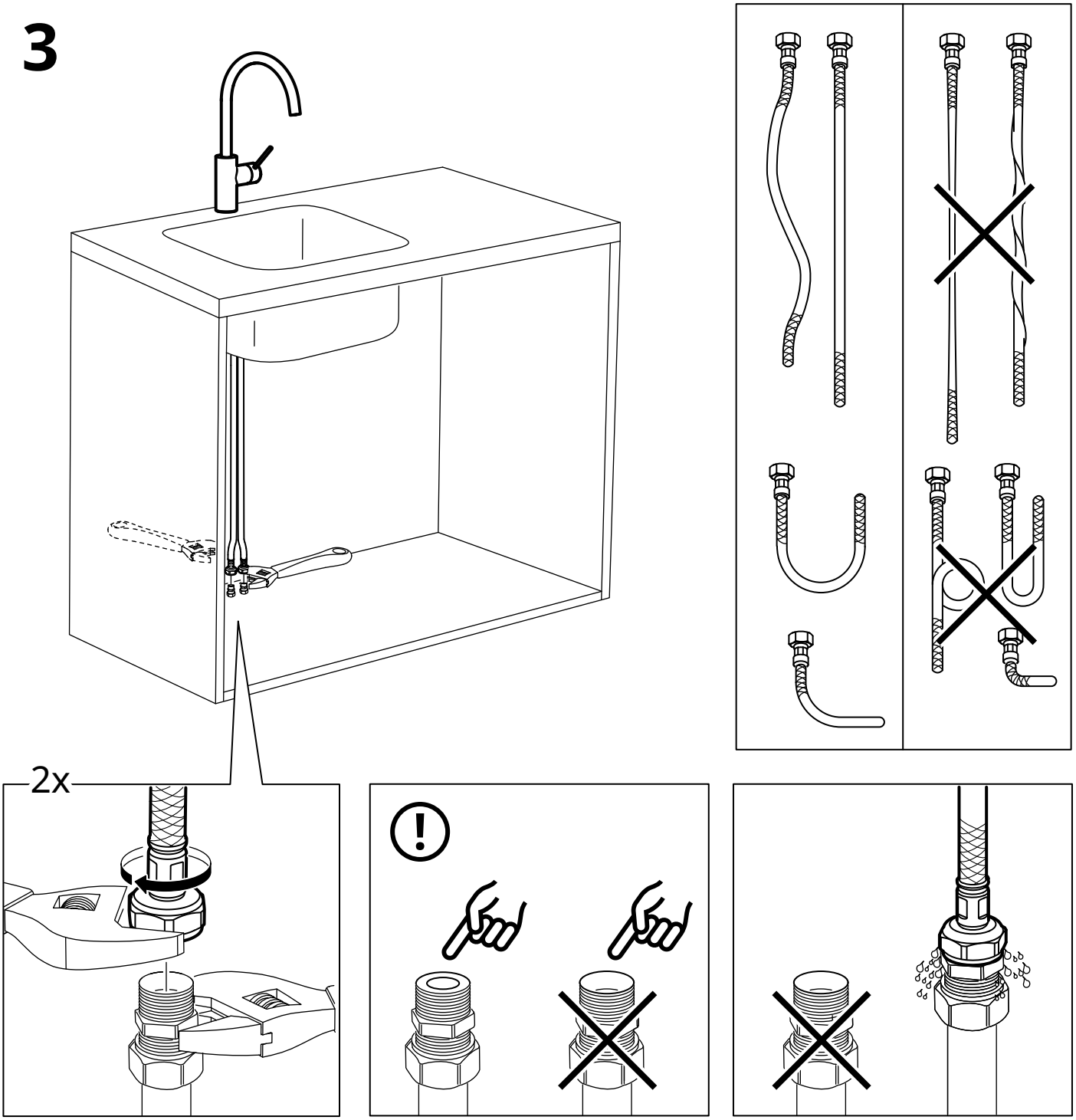

Svenska
Röranslutningen måste vara plan och fri från vassa kanter.

English
The pipe connection needs to be flat and free from sharp edges.

Svenska
OBS! Dra aldrig åt för hårt; slangar och packningar kan skadas.

English
IMPORTANT! Do not tighten too hard: this can damage hoses/pipes and washers.

AA-2665038-2

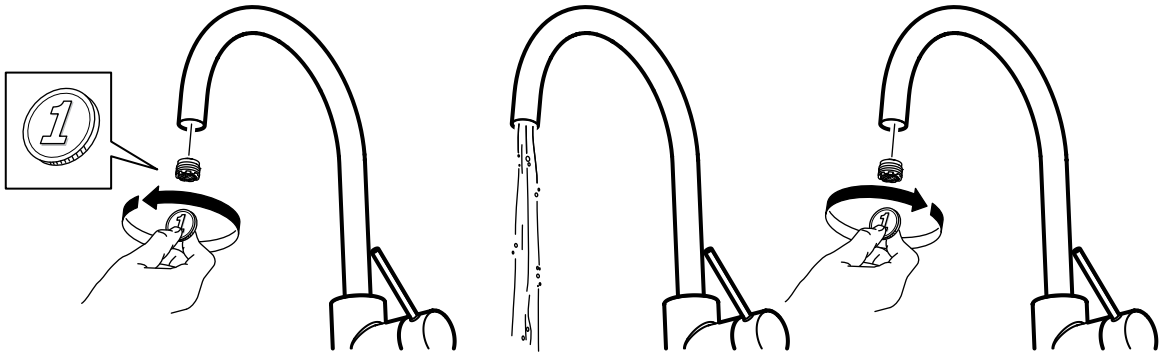

Svenska
Innan användning: skruva loss filtret med ett mynt och låt vatten rinna igenom några minuter. Skruva sedan på filtret igen.

OBS! Dra inte åt för hårt; filtret kan skadas.

English
Before use: Unscrew the Aerator/Flow Guide with a coin and allow the water to run freely for a few minutes. Then screw the Aerator/Flow Guide back in place up to the stop DO NOT OVER TIGHTEN.

Svenska
Kontrollera regelbundet att installationen är tät.

English
Check at regular intervals to make sure that the installation is not leaking.

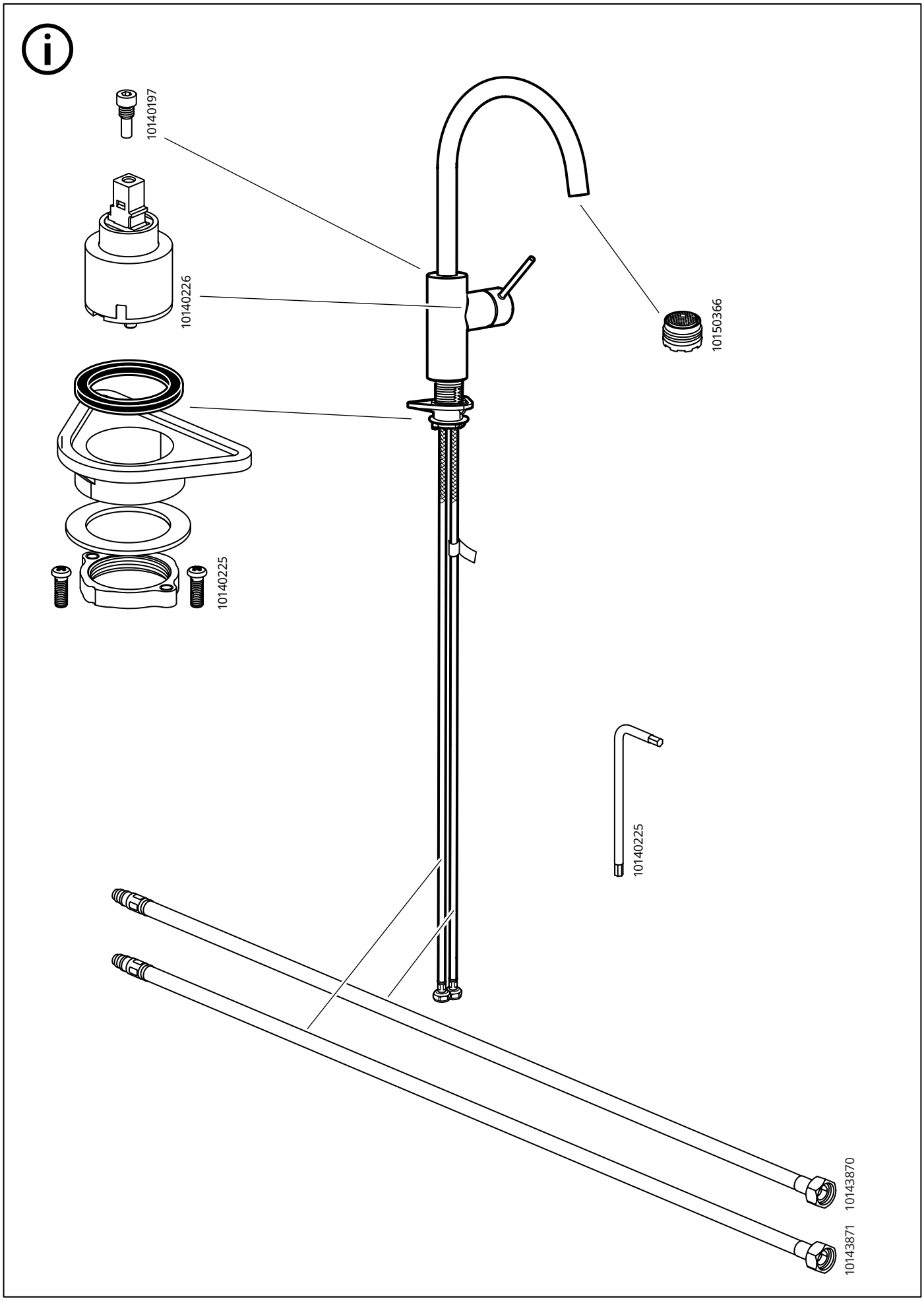

© Inter IKEA Systems B.V. 2025
2026-03-19 AA-2665038-2