SPJUTBO

en
de
fr
it
da
fi
no
sv
pt
es

Design and Quality
Ikea of Sweden

ENGLISH	4
DEUTSCH	13
FRANÇAIS	24
ITALIANO	34
DANSK	44
SUOMI	53
NORSK	62
SVENSKA	71
PORTUGUÊS	80
ESPAÑOL	90

Safety Instructions

- This section includes the safety instructions necessary to prevent the risk of personal injury or material damage.
- If the product is handed over to someone else for personal use or second-hand use purposes, the user's manual, product labels and other relevant documents and parts should also be given.
- Our company shall not be held responsible for damages that may occur if these instructions are not observed.
- Failure to follow these instructions shall void any warranty.
- Always have the installation and repair works made by the manufacturer, the authorised service or a person that the importer company shall designate.
- Use original spare parts and accessories only.
- Do not repair or replace any component of the product unless it is clearly specified in the user's manual.
- Do not make technical modifications on the product.

Intended Use

- This product is designed to be used at home. It is not suitable for commercial use.
- Do not use the product in gardens, balconies or other outdoors. This product is intended to be used in households and in the staff kitchens of shops, offices and other working environments.
- **CAUTION:** This product should be used for cooking purposes only. It should not be used for different purposes, such as heating the room.
- The oven can be used to defrost, bake, fry and grill food.
- This product should not be used for plate heating, drying by hanging towels or clothes on the handle.

Child, Vulnerable Person and Pet Safety

- This product can be used by children 8 years of age and older, and people who are underdeveloped in physical, sensory or mental skills, or who have lack of experience and knowledge, as long as they are supervised or trained about the safe use and hazards of the product.
- Children should not play with the product. Cleaning and user maintenance should not be performed by children unless there is someone overseeing them.
- This product should not be used by people with limited physical, sensory or mental capacity (including children), unless they are kept under supervision or receive the necessary instructions.
- Children should be supervised to ensure that they do not play with the product.
- Electrical products are dangerous for children and pets. Children and pets must not play with, climb on, or enter the product.
- Do not put objects that children may reach on the product.
- **CAUTION:** During use, the accessible surfaces of the product are hot. Keep children away from the product.
- Keep the packaging materials out of the reach of children. There is a hazard of injury and suffocation.
- When the door is open, do not put any heavy objects on it or allow children to sit on it. You may cause the oven to tip over or damage the door hinges.

To download the full version visit www.ikea.com

- Before discarding worn out and useless products:

1. Unplug the power plug and remove it from the socket.
2. Cut off the power cable and disconnect it with the plug from the product.
3. Take precautions to prevent children from entering the product.
4. Do not allow children to play with product when it is in idle mode.

⚠ Electrical Safety

- Plug the product into a grounded outlet protected by a fuse that matches the current ratings indicated on the type label. Have the grounding installation made by a qualified electrician. Do not use the product without grounding in accordance with local / national regulations.
- The plug or the electrical connection of the appliance shall be in an easily accessible place. If this is not possible, there should be a mechanism (fuse, switch, key switch, etc.) on the electrical installation to which the product is connected, in compliance with the electrical regulations and separating all poles from the network.
- Unplug the product or switch off the fuse before repair, maintenance and cleaning.
- Plug the product into an outlet that meets the voltage and frequency values specified on the type label.
- (If your product does not have a mains cable) only use the connecting cable described in the "Technical specifications" section.
- Do not jam the power cable under and behind the product. Do not put a heavy object on the power cable. The power cable should not be bent, crushed, and come into contact with any heat source.
- Make sure that the power cable is not jammed while putting the product to its place after assembly or cleaning.
- The rear surface of the oven gets hot when it is in use. The power cables must not touch the rear surface of the product. Otherwise it might get damaged.
- Do not jam the electric cables into the oven door and do not pass them over hot surfaces. Otherwise, cable insulation may melt and cause fire as a result of short circuit.
- Use original cable only. Do not use cut or damaged cables.
- Do not use an extension cord or multi-plug to operate your product.
- Contact the authorized service centre or importer to use the approved adapter in cases where the use of a converter adapter (for plug type) is necessary.
- Contact the importer or the authorized service centre if the length of the power line is inadequate.
- Portable power sources or multiple plugs may overheat and catch fire. Keep multiple plugs and portable power sources away from the product.
- If the power cable is damaged, it must be replaced by the manufacturer, an authorized service or a person to be specified by the importer company in order to prevent possible dangers.
- **CAUTION:** Before replacing the oven lamp, be sure to disconnect the product from the mains supply to avoid the risk of electric shock. Unplug the product or turn off the fuse from the fuse box.

If your product has a power cable and plug:

- Never put the product plug into a broken, loose, or out-of-socket plug. Make sure the plug is fully inserted into the socket. Otherwise the connections may overheat and cause a fire.

To download the full version visit www.ikea.com

- Avoid inserting the device into plugs that are greasy, unclean, or potentially exposed to water (such as those near a worktop where water may escape). Otherwise there is a risk of short circuit and electrocution.
- Never touch the plug with wet hands!
- Pull the plug out of the socket using the plug's body rather than the cord itself.

⚠ Transportation Safety

- Disconnect the product from the mains before transporting the product.
- The product is heavy, carry the product with at least two people.
- Do not use the door and / or handle to transport or move the product.
- Do not place items on the appliance. Carry the appliance vertically.
- When you need to transport the product, wrap it with bubble wrap packaging material or thick cardboard and tape it tightly. Secure the moving parts of the product firmly to prevent damage.
- Before the product is installed, check the product for any damage after transport. Contact the importer or the authorized service centre if damaged.

⚠ Installation Safety

- Before beginning the installation, de-energize the power line to which the product will be connected by turning off the fuse.
- Always wear protective gloves during transport and installation. Otherwise there is a risk of injury from sharp edges!
- Before the product is installed, check the product for any damage. Do not have it installed if the product is damaged.
- Avoid using any heat-insulating materials to cover the interior of the furniture that will be installed.
- Direct sunlight and heat sources, such as electric or gas heaters, must not be present in the area where the product is installed.
- Keep the surroundings of all ventilation ducts of the product open.
- To avoid overheating, product installation should not be carried out behind decorative covers.
- In cases where a gas hose/pipe or plastic water pipe is situated behind the designated installation area for the product, it is imperative to guarantee that there is no contact between the product and these utility lines. Otherwise the hose/pipe may be crushed.
- If there is a socket behind the place where the product will be installed, it must be ensured that the product does not come into contact with the socket nor with the plug plugged into the socket.

⚠ Safety of Use

- Ensure that the appliance is switched off after every use.
- If you will not use the product for a long time, unplug it or turn off the power from the fuse box.
- Don't use the product if it breaks down or gets damaged while being used. Disconnect the product from the electricity. Contact the importer or the authorized service centre.
- Do not use the product if the front door glass is removed or cracked. Otherwise there is a risk of injury and environmental damage.
- Do not step on the appliance for any reason.

To download the full version visit www.ikea.com

- Never use the product when your judgement or coordination is impaired by the use of alcohol and/or drugs.
- Flammable objects must not be kept in and around the cooking area. Otherwise, these may lead to fire.
- The oven handle is not a towel dryer. When using the product, do not hang towels, gloves or similar textiles on the handle.
- The hinges of the product door move when opening and closing the door and might jam. When opening / closing the door, do not hold the part with the hinges.

⚠ Temperature Warnings

- **CAUTION:** When the product is in use, the product and its accessible parts will be hot. Care should be taken to avoid touching the product and heating elements. Children under 8 years of age should be kept away from the product unless constantly supervised.
- Do not place flammable / explosive materials near the product, as the surfaces will be hot while it is operating.
- Keep your distance when opening the oven door during or at the end of cooking. The steam may burn your hand, face and/or eyes.
- During operation the product is hot. Care should be taken to avoid touching hot parts, inside of the oven and heating elements.
- Always wear heat-resistant oven gloves when handling the product.

⚠ Accessory Use

- It is important to use the accessories provided with the product appropriately. For detailed information, refer to the section **"Use of Product Accessories"**.
- Close the oven door after pushing the accessories completely into the cooking space, otherwise they may hit the door glass and damage it.

⚠ Cooking Safety

- Be careful when using alcoholic drinks in your dishes. Alcohol evaporates at high temperatures and may cause fire since it can ignite when it comes into contact with hot surfaces.
- Food residues in the cooking area., such as oil, can ignite. Clean these residues before cooking.
- Food Poisoning Hazard: Do not let food sit in oven for more than 1 hour before or after cooking. Otherwise it may cause food poisoning or diseases.
- Do not heat closed tins and glass jars in the oven. The pressure that would build-up in the tin/jar may cause it to burst.
- When the oven is in use, NEVER place baking tray, dishes or aluminium foil directly on the bottom of the oven. The heat accumulation might damage the bottom of the oven, and might even cause damage to the oven cabinet or kitchen flooring.

Be mindful of the following precautions when using greasy parchment paper or similar materials:

- Place the greaseproof paper in a cookware or on the oven accessory (tray, wire grill, etc.) with food and place it in the preheated oven.
- To prevent the risk of touching the oven heating elements and obstructing the flow of hot air, remove any excess parts of greaseproof paper that hang from accessories or containers. Do not use greaseproof paper at oven temperatures higher than the maximum usage temperature specified by the manufacturer. Never place greaseproof paper on the oven base.

To download the full version visit www.ikea.com

- Do not place it on top of accessories during preheating.
- Always press down with a plate or similar object to prevent the material from flying around due to the air circulation inside the oven.
- Only cover the necessary surface inside the tray.
- After each use, the tray should be cleaned, and any greaseproof paper or similar materials used in the tray should be replaced. Otherwise, liquids dripping onto the tray can cause smoking or even ignite flames.
- An air flow is generated when the product lid is opened. Greaseproof paper can come into contact with heating elements and ignite.
- When using wire grill, a tray should be placed on the lower rack. Otherwise, the food oil and other components that drip onto the oven bottom can create heavy smoke and lead to flames.
- Close the oven door during grilling. Hot surfaces may cause burns!
- Food not suitable for grilling carries a fire hazard. Grill only food that is suitable for heavy grill fire. Do not place the food too far in the back of the grill. This is the hottest area and fatty foods may catch fire.

⚠ Maintenance and Cleaning Safety

- Wait for the product to cool before cleaning the product. Hot surfaces may cause burns!
- Never wash the product by spraying or pouring water on it! There is the risk of electric shock!
- Do not use steam cleaners to clean the product as this may cause an electric shock.
- Do not use harsh abrasive cleaners, metal scrapers, wire wool or bleach materials to clean the oven front door glass. These materials can cause glass surfaces to be scratched and broken.

⚠ High temperature self-cleaning (Pyrolysis)

- During self-cleaning, the surfaces become hotter than in standard use. Keep children away.
- Hot surfaces cause burns! Do not touch the product during self-cleaning and keep children away from the product. Wait at least 30 minutes before removing the residue.
- During self-cleaning, smoke will be released due to the burning of food residues. Ventilate your kitchen well during the cleaning process.
- Before starting the cleaning, clean the outer surfaces of the oven and the food residues inside the oven with soapy cloth. Remove all accessories and cooking utensils from the oven. If your product has a pyro proof accessory (resistant to high temperature self-cleaning), you do not need to remove these accessories from the oven.
- If there is a hob over your oven, do not operate the hob during prolysis.

Warning! Risk of Injury / Fires / Chemical Emissions (Fumes) during the pyrolytic mode.

- During pyrolytic cleaning, fumes are released that are not harmful to humans, including infants or persons with medical conditions.
- Unlike all humans, some birds and reptiles can be extremely sensitive to potential fumes emitted during the cleaning process of all pyrolytic ovens. Small pets can also be highly sensitive to the localized temperature changes in the vicinity of all pyrolytic ovens when the pyrolytic self-cleaning program is in operation.
- Before carrying out a pyrolytic self cleaning function or the First Use please re-move from the oven cavity:

– Any excess food residues, oil or grease spills / deposits.

To download the full version visit www.ikea.com

– Any removable objects (including shelves, side rails / telescopic runners, etc. provided with the product) particularly any non-stick pots, pans, trays, utensils etc.

- Non-stick surfaces on pots, pans, trays, utensils etc., can be damaged by the high temperature pyrolytic cleaning operation of all pyrolytic ovens and can be al-so a source for low level harmful fumes.
- Read carefully all the instructions for pyrolytic cleaning.
- Keep children away from the appliance while the pyrolytic cleaning is in operation. The appliance becomes very hot and hot air is released from the front cooling vents.
- Pyrolytic cleaning and first maximum temperature use are high temperature operations that can release fumes from cooking residues and construction materials, as such consumers are strongly advised to:

– Provide good ventilation during and after each pyrolytic cleaning.

– Provide good ventilation during and after the first use at maximum temperature operation.

- Ensure that any pets (especially birds) are taken as far as possible from the vicinity of the appliance location during and after the pyrolytic cleaning and first use maximum temperature operation. Keeping them in a different room would be the preferred option during the pyrolytic cycle and until appliance has cooled down again to room temperature. Good ventilation has to be provided during and after (till appliance cool down) operations of the pyrolytic cycle and first maximum temperature use cycle.

Environmental Instructions

Waste Directive

Compliance with the WEEE Directive and Disposing of the Waste Product

This product complies with EU WEEE Directive (2012/19/EU). This product bears a classification symbol for waste electrical and electronic equipment (WEEE).

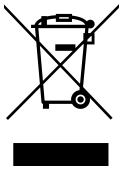

This product has been manufactured with high quality parts and materials which can be reused and are suitable for recycling. Therefore, do not dispose of the waste product with normal domestic and other wastes at the end of its service life. Take it to a collection point for the recycling of electrical and electronic equipment. You can ask your local administration about these collection points. Disposing of the appliance properly helps prevent negative consequences for the environment and human health.

Compliance with RoHS Directive:

The product you have purchased complies with EU RoHS Directive (2011/65/EU). It does not contain harmful and prohibited materials specified in the Directive.

Package Information

Packaging materials of the product are manufactured from recyclable materials in accordance with our National Environment Regulations. Do not dispose of the packaging waste with the household or other wastes, take it to the packaging material collection points designated by the local authorities.

Recommendations for Energy Saving

According to EU 66/2014, information on energy efficiency can be found on the product receipt supplied with the product.
The following suggestions will help you use your product in an ecological and energy-efficient way:

- Defrost frozen food before baking.
- In the oven, use dark or enamelled containers that transmit heat better.
- If specified in the recipe or user’s manual, always preheat. Do not open the oven door frequently during baking.
- Turn off the product 5 to 10 minutes before the end time of baking in prolonged bakings. You can save up to 20% electricity by using residual heat.
- Try to cook more than one dish at a time in the oven. You may cook at the same time by placing two cookers on the wire rack. In addition, if you cook your meals one after the other, it will save energy because the oven will not lose its heat.

To download the full version visit www.ikea.com

Maintenance and Cleaning

For detailed cleaning information for the different surfaces of your product, see the "Maintenance and Cleaning" section in the full version of the User Manual available at **www.ikea.com.**

General warnings

- Wait for the product to cool before cleaning the product. Hot surfaces may cause burns!
- Do not apply the detergents directly on the hot surfaces. This may cause permanent stains.
- The product should be thoroughly cleaned and dried after each operation. Thus, food residues shall be easily cleaned and these residues shall be prevented from burning when the product is used again later. Thus, the service life of the appliance extends and frequently faced problems are decreased.
- Do not use steam cleaning products for cleaning.
- Some detergents or cleaning agents cause damage to the surface. Unsuitable cleaning agents are: bleach, cleaning products containing ammonia, acid or chloride, steam cleaning products, descaling agents, stain and rust removers, abrasive cleaning products (cream cleaners, scouring powder, scouring cream, abrasive and scratching scrubber, wire, sponges, cleaning cloths containing dirt and detergent residues).
- No special cleaning material is needed in the cleaning made after each use. Clean the appliance using dishwashing detergent, warm water and a soft cloth or sponge and dry it with a dry cloth.
- Be sure to completely wipe off any remaining liquid after cleaning and immediately clean any food splashing around during cooking.
- Do not wash any component of your appliance in a dishwasher unless otherwise stated in the user's manual.
- When cleaning the panels with knob-control, wipe the panel and knobs with a damp soft cloth and dry with a dry cloth. Do not remove the knobs and gaskets underneath to clean the panel. The control panel and knobs may be damaged.

Remove the side wire shelves:

1	Remove the front of the wire shelf by pulling it on the side wall in the opposite direction.	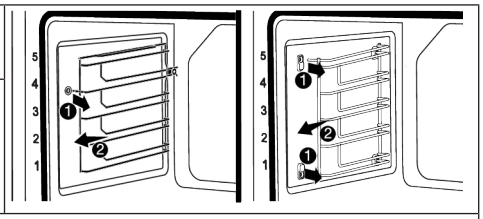
2	Pull the wire shelf towards you to remove it completely.	
3	To reattach the shelves, the procedures applied when removing them must be repeated from the end to the beginning, respectively.	

Removing the oven door

1	Open the oven door.	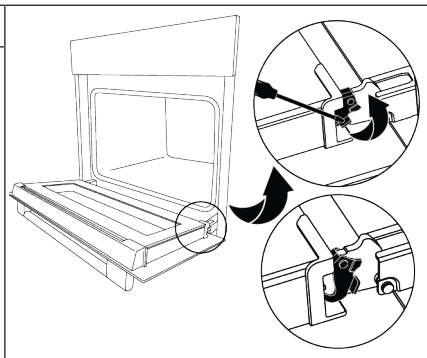
2	Open the clips in the front door hinge socket on the right and left by pushing them with a tool downwards as shown in the figure.	
3	Get the oven door to a half-open position.	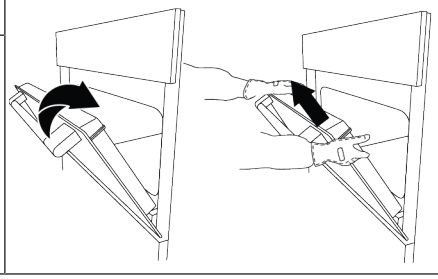
4	Pull the removed door upwards to release it from the right and left hinges and remove it.	

To reattach the door

1	Get the oven door to a half-open position.	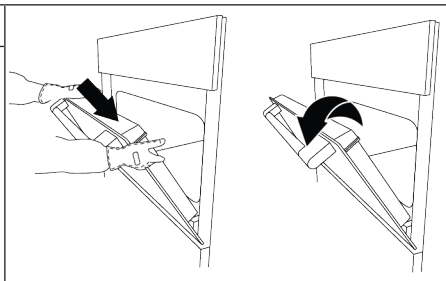
2	Push the removed door downwards to place it from the right and left hinges and open the oven door fully.	
3	Close the clips in the front door hinge socket on the right and left by pushing them with a tool upwards as shown in the figure.	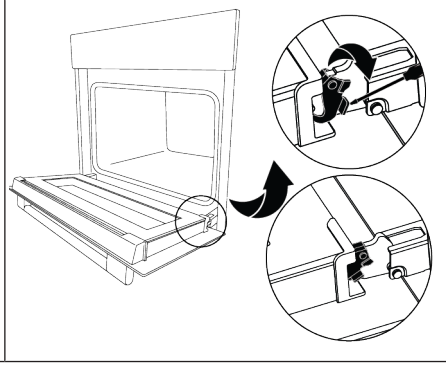

Removing the inner glass of the oven door

1	Open the oven door.	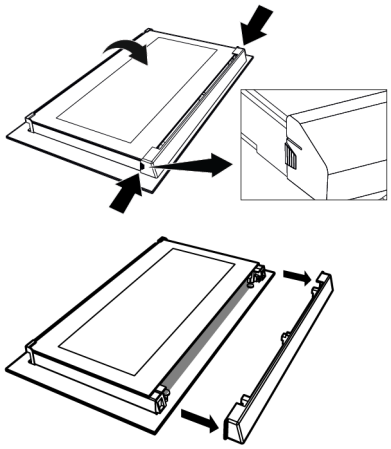
2	Pull the plastic component, attached on the upper section of the front door, towards yourself by simultaneously pushing on the pressure points on both sides of the component and remove it.	
3	As shown in the figure, gently lift the innermost glass (1) towards “A” and then, remove it by pulling towards “B”.	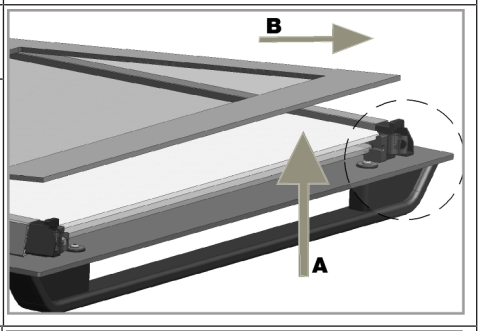
4	Repeat the same process for removing the second and third glasses.	
5	The first step of regrouping the door is to replace the second and third glasses (2, 3). As shown in the figure, place the bevelled edge of the glass to meet the bevelled edge of the plastic slot. The attachment order of the second and third inner glasses is not important, as they are interchangeable.	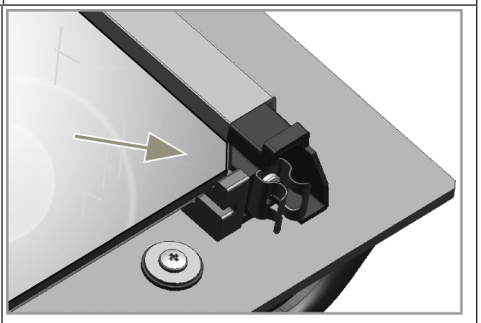
6	While attaching the innermost glass (1), pay attention to place the printed side of the glass on the second inner glass. It is crucial to place the lower corners of all inner glasses to meet the lower plastic slots. Push the plastic component towards the frame until a “click” sound is heard.	
7	After cleaning, all glasses must be reassembled.	

To download the full version visit www.ikea.com

Replacing the oven lamp

General Warnings

- To avoid the risk of electric shock before replacing the oven lamp, disconnect the product and wait for the oven to cool. Hot surfaces may cause burns!
- This oven is powered by an incandescent lamp with less than 40 W, less than 60 mm in height, less than 30 mm in diameter, or a halogen lamp with G9 sockets with less than 60 W power. Lamps are suitable for operation at temperatures above 300 °C. Oven lamps are available from Authorised Services or licensed technicians. This product contains a G energy class lamp.
- The position of the lamp may differ from that is shown in the figure.
- The lamp used in this product is not suitable for use in the lighting of home rooms. The purpose of this lamp is to help the user see food products.
- The lamps used in this product must withstand extreme physical conditions such as temperatures above 50 °C.

1	Disconnect the product from the electricity.	
2	Remove the glass cover by turning it counter clockwise.	
3	If your oven lamp is type (A) shown in the figure below, rotate the oven lamp as shown in the figure and replace it with a new one. If it is type (B) model, pull it out as shown in the figure and replace it with a new one.	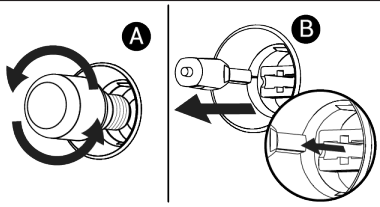
4	Refit the glass cover.	

IKEA guarantee

If you want to claim your product warranty or get product support

Please contact IKEA Customer Support, you find the link to the self-service portal or phone number on www.IKEA.com

To complete your request for service on the self service portal, easier find information about your product or spare parts connected to your product, we urge you to note the IKEA article number (8-digits) and the Serial number on the product label.

KEEP THE PURCHASE/DELIVERY DOCUMENT!

It is your proof of purchase; the warranty will not be valid without it. The receipt also features the name and the IKEA article number (8-digits) for each appliance purchased.

Please read the technical documentation provided with your appliance carefully before contacting us.

To download the full version visit www.ikea.com

⚠ Sicherheitshinweise

- Dieser Abschnitt enthält die Sicherheitshinweise, die notwendig sind, um das Risiko von Personenschäden oder Sachschäden zu vermeiden.
- Wird das Produkt an Dritte zur persönlichen oder Weiterverwendung weitergegeben, sollten auch die Bedienungsanleitung, die Produktetiketten und andere relevante Dokumente und Teile mitgegeben werden.
- Unser Unternehmen übernimmt keine Haftung für Schäden, die durch Nichtbeachtung dieser Anweisungen entstehen.
- Die Nichtbeachtung dieser Anweisungen führt zum Erlöschen jeglicher Gewährleistungsansprüche.
- Lassen Sie die Installations- und Reparaturarbeiten immer vom Hersteller, dem autorisierten Kundendienst oder einer vom Importeur zu benennenden Person durchführen.
- Verwenden Sie ausschließlich Original-Ersatzteile und -Zubehör.
- Reparieren oder ersetzen Sie keine Komponente des Produkts, es sei denn, dies ist in der Bedienungsanleitung ausdrücklich angegeben.
- Nehmen Sie keine technischen Änderungen am Produkt vor.

⚠ Verwendungszweck

- Dieses Produkt wurde für die Verwendung zu Hause entwickelt. Es ist nicht für die kommerzielle Nutzung geeignet.
- Verwenden Sie das Produkt nicht in Gärten, Balkonen oder anderen Außenbereichen. Dieses Produkt ist für den Einsatz in Haushalten und in der Personalküche von Geschäften, Büros und anderen Arbeitsumgebungen vorgesehen.
- **WARNUNG:** Dieses Produkt sollte nur für Kochzwecke verwendet werden. Es sollte nicht für andere Zwecke verwendet werden, wie z.B. zum Heizen des Raumes.
- Der Ofen kann zum Auftauen, Backen, Braten und Grillen von Lebensmitteln verwendet werden.
- Dieses Produkt sollte nicht zum Erhitzen von Tellern oder zum Trocknen von Handtüchern oder Kleidung am Griff verwendet werden.

⚠ Besondere Sicherheitshinweise rund um Kinder, schutzbedürftige Menschen und Haustiere

- Das Gerät darf nur dann von Kindern ab 8 Jahren und von Menschen, die unter körperlichen oder geistigen Einschränkungen leiden, bedient werden, wenn diese zuvor gründlich über die möglichen Gefahren des Gerätes und einen sicheren Umgang damit aufgeklärt wurden. Dies gilt natürlich auch für sämtliche sonstigen Leute, die sich mit solchen Geräten noch nicht auskennen.
- Lassen Sie Kinder nicht mit dem Gerät spielen. Reinigungs- und leichte Wartungstätigkeiten dürfen nur dann von Kindern erledigt werden, wenn sie dabei stets unter Aufsicht stehen.
- Das Gerät sollte nicht von Menschen bedient werden, die unter körperlichen oder geistigen Einschränkungen leiden, sofern diese nicht stets beaufsichtigt werden und gründlich mit der Bedienung des Gerätes vertraut gemacht wurden. Dies gilt natürlich auch für Kinder.
- Kinder sollten stets beaufsichtigt werden, damit sie nicht mit dem Gerät spielen.
- Elektrogeräte können immer eine Gefahr für Kinder und Haustiere darstellen. Kinder und Haustiere dürfen nicht mit dem Gerät spielen, nicht darauf klettern, nicht in das Gerät steigen.

- Stellen Sie keine Gegenstände auf dem Gerät ab, die Kinder zu erreichen versuchen könnten.
- **WARNUNG:** Vergessen Sie nicht, dass Teile des Gerätes im Betrieb heiß bis sehr heiß werden. Halten Sie Kinder vom Gerät fern.
- Bewahren Sie das Verpackungsmaterial so auf, dass Kinder nicht herankommen. Es besteht ernsthafte Verletzungs- und Erstickungsgefahr.
- Stellen Sie niemals schwere Gegenstände auf der geöffneten Backofentür ab, lassen Sie Kinder nicht darauf sitzen. Der Backofen kann umkippen, die Türscharniere können beschädigt werden.
- Bevor Sie abgenutzte und unbrauchbare Produkte entsorgen:

1. Ziehen Sie den Netzstecker und entfernen Sie ihn aus der Steckdose.
2. Schneiden Sie das Netzkabel ab und ziehen Sie es mit dem Stecker aus dem Gerät.
3. Treffen Sie Vorkehrungen, um zu verhindern, dass Kinder das Produkt betreten.
4. Erlauben Sie Kindern nicht, mit dem Gerät zu spielen, wenn es sich im Ruhezustand befindet.

⚠ Sicherheitshinweise zu Elektrogeräten

- Schließen Sie das Gerät an eine Schutzkontaktsteckdose an. Achten Sie darauf, dass die Sicherung des Stromkreises zu den Angaben auf dem Typenschild des Gerätes passt. Lassen Sie die Erdung von einem qualifizierten Elektriker erledigen. Benutzen Sie das Gerät nicht ohne ordnungsgemäße Erdung gemäß nationalen Richtlinien.
- Der Stecker oder der elektrische Anschluss des Geräts muss an einem leicht zugänglichen Ort sein. Falls Netzstecker oder elektrischer Anschluss nicht an stets erreichbarer Stelle möglich sind, sollte ein allpoliger Trennschalter (Sicherungen, Schalter etc.) in die Zuleitung integriert werden, der den elektrotechnischen Vorgaben entspricht und natürlich gut erreichbar sein sollte.
- Ziehen Sie den Netzstecker oder schalten Sie die Sicherung aus, bevor Sie das Gerät reparieren, warten oder reinigen.
- Schließen Sie das Gerät an eine Steckdose an, deren Spannung und Netzfrequenz den Angaben auf dem Typenschild des Gerätes entspricht.
- (Verfügt Ihr Produkt über kein Netzkabel) verwenden Sie nur das im Kapitel „Technische Daten“ beschriebene Anschlusskabel.
- Klemmen Sie das Netzkabel nicht unter oder hinter das Gerät. Stellen Sie keine schweren Gegenstände auf dem Netzkabel ab. Netzkabel dürfen nicht geknickt oder gequetscht werden und sie, dürfen keine heißen Stellen berühren.
- Achten Sie darauf, dass das Stromversorgungskabel nirgends eingeklemmt wird, wenn Sie das Gerät bei der Installation oder nach dem Reinigen an seinen Platz rücken.
- Die Rückseite des Backofens wird heiß, wenn er in Betrieb ist. Die Netzkabel dürfen die Rückseite des Geräts nicht berühren. Andernfalls könnte es beschädigt werden.
- Achten Sie darauf, dass Versorgungskabel nicht in der Ofentür eingeklemmt werden, verlegen Sie Kabel nicht über heiße Stellen. Andernfalls kann die Kabelisolierung schmelzen und als Folge eines Kurzschlusses einen Brand verursachen.
- Verwenden Sie nur Originalkabel. Verwenden Sie keine gekürzten oder beschädigten Kabel.
- Verwenden Sie kein Verlängerungskabel, keinen Mehrfachstecker, um Ihr Produkt zu betreiben.

- Wenden Sie sich an das autorisierte Servicezentrum oder den Importeur, um den zugelassenen Adapter zu verwenden, wenn die Verwendung eines Konverteradapters (für den Steckertyp) erforderlich ist.
- Wenden Sie sich an den Importeur oder das autorisierte Servicezentrum, wenn die Länge der Stromleitung unzureichend ist.
- Tragbare Stromquellen oder Mehrfachsteckdosen können sich überhitzen und in Brand geraten. Halten Sie Mehrfachsteckdosen und tragbare Stromquellen vom Gerät fern.
- Falls das Netzkabel beschädigt wird, muss es vom Hersteller, dem autorisierten Kundendienst oder einer vom Importeur angegebenen Fachkraft instandgesetzt werden, damit es nicht zu Gefährdungen kommt.
- **WARNUNG:**Trennen Sie das Gerät vollständig von der Stromversorgung, bevor Sie die Ofenlampe wechseln. Andernfalls besteht Stromschlaggefahr. Ziehen Sie den Netzstecker oder schalten Sie die zugehörige Sicherung ab.

Wenn Ihr Produkt über ein Netzkabel und einen Stecker verfügt:

- Stecken Sie den Stecker des Produkts niemals in eine gebrochene, lose oder aus der Wand herausgezogene Steckdose. Achten Sie darauf, dass der Stecker vollständig in die Steckdose eingesteckt ist. Andernfalls können sich die Anschlüsse überhitzen und einen Brand verursachen.
- Stecken Sie das Gerät nicht in Steckdosen, die fettig oder unsauber sind oder möglicherweise Wasser ausgesetzt sind (z. B. in der Nähe einer Arbeitsfläche, wo Wasser austreten kann). Es besteht sonst die Gefahr eines Kurzschlusses und eines Stromschlags.
- Berühren Sie den Netzstecker niemals mit feuchten oder gar nassen Händen!
- Ziehen Sie den Stecker aus der Steckdose, indem Sie das Gehäuse des Steckers und nicht das Kabel selbst benutzen.

⚠ Sicherheit beim Transport

- Trennen Sie das Gerät vollständig von der Stromversorgung, auch wenn es nur über sehr kurze Strecken transportiert, also nur umgesetzt wird.
- Das Gerät ist schwer, Sie brauchen also mindestens einen zusätzlichen Helfer.
- Verwenden Sie die Tür und/oder den Griff nicht zum Transport oder zur Bewegung des Produkts.
- Stellen Sie keine Gegenstände auf das Gerät. Tragen Sie das Gerät senkrecht.
- Hüllen Sie das Gerät vor dem Transportieren mit Luftpolsterfolie (die mit den kleinen Blasen) oder kräftigem Karton ein, anschließend mit Klebeband fixieren. Sichern Sie die beweglichen Teile des Produkts fest, um Schäden zu vermeiden.
- Überprüfen Sie das Produkt vor der Installation auf eventuelle Transportschäden. Wenden Sie sich bei Schäden an den Importeur oder das autorisierte Servicezentrum.

⚠ Sicherheitshinweise zur Installation

- Bevor Sie mit der Installation beginnen, schalten Sie die Stromleitung, an die das Produkt angeschlossen werden soll, durch Ausschalten der Sicherung stromlos.
- Wir raten immer zum Tragen von Schutzhandschuhen während des Transports und der Installation. Es besteht sonst Verletzungsgefahr durch scharfe Kanten!
- Prüfen Sie das Gerät auf Beschädigungen, bevor es an die Installation geht. Installieren Sie das Produkt nicht, wenn das Gerät beschädigt ist
- Vermeiden Sie die Verwendung von wärmeisolierenden Materialien zur Abdeckung des Innenraums der zu installierenden Möbel.

- Direkte Sonneneinstrahlung und Wärmequellen wie Elektro- oder Gasheizungen dürfen in dem Bereich, in dem das Produkt aufgestellt wird, nicht vorhanden sein.
- Halten Sie die Umgebung aller Lüftungskanäle des Produkts offen.
- Um eine Überhitzung zu vermeiden, sollte die Installation des Produkts nicht hinter dekorativen Abdeckungen erfolgen.
- In Fällen, in denen sich hinter dem für das Produkt vorgesehenen Installationsbereich ein Gasschlauch/eine Gasleitung oder eine Wasserleitung aus Kunststoff befindet, ist unbedingt darauf zu achten, dass das Produkt nicht mit diesen Versorgungsleitungen in Berührung kommt. Andernfalls kann der Schlauch/die Leitung gequetscht werden.
- Befindet sich hinter dem Aufstellungsort des Produkts eine Steckdose, muss sichergestellt werden, dass das Produkt weder mit der Steckdose noch mit dem in die Steckdose eingesteckten Stecker in Berührung kommt.

⚠ Sicher bedienen

- Stellen Sie sicher, dass das Produkt nach jedem Gebrauch ausgeschaltet ist.
- Wenn Sie das Gerät über einen längeren Zeitraum nicht benutzen, ziehen Sie den Netzstecker oder schalten Sie es über den Sicherungskasten aus.
- Verwenden Sie das Produkt nicht, wenn es während des Gebrauchs kaputt geht oder beschädigt wird. Trennen Sie das Gerät vollständig von der Stromversorgung. Wenden Sie sich an den Importeur oder das autorisierte Servicezentrum.
- Benutzen Sie das Produkt nicht wenn die Vordertürglasscheibe, falls die Scheibe entfernt oder beschädigt ist. Andernfalls besteht die Gefahr von Verletzungen und Umweltschäden.
- Treten Sie nicht auf das Gerät, egal aus welchem Grund.
- Verwenden Sie das Produkt niemals, wenn Ihr Urteilsvermögen oder Ihre Koordination durch den Konsum von Alkohol und/oder Drogen beeinträchtigt wird.
- Im und um den Kochbereich dürfen keine brennbaren Gegenstände aufbewahrt werden. Andernfalls können diese zu einem Brand führen.
- Der Backofengriff mag dazu verführen, ist aber dennoch keinesfalls ein Handtuchtrockner. Hängen Sie keine Handtücher, Handschuhe oder ähnliche Dinge an den Griff.
- Die Scharniere der Gerätetür bewegen sich beim Öffnen und Schließen der Tür und können sich verklemmen. Fassen Sie die Tür beim Öffnen oder Schließen nicht am Teil mit den Scharnieren.

⚠ Warnhinweise zu hohen Temperaturen

- **WARNUNG:** Wenn das Produkt in Gebrauch ist, werden das Produkt und die zugänglichen Teile heiß. Es ist darauf zu achten, das Produkt und die Heizelemente nicht zu berühren. Kinder unter 8 Jahren sollten von dem Gerät ferngehalten werden, wenn sie nicht ständig beaufsichtigt werden.
- Stellen Sie keine brennbaren/explosiven Materialien in der Nähe des Geräts ab, da die Oberflächen während des Betriebs heiß sind.
- Halten Sie Abstand, wenn Sie die Backofentür während oder am Ende des Garvorgangs öffnen. Es ist möglich, dass der Dampf Ihre Hand, Ihr Gesicht und/oder Ihre Augen verbrennt.
- Während des Betriebs ist das Produkt heiß. Achten Sie darauf, heiße Teile, das Innere des Ofens und die Heizelemente nicht zu berühren.
- Tragen Sie bei der Handhabung des Produkts stets hitzebeständige Ofenhandschuhe.

⚠ Verwendung von Zubehör

- Es ist wichtig, das mit dem Produkt gelieferte Zubehör sachgemäß zu verwenden. Mehr dazu finden Sie im Abschnitt **„Verwendung von Produktzubehör“**.
- Schließen Sie die Backofentür, nachdem Sie das Zubehör vollständig in den Garraum geschoben haben, da es sonst gegen das Türglas stoßen und dieses beschädigen kann.

⚠ Sicherheit beim Kochen

- Seien Sie vorsichtig, wenn Sie alkoholische Getränke in Ihren Gerichten verwenden. Alkohol verdampft bei hohen Temperaturen und kann Feuer verursachen, da er sich bei Kontakt mit heißen Oberflächen entzünden kann.
- Im Kochbereich befindliche Lebensmittelrückstände, wie z. B. Öl, können sich entzünden. Reinigen Sie diese Rückstände vor dem Kochen.
- Lebensmittelvergiftungsgefahr: Lassen Sie Speisen nicht länger als etwa 1 Stunde vor und nach der Zubereitung im Backofen. Manche Lebensmittel verderben sehr schnell; und eine Lebensmittelvergiftung kann die Folge sein.
- Erhitzen Sie geschlossene Dosen und Gläser nicht im Backofen. Der Druck, der sich in der Dose/dem Glas aufbauen würde, könnte sie zum Platzen bringen.
- Stellen Sie während des Betriebs des Backofens NIEMALS Backbleche, Geschirr oder Alufolie direkt auf den Backofenboden. Der Hitzestau kann den Backofenboden beschädigen und sogar das Backofengehäuse oder den Küchenboden beschädigen.

Beachten Sie bei der Verwendung von fettigem Pergamentpapier oder ähnlichen Materialien die folgenden Vorsichtsmaßnahmen:

- Legen Sie Kochgeschirr oder Ofenzubehör (Rost, Blech etc.) mit Backpapier aus, geben Sie die Speisen dazu, stellen Sie dann alles in den bereits vorgeheizten Ofen.
- Um zu vermeiden, dass Sie die Heizelemente des Backofens berühren und den Heißluftstrom behindern, entfernen Sie überschüssige Teile des Pergamentpapiers, die an Zubehör oder Behältern hängen. Verwenden Sie kein Pergamentpapier bei Backofentemperaturen, die höher sind als die vom Hersteller angegebene maximale Verwendungstemperatur. Legen Sie den Ofenboden niemals mit Backpapier aus!
- Legen Sie es während des Vorheizens nicht auf das Zubehör.
- Immer mit einem Teller oder einem ähnlichen Gegenstand andrücken, um zu verhindern, dass das Material durch die Luftzirkulation im Ofen herumfliegt.
- Bedecken Sie nur die erforderliche Fläche im Inneren des Tabletts.
- Nach jedem Gebrauch sollte das Tablett gereinigt und das darin verwendete Pergamentpapier oder ähnliche Materialien ersetzt werden. Andernfalls können Flüssigkeiten, die auf das Tablett tropfen, eine Rauchentwicklung verursachen oder sogar Flammen entzünden.
- Beim Öffnen der Gerätetür entsteht ein Luftstrom. Pergamentpapier kann mit den Heizelementen in Berührung kommen und sich entzünden.
- Bei Verwendung eines Rostgrills sollte ein Backblech auf den unteren Rost gelegt werden. Andernfalls können das Speiseöl und andere Bestandteile, die auf den Ofenboden tropfen, starken Rauch erzeugen und zu Flammen führen.
- Halten Sie die Ofentür beim Grillen geschlossen. Heiße Oberflächen verursachen Verbrennungen!
- Speisen, die sich nicht zum Grillen eignen, können sich entzünden und Brände verursachen. Grillen Sie nur Speisen, denen die hohen Grilltemperaturen nichts ausmachen. Legen Sie das Grillgut nicht zu weit hinten auf den Grill. Dort entsteht die größte Hitze, daher können stark fetthaltige Speisen Feuer fangen.

⚠ Sicherheitshinweise zum Reinigen und Pflegen

- Warten Sie, bis das Produkt abgekühlt ist, bevor Sie es reinigen. Heiße Oberflächen verursachen Verbrennungen!
- Waschen Sie das Gerät nicht mit Wasser ab, besprühen Sie das Gerät nicht mit Wasser! Es besteht Stromschlaggefahr!
- Verwenden Sie zum Reinigen des Produkts keine Dampfreiniger, da dies einen elektrischen Schlag verursachen kann.
- Verwenden Sie zur Reinigung der Vordertürglasscheibe des Ofens keine scharfen Scheuermittel, Metallabstreifer, Drahtwolle oder Bleichmittel. Solche Dinge können die Glasflächen zerkratzen und anderweitig beschädigen.

⚠ Hochtemperatur-Selbstreinigung (Pyrolyse)

- Bei der Selbstreinigung heizt sich Ihr Ofen noch stärker als im regulären Betrieb auf. Halten Sie Kinder fern.
- Heiße Oberflächen verursachen Verbrennungen! Berühren Sie das Gerät nicht bei der Selbstreinigung, halten Sie Kinder unbedingt fern. Lassen Sie das Gerät mindestens 30 Minuten lang abkühlen, bevor Sie die Verbrennungsrückstände aus dem Ofen entfernen.
- Da Speisereste bei der Selbstreinigung verbrannt werden, entsteht dabei natürlich auch Rauch. Sorgen Sie daher für eine gute Belüftung Ihrer Küche, während die Selbstreinigung läuft.
- Reinigen Sie die Außenflächen des Ofens, beseitigen Sie Speisereste im Ofeninnenraum grob mit einem Tuch und etwas Seifenwasser, bevor es an die eigentliche Reinigung geht. Nehmen Sie sämtliches Zubehör und alle Kochutensilien aus dem Ofen. Sofern Ihr Gerät mit pyrolysesicherem Zubehör (dem die hohen Temperaturen bei der Selbstreinigung nichts ausmachen) geliefert wird, können Sie solches Zubehör im Ofen belassen.
- Wenn sich über Ihrem Backofen ein Kochfeld befindet, dürfen Sie dieses während der Prolyse nicht bedienen.

Achtung! Verletzungs-/Brandgefahr/Gefahr von chemischen Emissionen (Dämpfen) während des Pyrolysemodus.

- Bei der pyrolytischen Reinigung werden Dämpfe freigesetzt, die für Menschen – auch für Säuglinge und Personen mit gesundheitlichen Problemen – unschädlich sind.
- Anders als Menschen können manche Vögel und Reptilien äußerst empfindlich auf die beim Reinigungsvorgang von Pyrolyseöfen freigesetzten Dämpfe reagieren. Kleine Haustiere können außerdem äußerst empfindlich auf lokale Temperaturschwankungen in der Nähe von Pyrolyseöfen reagieren, wenn das Pyrolyse-Selbstreinigungsprogramm in Betrieb ist.
- Bevor Sie eine pyrolytische Selbstreinigungsfunktion oder die erste Inbetriebnahme durchführen, entfernen Sie bitte Folgendes aus dem Garraum:

– Eventuelle überschüssige Speisereste, Öl- oder Fettflecken/-ablagerungen.

– Alle abnehmbaren Objekte (einschließlich Regale, Seitenschienen/Teleskopschienen usw., die mit dem Produkt geliefert werden), insbesondere alle antihaftbeschichteten Töpfe, Pfannen, Tabletts, Utensilien usw.

- Antihaftbeschichtungen von Töpfen, Pfannen, Tabletts, Küchengeräten usw. können durch den pyrolytischen Reinigungsvorgang bei hohen Temperaturen aller Pyrolyseöfen beschädigt werden und außerdem eine Quelle schwacher, gesundheitsschädlicher Dämpfe sein.
- Lesen Sie alle Anweisungen zur Pyrolysereinigung sorgfältig durch.

- Halten Sie Kinder während der Pyrolyse vom Gerät fern. Das Gerät wird sehr heiß und aus den vorderen Kühlöffnungen tritt heiße Luft aus.
- Bei der Pyrolysereinigung und der erstmaligen Verwendung der maximalen Temperatur handelt es sich um Hochtemperaturvorgänge, bei denen Dämpfe von Kochrückständen und Baumaterialien freigesetzt werden können. Daher wird Verbrauchern dringend empfohlen:

– Sorgen Sie während und nach jeder Pyrolysereinigung für gute Belüftung.
– Sorgen Sie während und nach dem ersten Gebrauch bei maximaler Betriebstemperatur für gute Belüftung.

- Stellen Sie sicher, dass Haustiere (insbesondere Vögel) während und nach der Pyrolysereinigung und dem ersten Einsatz bei maximaler Temperatur so weit wie möglich aus der Nähe des Gerätestandorts entfernt werden. Während des Pyrolysezyklus und bis das Gerät wieder auf Raumtemperatur abgekühlt ist, sollten sie vorzugsweise in einem anderen Raum untergebracht werden. Während und nach dem Pyrolysezyklus und dem ersten Einsatz bei maximaler Temperatur (bis das Gerät abgekühlt ist) muss für eine gute Belüftung gesorgt werden.

Hinweise zum Umweltschutz

Abfallrichtlinie

Informationen zur Entsorgung

Ihre Pflichten als Endnutzer

Dieses Elektro- bzw. Elektronikgerät ist mit einer durchgestrichenen Abfalltonne auf Rädern gekennzeichnet. Das Gerät darf deshalb nur getrennt vom unsortierten Siedlungsabfall gesammelt und zurückgenommen werden. Es darf somit nicht in den Hausmüll gegeben werden. Das Gerät kann z.B. bei einer kommunalen Sammelstelle oder ggf. bei einem Vertreiber (siehe unten zu deren Rücknahmepflichten in Deutschland) abgegeben werden.

Das gilt auch für alle Bauteile, Unterbaugruppen und Verbrauchsmaterialien des zu entsorgenden Altgeräts.

Bevor das Altgerät entsorgt werden darf, müssen alle Altbatterien und Altakkumulatoren vom Altgerät getrennt werden, die nicht vom Altgerät umschlossen sind. Das gleiche gilt für Lampen, die zerstörungsfrei aus dem Altgerät entnommen werden können. Der Endnutzer ist zudem selbst dafür verantwortlich, personenbezogene Daten auf dem Altgerät zu löschen.

Hinweise zum Recycling

Helfen Sie mit, alle Materialien zu recyceln, die mit diesem Symbol gekennzeichnet sind.

Entsorgen Sie solche Materialien, insbesondere Verpackungen, nicht im Hausmüll, sondern über die bereitgestellten Recyclingbehälter oder die entsprechenden örtlichen Sammelsysteme. Recyceln Sie zum Umwelt - und Gesundheitsschutz elektrische und elektronische Geräte.

Rücknahmepflichten der Vertreiber

Wer auf mindestens 400 m² Verkaufsfläche Elektro- und Elektronikgeräte vertreibt oder diese gewerblich an Endnutzer abgibt, ist verpflichtet, bei Abgabe eines neuen Gerätes, ein Altgerät des Endnutzers der gleichen Geräteart, das im Wesentlichen die gleichen Funktionen wie das neue Gerät erfüllt, am Ort der Abgabe oder in unmittelbarer Nähe, unentgeltlich zurückzunehmen. Das gilt auch für Vertreiber von Lebensmitteln mit einer Gesamtverkaufsfläche von mindestens 800 m², die mehrmals im Kalenderjahr oder dauerhaft Elektro- und Elektronikgeräte anbieten und auf dem Markt bereitstellen. Solche Vertreiber müssen zudem auf Verlangen des Endnutzers Altgeräte, die in keiner äußeren Abmessung größer als 25 cm sind, (kleine Elektrogeräte) im Einzelhandelsgeschäft oder in unmittelbarer Nähe hierzu unentgeltlich zurückzunehmen; die Rücknahme darf in diesem Fall nicht an den Kauf eines Elektro- oder Elektronikgerätes verknüpft, kann aber auf drei Altgeräte pro Geräteart beschränkt werden.

Ort der Abgabe ist auch der private Haushalt, wenn das neue Elektro- oder Elektronikgerät dorthin geliefert wird; in diesem Fall ist die Abholung des Altgerätes für den Endnutzer kostenlos.

Die vorstehenden Pflichten gelten auch für den Vertrieb unter Verwendung von Fernkommunikationsmitteln, wenn die Vertreiber Lager- und Versandflächen für Elektro- und Elektronikgeräte bzw. Gesamtlager und Versandflächen für Lebensmittel beinhalten, die den oben genannten Verkaufsflächen entsprechen. Die unentgeltliche Abholung von Elektro- und Elektronikgeräten ist dann aber auf Wärmeüberträger (z.B. Kühlschrank), Bildschirme, Monitore und Geräte, die Bildschirme mit einer Oberfläche von mehr als 100 cm^2 enthalten und Geräte beschränkt, bei denen mindestens eine der äußeren Abmessungen mehr als 50 cm beträgt. Für alle übrigen Elektro- und Elektronikgeräte muss der Vertreiber geeignete Rückgabemöglichkeiten in zumutbarer Entfernung zum jeweiligen Endnutzer gewährleisten; das gilt auch für kleine Elektrogeräte (s.o.), die der Endnutzer zurückgeben möchte, ohne ein neues Gerät zu erwerben.

Einhaltung von RoHS-Vorgaben:

Das von Ihnen erworbene Produkt erfüllt die Vorgaben der EU-RoHS Direktive (2011/65/EU). Es enthält keine in der Direktive angegebenen gefährlichen und unzulässigen Materialien.

Paketinformationen

Verpackungsmaterialien des Produkts werden gemäß unseren nationalen Umweltvorschriften aus recycelbaren Materialien hergestellt. Entsorgen Sie den Verpackungsabfall nicht mit dem Hausmüll oder anderen Abfällen, sondern bringen Sie ihn zu den von den örtlichen Behörden vorgesehenen Sammelstellen für Verpackungsmaterial.

Tipps zum Energiesparen

Gemäß EU 66/2014 sind die Informationen zur Energieeffizienz auf der mit dem Produkt gelieferten Quittung zu finden.
Die folgenden Vorschläge sollen Ihnen helfen, Ihr Gerät besonders wirtschaftlich und energiesparend zu benutzen.

- Tauen Sie gefrorene Speisen vor dem Backen auf.
- Benutzen Sie im Ofen möglichst dunkles oder emailliertes Kochgeschirr, das Hitze besonders gut leitet.
- Wenn im Rezept oder der Bedienungsanleitung angegeben, immer vorheizen. Verzichten Sie auf häufiges Öffnen der Ofentür.
- Schalten Sie das Produkt bei längeren Backzeiten 5 bis 10 Minuten vor Ende des Backvorgangs aus. Durch die Nutzung der Restwärme können Sie bis zu 20 % Strom einsparen.
- Versuchen Sie, möglichst mehrere Gerichte auf einmal im Ofen zuzubereiten. Sie können zwei Töpfe gleichzeitig auf den Rost stellen. Obendrein: Wenn Sie zwei Gerichte gleich nacheinander garen, sparen Sie natürlich auch Energie, da der Ofen seine Wärme nicht verliert.

Wartung und Reinigung

Detaillierte Informationen zur Reinigung der verschiedenen Oberflächen Ihres Produkts finden Sie im Abschnitt „Wartung und Reinigung“ in der vollständigen Version des Benutzerhandbuchs unter **www.ikea.com.**

Allgemeine Warnhinweise

- Warten Sie, bis das Produkt abgekühlt ist, bevor Sie es reinigen. Heiße Oberflächen können Verbrennungen verursachen!
- Tragen Sie die Reinigungsmittel nicht direkt auf heiße Oberflächen auf. Dies kann bleibende Flecken verursachen.
- Das Produkt sollte nach jedem Gebrauch gründlich gereinigt und getrocknet werden. So lassen sich Speisereste leicht entfernen und verhindern, dass diese bei späterer Verwendung des Produkts verbrennen. Dadurch verlängert sich die Lebensdauer des Geräts und häufig auftretende Probleme werden verringert.
- Verwenden Sie zur Reinigung keine Dampfreiniger.
- Manche Wasch- oder Reinigungsmittel beschädigen die Oberfläche. Ungeeignete Reinigungsmittel sind: Bleichmittel, ammoniak-, säure- oder chloridhaltige Reinigungsmittel, Dampfreiniger, Entkalker, Flecken- und Rostlöser, scheuernde Reinigungsmittel (Reinigercreme, Scheuerpulver, Scheuermilch, Scheuer- und Kratzschwämme, Draht, Schwämme, Putzlappen mit Schmutz und Reinigungsmittelrückständen).
- Für die Reinigung nach jedem Gebrauch sind keine speziellen Reinigungsmittel erforderlich. Reinigen Sie das Gerät mit Geschirrspülmittel, warmem Wasser und einem weichen Tuch oder Schwamm und trocknen Sie es mit einem trockenen Tuch ab.
- Wischen Sie nach dem Reinigen unbedingt alle Flüssigkeitsreste vollständig ab und reinigen Sie während des Kochens herumspritzende Speisereste sofort.
- Reinigen Sie keine Komponenten Ihres Geräts in der Spülmaschine, sofern in der Bedienungsanleitung nichts anderes angegeben ist.
- Wischen Sie die Panele und die Knöpfe mit einem feuchten, weichen Tuch ab und trocknen Sie sie mit einem trockenen Tuch. Entfernen Sie nicht die darunter liegenden Knöpfe und Dichtungen, um die Blende zu reinigen. Das Bedienfeld und die Knöpfe können beschädigt werden.

Seitliche Gitterroste entfernen:

1	Die Vorderseite des Gitterrostes durch Ziehen an der Seitenwand in die entgegengesetzte Richtung herausnehmen.	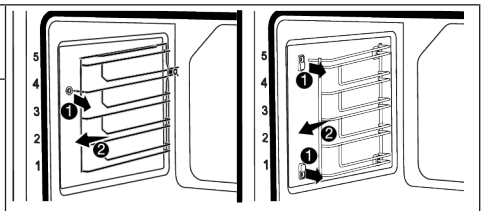
2	Ziehen Sie den Gitterrost zu sich heran, um ihn vollständig zu entfernen.	
3	Zum Wiederanbringen der Fachböden müssen die gleichen Schritte wie beim Abnehmen jeweils von vorne bis hinten wiederholt werden.	

Backofentür abnehmen

1	Öffnen Sie die Backofentür.	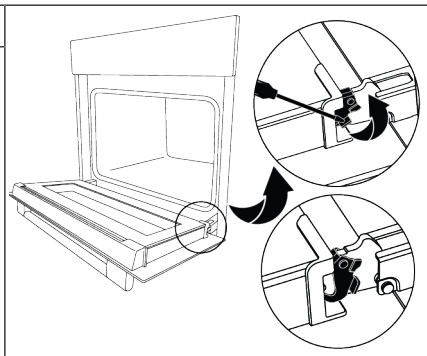
2	Öffnen Sie die Clips in der Scharnieraufnahme der Vordertüren rechts und links, indem Sie diese wie in der Abbildung gezeigt mit einem Werkzeug nach unten drücken.	
3	Bringen Sie die Backofentür in eine halb geöffnete Position.	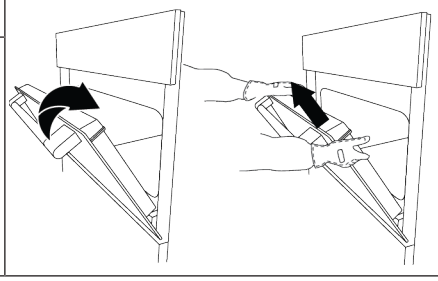
4	Ziehen Sie die ausgebaute Tür nach oben, um sie aus den rechten und linken Scharnieren zu lösen und zu entfernen.	

So befestigen Sie die Tür wieder

1	Bringen Sie die Backofentür in eine halb geöffnete Position.	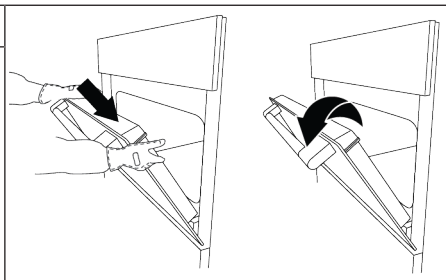
2	Drücken Sie die abgenommene Tür nach unten, um sie an den rechten und linken Scharnieren zu positionieren und öffnen Sie die Backofentür vollständig.	
3	Schließen Sie die Clips in der Scharnieraufnahme der Vordertüren rechts und links, indem Sie diese mit einem Werkzeug nach oben drücken, wie in der Abbildung gezeigt.	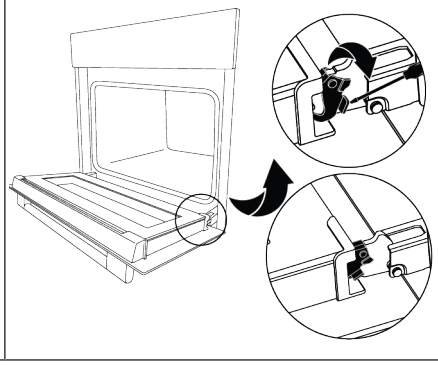

Entfernen des inneren Glases der Backofentür

1	Öffnen Sie die Backofentür.	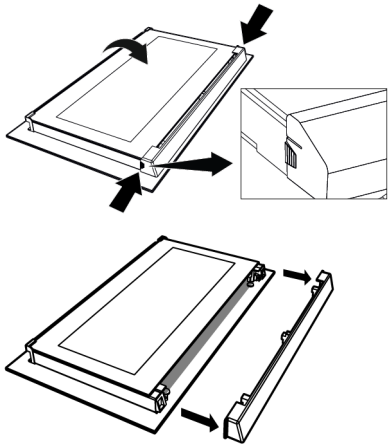
2	Ziehen Sie das am oberen Teil der Vordertür befestigte Kunststoffteil durch gleichzeitiges Drücken auf die Druckpunkte auf beiden Seiten des Teils zu sich heran und entfernen Sie es.	
3	Heben Sie das innerste Glas (1) wie in der Abbildung gezeigt vorsichtig in Richtung „A“ an und entfernen Sie es dann, indem Sie es in Richtung „B“ ziehen.	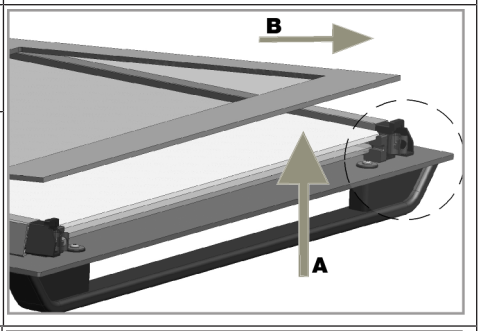
4	Wiederholen Sie den gleichen Vorgang zum Entfernen der zweiten und dritten Brille.	
5	Der erste Schritt beim Umbau der Tür besteht darin, die zweite und dritte Scheibe (2, 3) auszutauschen. Wie in der Abbildung gezeigt, legen Sie die abgeschrägte Kante der Scheibe so an, dass sie mit der abgeschrägten Kante des Kunststoffschlitzes zusammentrifft. Die Reihenfolge der Anbringung der zweiten und dritten Innenscheiben ist nicht relevant, da sie austauschbar sind.	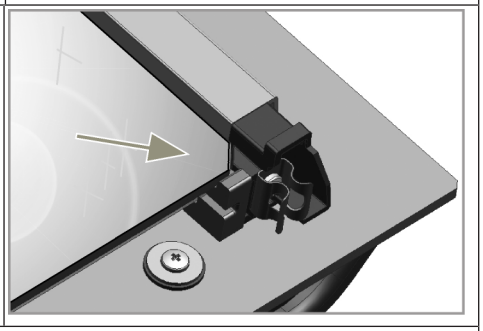
6	Achten Sie beim Anbringen des innersten Glases (1) darauf, dass die bedruckte Seite des Glases auf dem zweiten inneren Glas liegt. Achten Sie darauf, dass die unteren Ecken aller inneren Glasscheiben mit den unteren Kunststoffschlitzen zusammentreffen. Drücken Sie das Kunststoffteil in Richtung Rahmen, bis ein Klickgeräusch zu hören ist.	
7	Nach der Reinigung müssen alle Gläser wieder zusammengesetzt werden.	

Austausch der Backofenlampe

Allgemeine Warnhinweise

- Um das Risiko eines Stromschlags zu vermeiden, trennen Sie vor dem Auswechseln der Backofenlampe das Produkt vom Stromnetz und warten Sie, bis der Backofen abgekühlt ist. Heiße Oberflächen können Verbrennungen verursachen!
- Dieser Backofen wird mit einer Glühlampe mit weniger als 40 W, einer Höhe von weniger als 60 mm und einem Durchmesser von weniger als 30 mm oder einer Halogenlampe mit G9-Sockel und weniger als 60 W Leistung betrieben. Die Lampen sind für Temperaturen über 300 °C geeignet. Backofenlampen sind beim autorisierten Kundendienst oder bei zugelassenen Technikern erhältlich. Dieses Produkt enthält eine Lampe der Energieklasse G.
- Die Position der Lampe kann von der in der Abbildung gezeigten abweichen.
- Die in diesem Produkt verwendete Lampe ist nicht für die Beleuchtung von Wohnräumen geeignet. Der Zweck dieser Lampe besteht darin, dem Benutzer die Sicht auf Lebensmittel zu erleichtern.
- Die in diesem Produkt verwendeten Lampen müssen extremen physikalischen Bedingungen wie Temperaturen über 50 °C standhalten.

1	Trennen Sie das Produkt vom Stromnetz.	
2	Entfernen Sie die Glasabdeckung, indem Sie sie gegen den Uhrzeigersinn drehen.	
3	Wenn Ihre Backofenlampe vom Typ (A) ist (siehe Abbildung unten), drehen Sie die Backofenlampe wie in der Abbildung gezeigt und ersetzen Sie sie durch eine neue. Wenn es sich um ein Modell vom Typ (B) handelt, ziehen Sie die Lampe wie in der Abbildung gezeigt heraus und ersetzen Sie sie durch eine neue.	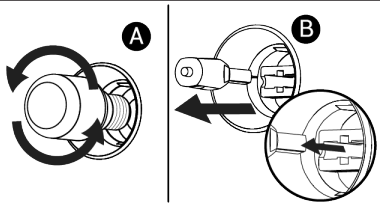
4	Bringen Sie die Glasabdeckung wieder an.	

IKEA-Garantie

Wenn Sie Ihre Produktgarantie in Anspruch nehmen oder Produktsupport erhalten möchten

Bitte kontaktieren Sie den IKEAKundendienst. Den Link zum Self-Service-Portal oder die Telefonnummer finden Sie auf www.IKEA.com.

Um Ihre Serviceanfrage im Self-Service- Portal abzuschließen und Informationen zu Ihrem Produkt oder zu Ersatzteilen, die mit Ihrem Produkt verbunden sind, leichter zu finden, bitten wir Sie, die IKEA-Artikelnummer (8-stellig) und die Seriennummer auf dem Typenschild zu notieren.

BEWAHREN SIE DEN KAUF-/LIEFERBELEG AUF!

Er ist Ihr Kaufnachweis und ohne ihn ist die Garantie nicht gültig. Auf der Kauf-/ Lieferbeleg finden Sie auch den Namen und die IKEA-Artikelnummer (8-stellig) für jedes gekaufte Gerät.

Bitte lesen Sie die im Lieferumfang Ihres Geräts enthaltene technische Dokumentation sorgfältig durch, bevor Sie sich an uns wenden.

⚠ Consignes de sécurité

- Cette section contient les consignes de sécurité nécessaires pour prévenir tout risque de blessure ou de dommage matériel.
- Si le produit est remis à une autre personne pour son usage personnel ou pour une revente, le manuel d'utilisation, les étiquettes du produit et tous les autres documents et pièces nécessaires doivent également lui être remis.
- Notre société décline toute responsabilité en cas de dommages survenus en cas de non-respect de ces consignes.
- Le non-respect de ces consignes annulera toute garantie.
- Faites toujours effectuer les travaux d'installation et de réparation par le fabricant, le service agréé ou une personne que l'entreprise importatrice désignera.
- Utilisez uniquement des pièces de rechange et des accessoires d'origine.
- Ne réparez ni ne remplacez aucun composant du produit, sauf indication contraire dans le manuel d'utilisation.
- N'apportez aucune modification technique au produit.

⚠ Utilisation prévue

- Cet appareil est conçu pour être utilisé à domicile. Il n’est pas destiné à un usage commercial.
- N’utilisez pas l’appareil dans les jardins, les balcons ou autres environnements extérieurs. Cet appareil est destiné à une utilisation dans les ménages et dans les cuisines du personnel de magasins, de bureaux et d’autres environnements de travail.
- **AVERTISSEMENT :** Cet appareil doit être utilisé pour la cuisine uniquement. Il ne devrait pas être utilisé à d’autres fins comme le chauffage d’une pièce.
- Le four peut être utilisé pour décongeler, cuire, frire et griller les aliments.
- Ce produit ne doit pas être utilisé pour chauffer des assiettes, sécher des serviettes ou des vêtements en les accrochant à la poignée.

⚠ Sécurité des enfants, des personnes vulnérables et des animaux domestiques

- Cet appareil peut être utilisé par des enfants de 8 ans et plus et par des personnes dont les aptitudes physiques, sensorielles ou mentales sont sous-développées, ou qui manquent d’expérience et de connaissances, à condition qu’ils soient encadrés ou formés à l’utilisation sécuritaire et aux dangers de l’appareil.
- Les enfants ne doivent pas jouer avec l’appareil. Ne laissez pas les enfants effectuer le nettoyage et l’entretien de l’appareil, à moins qu’ils soient sous surveillance.
- Cet appareil ne doit pas être utilisé par des personnes ayant des capacités physiques, sensorielles ou mentales limitées (y compris les enfants), sauf si elles sont gardées sous surveillance ou reçoivent les instructions nécessaires.
- Les enfants doivent être surveillés afin de s’assurer qu’ils ne jouent pas avec l’appareil.
- Les produits électriques sont dangereux pour les enfants et les animaux domestiques. Les enfants et les animaux domestiques ne doivent pas jouer avec l’appareil. En outre, ils ne doivent ni grimper dessus ni y entrer.
- Ne mettez pas d’objets à portée des enfants sur l’appareil.
- **AVERTISSEMENT :** pendant l’utilisation, les surfaces accessibles de l’appareil sont chaudes. Tenez les enfants à l’écart de l’appareil.
- Tenez le matériel d’emballage hors de portée des enfants. Ils pourraient entraîner des lésions ou une asphyxie.

- Lorsque la porte est ouverte, ne posez aucun objet lourd dessus et ne laissez pas les enfants s'y asseoir. Vous risquez de faire basculer le four ou d'endommager les charnières de la porte.
- Avant de mettre au rebut un appareil usagé ou hors service :

1. Débranchez la fiche d'alimentation et retirez-la de la prise.
2. Coupez le câble d'alimentation et détachez-le de l'appareil avec la fiche.
3. Prenez des précautions pour empêcher les enfants de pénétrer dans le produit.
4. Ne laissez pas les enfants jouer avec l'appareil lorsqu'il est en veille.

⚠ Sécurité électrique

- Raccordez l'appareil au secteur équipé d'une prise de terre protégée par un fusible qui correspond aux courants nominaux indiqués sur la plaque signalétique. Contactez un technicien qualifié pour l'installation de la mise à la terre. N'utilisez pas l'appareil sans prise de terre conformément aux réglementations locales / nationales.
- La fiche ou les raccords électriques de l'appareil doivent être facilement accessibles. Si cela est impossible, il doit y avoir un mécanisme (fusible, interrupteur, interrupteur à clé, etc.) sur l'installation électrique à laquelle l'appareil est connecté, conforme à la réglementation électrique et séparant tous les pôles du réseau.
- Débranchez l'appareil ou coupez le fusible avant toute tâche de réparation, de maintenance ou de nettoyage.
- Branchez l'appareil dans une prise conforme aux valeurs de tension et de fréquence indiquées sur la plaque signalétique.
- (Si l'appareil n'est pas équipé d'un câble d'alimentation) utilisez uniquement le câble de connexion présenté dans la section « Spécifications techniques ».
- Ne bloquez pas le cordon d'alimentation sous et derrière l'appareil. Ne placez aucun objet lourd sur le cordon d'alimentation. Le cordon d'alimentation ne doit pas être plié, coincé, ni entrer en contact avec une source de chaleur.
- Assurez-vous de ne pas coincer le câble d'alimentation lors de la mise en place de l'appareil après le montage ou le nettoyage.
- La surface arrière du four devient chaude lorsque vous l'utilisez. Les câbles d'alimentation ne doivent pas toucher la surface arrière du produit. Sinon, il risque d'être endommagé.
- Évitez de bloquer les câbles électriques dans la porte du four et ne les faites pas passer sur des surfaces chaudes. Sinon, l'isolation du câble peut fondre et provoquer un incendie en raison d'un court-circuit.
- Utilisez uniquement des câbles originaux. N'utilisez pas de câbles endommagés.
- N'utilisez pas de rallonge ni de multiprises pour brancher l'appareil.
- Contactez le service technique agréé ou l'importateur pour utiliser l'adaptateur approuvé lorsque l'utilisation d'un adaptateur convertisseur (pour le type à brancher) est nécessaire.
- Contactez le vendeur ou le service technique agréé si la longueur du cordon d'alimentation est inappropriée.
- Les sources d'alimentation portables ou les multiprises peuvent surchauffer ou prendre feu. Tenez les sources d'alimentation portables ou les multiprises loin de l'appareil.
- Si le cordon d'alimentation est endommagé, il doit être remplacé par le fabricant, un service autorisé ou une personne désignée par l'entreprise importatrice afin de prévenir d'éventuels dangers.

- **AVERTISSEMENT :** Avant de remplacer la lampe du four, veuillez à débrancher l'appareil de l'alimentation électrique pour éviter tout risque d'électrocution. Débranchez l'appareil ou désactivez le fusible de la boîte à fusibles.

Si votre appareil est équipé d'un cordon et d'une fiche :

- Ne branchez jamais la fiche de l'appareil dans une prise cassée, détachée ou démontée. Assurez-vous que la fiche est entièrement insérée dans la prise. Sinon, les branchements peuvent surchauffer ou prendre feu.
- Évitez d'insérer l'appareil dans des prises huileuses, sales ou potentiellement exposées à de l'eau (telles que celles près d'un plan de travail exposé à des fuites d'eau). Sinon, il y a un risque de court-circuit ou d'électrocution.
- Ne touchez pas la prise avec des mains humides !
- Tirez la fiche de la prise en tenant le corps de la fiche plutôt que le cordon d'alimentation.

⚠ Sécurité des transports

- Avant le nettoyage, débranchez le produit de l'alimentation électrique avant de porter l'appareil.
- Le produit est lourd, transportez le produit avec au moins deux personnes.
- N'utilisez pas la porte et/ou la poignée pour transporter ou déplacer l'appareil.
- Ne posez pas d'objets sur l'appareil. Portez l'appareil verticalement.
- Lorsque vous souhaitez transporter l'appareil, emballez-le avec du matériel d'emballage à bulles ou du carton épais et attachez-le avec du ruban adhésif. Maintenez les parties mobiles de l'appareil bien fermes afin d'éviter tout dommage.
- Avant d'installer l'appareil, vérifiez s'il présente des dommages résultant du transport. Contactez l'exportateur ou le service technique autorisé s'il présente des dommages.

⚠ Sûreté des installations

- Avant de commencer l'installation, coupez la ligne d'alimentation à laquelle sera branché l'appareil en désactivant le fusible.
- Portez toujours des gants de protection lors du transport et de l'installation. Le non-respect de cette consigne peut entraîner un risque de blessure à cause de bords pointus.
- Avant d'installer l'appareil, vérifiez s'il présente des dommages. Ne faites pas installer l'appareil si celui-ci est endommagé.
- Évitez d'utiliser des matériaux d'isolation thermique pour recouvrir l'intérieur du meuble à installer.
- La zone d'installation de l'appareil ne doit être exposée aux rayons solaires ni à des sources de chaleur telles que les brûleurs électriques ou à gaz.
- Maintenez ouvert l'environnement de tous les conduits de ventilation du produit.
- Pour éviter toute surchauffe, l'installation du produit ne doit pas se faire derrière des couvercles décoratifs.
- Dans les cas où un tuyau/une conduite de gaz ou une conduite d'eau en plastique se trouve derrière la zone d'installation désignée pour le produit, il est impératif de garantir qu'il n'y a pas de contact entre le produit et ces conduites d'utilité publique. Sinon, le tuyau/la conduite risque d'être écrasé(e).
- Lorsqu'il se trouve une prise derrière l'emplacement d'installation de l'appareil, il est nécessaire de s'assurer que l'appareil n'est pas en contact avec cette prise ni qu'aucune fiche n'est branchée sur cette prise.

⚠ Sécurité d'utilisation

- Assurez-vous d'éteindre l'appareil après chaque utilisation.
- Si vous n'utilisez pas l'appareil pendant une longue période, débranchez-le ou coupez l'alimentation à partir de la boîte à fusibles.
- Cessez d'utiliser l'appareil s'il connaît une panne ou s'il est endommagé pendant l'utilisation. Débranchez l'appareil de la prise électrique. Contactez l'importateur ou le service technique agréé.
- N'utilisez pas l'appareil si la porte en verre a été retirée ou est fissurée. Dans le cas contraire, vous risquez de vous blesser et de causer des dommages à l'environnement.
- Ne marchez pas sur l'appareil pour quelque raison que ce soit.
- N'utilisez jamais l'appareil lorsque votre discernement ou votre coordination de mouvements est altéré par la consommation d'alcool et/ou de drogues.
- Les objets inflammables ne doivent pas être conservés à l'intérieur et autour de la zone de cuisson. Dans le cas contraire, ils peuvent provoquer un incendie.
- La poignée du four n'est pas un sèche-serviettes. Lorsque vous utilisez l'appareil, n'accrochez pas de serviettes, ni de gants, ni de textiles similaires sur la poignée.
- Les charnières de la porte du produit bougent lors de l'ouverture et de la fermeture de la porte et peuvent se bloquer. Lors de l'ouverture / la fermeture de la porte, ne tenez pas la pièce à partir des charnières.

⚠ Alertes de température

- **AVERTISSEMENT :** Lorsque le produit est utilisé, le produit et ses parties accessibles sont chauds. Il faut veiller à ne pas toucher le produit et les éléments chauffants. Les enfants de moins de 8 ans doivent être tenus à l'écart du produit, à moins d'être constamment surveillés.
- Ne placez pas de matériaux inflammables ou explosifs à proximité de l'appareil, car les surfaces seront chaudes lorsqu'il fonctionnera.
- Gardez vos distances lorsque vous ouvrez la porte du four pendant ou à la fin de la cuisson. La vapeur peut vous brûler la main, le visage et/ou les yeux.
- Lors de son utilisation, l'appareil devient chaud. Il convient de faire attention à ne pas toucher les éléments chauffants situés à l'intérieur du four.
- Portez toujours des gants de cuisine résistants à la chaleur lorsque vous manipulez le produit.

⚠ Utilisation des accessoires

- Il est important d'utiliser de manière appropriée les accessoires fournis avec le produit. Pour plus d'informations, reportez-vous à la section **«Utilisation des accessoires de l'appareil»**.
- Fermez la porte du four après avoir poussé les accessoires complètement dans l'espace de cuisson, sinon ils risquent de heurter la vitre de la porte et de l'endommager.

⚠ Consignes de sécurité relatives à la cuisson

- Soyez prudent lorsque vous utilisez des boissons alcoolisées dans vos plats. L'alcool s'évapore à haute température et peut provoquer un incendie, car il peut s'enflammer lorsqu'il entre en contact avec des surfaces chaudes.
- Les résidus alimentaires dans la zone de cuisson, tels que l'huile, peuvent s'enflammer. Nettoyez ces résidus avant la cuisson.

- Risque d’intoxication alimentaire : Ne laissez pas les aliments au four pendant plus d’une heure avant ou après la cuisson. Sinon, ils peuvent provoquer des intoxications alimentaires ou des maladies.
- Ne chauffez pas les boîtes fermées et les bocaux en verre dans le four. La pression susceptible de s’accumuler dans la boîte / le bocal pourrait la/le faire exploser.
- Lorsque le four est en marche, ne placez JAMAIS de plaque de cuisson, de plats ou de papier aluminium directement sur le fond. L'accumulation de chaleur pourrait endommager le fond du four, voire endommager le meuble du four ou le sol de la cuisine.

Respectez les précautions suivantes lorsque vous utilisez du papier sulfurisé gras ou des matériaux similaires :

- Placez le papier sulfurisé dans un ustensile de cuisine ou sur un accessoire du four (plateau, grille métallique, etc.) avec les aliments et placez-le dans le four préchauffé.
- Pour éviter de toucher les éléments chauffants du four et d'obstruer le flux d'air chaud, retirez les parties excédentaires de papier sulfurisé qui pendent des accessoires ou des récipients. N'utilisez pas de papier sulfurisé à des températures de four supérieures à la température maximale d'utilisation spécifiée par le fabricant. Ne mettez jamais le papier sulfurisé en contact avec le four.
- Ne le placez pas sur les accessoires pendant le préchauffage.
- Appuyez toujours sur une assiette ou un objet similaire pour éviter que le matériau ne vole en raison de la circulation de l'air à l'intérieur du four.
- Ne recouvrez que la surface nécessaire à l'intérieur du plateau.
- Après chaque utilisation, le plateau doit être nettoyé et tout papier sulfurisé ou matériau similaire utilisé dans le plateau doit être remplacé. Dans le cas contraire, les liquides qui s'écoulent sur le plateau peuvent provoquer des fumées ou même des flammes.
- Un flux d'air est généré lorsque le couvercle de l’appapreil est ouvert. Le papier sulfurisé peut entrer en contact avec les éléments chauffants et s'enflammer.
- Si vous utilisez une grille métallique, placez une plaque sur la grille inférieure. Sinon, l'huile alimentaire et les autres composants qui s'égouttent sur la sole du four peuvent créer une épaisse fumée et provoquer des flammes.
- Fermez la porte du four pendant la grillade. Les surfaces chaudes peuvent causer des brûlures !
- Les aliments qui ne sont pas adaptés à une cuisson au gril présentent un risque d’incendie. Faites griller uniquement les aliments qui sont adaptés à une cuisson au gril. Ne placez pas non plus les aliments trop loin à l’arrière de la grille. Il s’agit de la zone la plus chaude et les aliments gras peuvent prendre feu.

⚠ Sécurité relative à l’entretien et au nettoyage

- Attendez que l’appareil refroidisse avant de le nettoyer. Les surfaces chaudes peuvent causer des brûlures !
- Ne lavez jamais l’appareil par pulvérisation ou aspersion d’eau ! Il existe un risque d’électrocution !
- N’utilisez pas de nettoyeur vapeur pour nettoyer l’appareil, car il peut provoquer un choc électrique.
- N’utilisez pas de nettoyants abrasifs, de grattoirs métalliques, de laine métallique ou d’agents de blanchiment pour nettoyer la vitre de la porte avant du four. Ces matériaux peuvent provoquer des rayures et des bris sur les surfaces en verre.

⚠ Auto-nettoyage à haute température (pyrolyse)

- Lors de l'auto-nettoyage, les surfaces deviennent plus chaudes qu'en utilisation normale. Éloignez les enfants.
- Les surfaces chaudes causent des brûlures ! Ne touchez pas l'appareil pendant l'auto-nettoyage et tenez-le hors de portée des enfants. Attendez au moins 30 minutes avant de retirer les résidus.
- Lors de l'auto-nettoyage, de la fumée sera émise en raison de la combustion des résidus alimentaires. Aérez correctement votre cuisine pendant le processus de nettoyage.
- Avant de commencer le nettoyage, nettoyez les surfaces extérieures du four et les résidus d'aliments à l'intérieur du four à l'aide d'un chiffon savonneux. Retirez tous les accessoires et ustensiles de cuisine du four. Si votre appareil est équipé d'un accessoire pyro-proof (résistant à l'autonettoyage à haute température), vous n'avez pas besoin de retirer ces accessoires du four.
- Si une plaque de cuisson se trouve au-dessus de votre four, ne la faites pas fonctionner pendant la prolyse.

Attention ! Risque de blessures / d'incendie / d'émissions chimiques (fumées) pendant le mode pyrolyse.

- Lors du nettoyage pyrolytique, des fumées sont libérées qui ne sont pas nocives pour les humains, y compris les nourrissons ou les personnes souffrant de problèmes de santé.
- Contrairement à tous les humains, certains oiseaux et reptiles peuvent être extrêmement sensibles aux fumées potentielles émises lors du processus de nettoyage de tous les fours pyrolytiques. Les petits animaux domestiques peuvent également être très sensibles aux changements de température localisés à proximité de tous les fours pyrolytiques lorsque le programme d'autonettoyage pyrolytique est en cours.
- Avant d'effectuer une fonction d'auto-nettoyage pyrolytique ou la première utilisation, veuillez retirer de la cavité du four :

– Tout excès de résidus alimentaires, déversements/dépôts d'huile ou de graisse.

– Tous objets amovibles (y compris les étagères, les rails latéraux / glissières télescopiques, etc. fournis avec le produit), notamment les casseroles, poêles, plateaux, ustensiles antiadhésifs, etc.

- Les surfaces antiadhésives des casseroles, poêles, plateaux, ustensiles, etc. peuvent être endommagées par l'opération de nettoyage pyrolytique à haute température de tous les fours pyrolytiques et peuvent également être une source de fumées nocives de faible intensité.
- Lisez attentivement toutes les instructions pour le nettoyage pyrolytique.
- Tenez les enfants éloignés de l'appareil pendant le nettoyage pyrolytique. L'appareil devient très chaud et de l'air chaud s'échappe des orifices de refroidissement avant.
- Le nettoyage pyrolytique et la première utilisation à température maximale sont des opérations à haute température qui peuvent dégager des fumées provenant des résidus de cuisson et des matériaux de construction. Il est donc fortement conseillé aux consommateurs de :

– Assurer une bonne ventilation pendant et après chaque nettoyage pyrolytique.

– Assurer une bonne ventilation pendant et après la première utilisation à température maximale.

- Assurez-vous que les animaux domestiques (en particulier les oiseaux) sont éloignés le plus possible de l'emplacement de l'appareil pendant et après le nettoyage pyrolytique et le premier fonctionnement à température maximale. Il est préférable de les garder dans une

autre pièce pendant le cycle pyrolytique et jusqu'à ce que l'appareil ait refroidi à nouveau à température ambiante. Une bonne ventilation doit être assurée pendant et après (jusqu'à ce que l'appareil refroidisse) les opérations du cycle pyrolytique et du premier cycle d'utilisation à température maximale.

Instructions relatives à l'environnement

Directive sur les déchets

Conformité avec la directive DEEE et élimination des déchets

Cet appareil est conforme à la directive DEEE de l'Union européenne (2012/19/UE). Le produit possède un symbole de classification attribué aux déchets d'équipements électriques et électroniques (DEEE).

Ce produit a été fabriqué avec des pièces et matériaux de qualité supérieure, réutilisables et adaptés au recyclage. Par conséquent, ne le mettez pas au rebut avec les ordures ménagères et d'autres déchets à la fin de sa durée de vie. Rendez-vous dans un point de collecte pour le recyclage de tout matériel électrique et électronique. Vous pouvez demander à votre administration locale quels sont ces points de collecte. L'élimination correcte de l'appareil permet d'éviter les conséquences négatives pour l'environnement et la santé humaine.

Conformité avec la directive RoHS :

Votre appareil est conforme à la directive RoHS de l'Union européenne (2011/65/UE). Il ne comporte pas de matériaux dangereux et interdits mentionnés dans la directive.

Informations sur l'emballage

Les matériaux d'emballage de cet appareil sont fabriqués à partir de matériaux recyclables, conformément à nos réglementations nationales en matière d'environnement. Ne jetez pas les déchets d'emballage avec les déchets ménagers ou autres, apportez-les aux points de collecte des matériaux d'emballage désignés par les autorités locales.

Recommandations pour économiser l'énergie

Conformément à l'UE 66/2014, les informations sur l'efficacité énergétique figurent sur le reçu fourni avec le produit.

Les recommandations ci-après vous aideront à utiliser votre appareil de façon écologique tout en économisant de l'énergie.

- Décongeler les aliments surgelés avant de les cuire.
- Dans le four, utilisez des récipients sombres ou émaillés qui transmettent mieux la chaleur.
- S'il est indiqué dans la recette ou le manuel d'utilisation, préchauffez toujours. N'ouvrez pas la porte du four trop souvent pendant la cuisson.
- Éteignez l'appareil 5 à 10 minutes avant la fin de la cuisson pour une cuisson prolongée. Vous pouvez économiser jusqu'à 20 % d'électricité en utilisant la chaleur résiduelle.
- Essayez de faire cuire plus d'un plat à la fois au four. Vous pouvez cuire en même temps en plaçant deux cuiseurs sur la grille. De plus, si vous faites cuire vos repas l'un après l'autre, vous économiserez de l'énergie, car le four ne perdra pas sa chaleur.

Entretien et nettoyage

Pour des informations détaillées sur le nettoyage des différentes surfaces de votre produit, consultez la section « Entretien et nettoyage » de la version complète du manuel d'utilisation disponible sur **www.ikea.com.**

Avertissements généraux

- Attendez que le produit refroidisse avant de le nettoyer. Les surfaces chaudes peuvent provoquer des brûlures !
- N'appliquez pas les détergents directement sur les surfaces chaudes. Cela pourrait provoquer des taches permanentes.
- Le produit doit être soigneusement nettoyé et séché après chaque utilisation. Ainsi, les résidus alimentaires seront facilement nettoyés et ces résidus ne brûleront pas lorsque le produit sera réutilisé ultérieurement. Ainsi, la durée de vie de l'appareil sera prolongée et les problèmes fréquemment rencontrés seront réduits.
- N'utilisez pas de produits de nettoyage à la vapeur pour le nettoyage.
- Certains détergents ou produits de nettoyage endommagent la surface. Les produits de nettoyage non adaptés sont : l'eau de Javel, les produits de nettoyage contenant de l'ammoniaque, de l'acide ou du chlorure, les produits de nettoyage à la vapeur, les détartrants, les détachants et antirouille, les produits de nettoyage abrasifs (crèmes nettoyantes, poudres à récurer, crèmes à récurer, éponges abrasives et grattantes, fils métalliques, éponges, chiffons de nettoyage contenant de la saleté et des résidus de détergent).
- Aucun produit de nettoyage spécial n'est nécessaire pour le nettoyage après chaque utilisation. Nettoyez l'appareil avec du liquide vaisselle, de l'eau chaude et un chiffon doux ou une éponge et séchez-le avec un chiffon sec.
- Assurez-vous d'essuyer complètement tout liquide restant après le nettoyage et de nettoyer immédiatement tout aliment éclaboussé pendant la cuisson.
- Ne lavez aucun composant de votre appareil au lave-vaisselle, sauf indication contraire dans le manuel d'utilisation.

- Lors du nettoyage du bandeau de commande, essuyez celui-ci à l'aide d'un chiffon doux humide et séchez-les à l'aide d'un chiffon sec. Ne retirez pas les joints en dessous pour nettoyer le panneau. Le panneau de commande et les boutons peuvent être endommagés.

Retirer les grilles latérales :

1	Retirez la partie avant de la grille métallique en la tirant sur la paroi latérale dans la direction opposée.	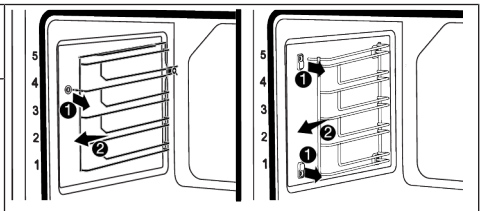
2	Tirez la grille vers vous pour la retirer complètement.	
3	Pour remettre les étagères en place, il faut répéter les procédures appliquées lors de leur retrait de la fin au début, respectivement.	

Retrait de la porte du four

1	Ouvrez la porte du four.	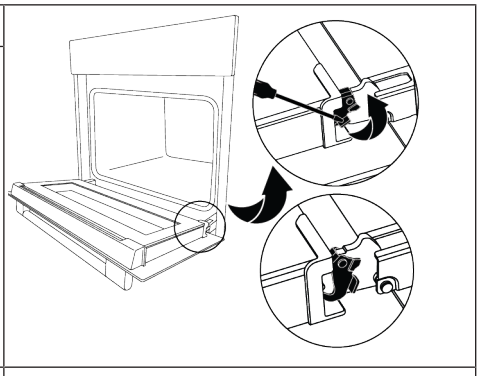
2	Ouvrez les clips dans la douille de la charnière de la porte avant à droite et à gauche en les poussant avec un outil vers le bas comme indiqué sur la figure.	
3	Placez la porte du four en position à moitié ouverte.	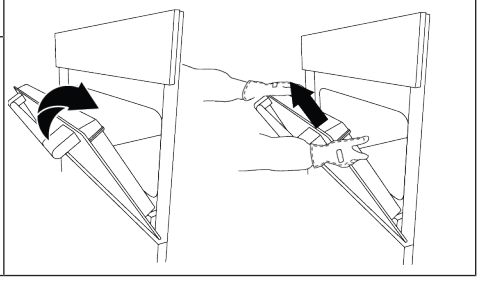
4	Tirez la porte retirée vers le haut pour la libérer des charnières droite et gauche et retirez-la.	

Pour rattacher la porte

1	Placez la porte du four en position à moitié ouverte.	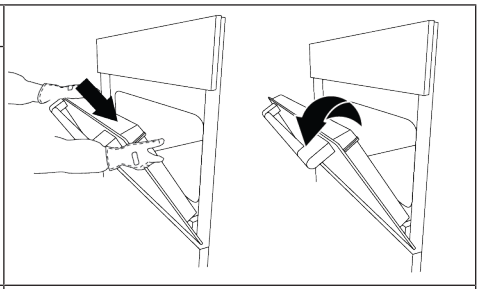
2	Poussez la porte retirée vers le bas pour la placer à partir des charnières droite et gauche et ouvrez complètement la porte du four.	
3	Fermez les clips dans la douille de la charnière de la porte avant à droite et à gauche en les poussant avec un outil vers le haut comme indiqué sur la figure.	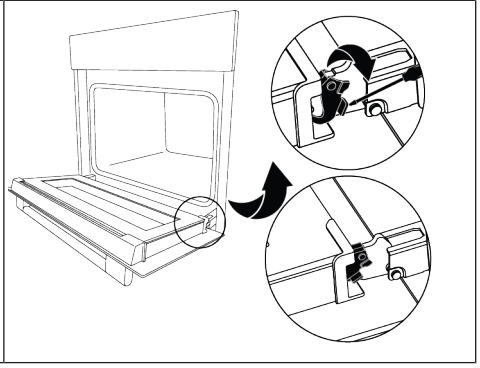

Retrait de la vitre intérieure de la porte du four

1	Ouvrez la porte du four.	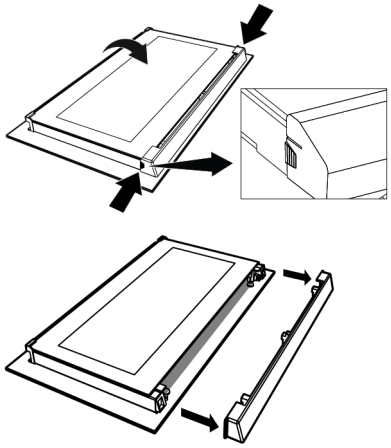
2	Tirez vers vous le composant en plastique fixé sur la partie supérieure de la porte avant en appuyant simultanément sur les points de pression situés de chaque côté du composant et retirez-le.	
3	Comme indiqué sur la figure, soulevez délicatement le verre le plus intérieur (1) vers « A » puis retirez-le en tirant vers « B ».	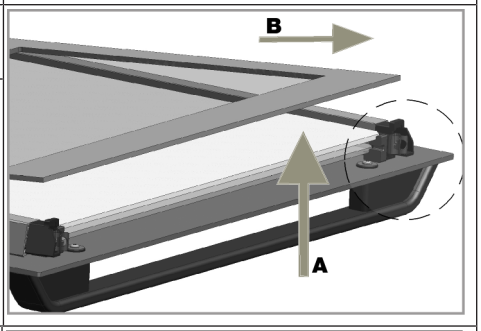
4	Répétez le même processus pour retirer le deuxième et le troisième verre.	
5	La première étape du remontage de la porte consiste à remplacer les deuxième et troisième vitres (2, 3). Comme illustré, placez le bord biseauté de la vitre contre celui de la fente en plastique. L'ordre de fixation des deuxième et troisième vitres intérieures n'a pas d'importance, car elles sont interchangeables.	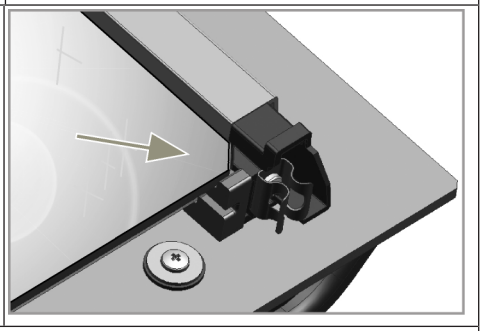
6	Lors de la fixation du verre intérieur (1), veillez à bien placer la face imprimée du verre sur le deuxième verre intérieur. Il est essentiel de placer les coins inférieurs de tous les verres intérieurs dans les fentes en plastique inférieures. Poussez le composant en plastique vers le cadre jusqu'à entendre un « clic ».	
7	Après le nettoyage, tous les verres doivent être remontés.	

Remplacement de la lampe du four

Avertissements généraux

- Pour éviter tout risque d'électrocution, avant de remplacer l'ampoule du four, débranchez l'appareil et attendez que le four refroidisse. Les surfaces chaudes peuvent provoquer des brûlures !
- Ce four est alimenté par une lampe à incandescence de moins de 40 W, de moins de 60 mm de hauteur et de moins de 30 mm de diamètre, ou par une lampe halogène à culot G9 de moins de 60 W. Ces lampes sont adaptées à une utilisation à des températures supérieures à 300 °C. Des lampes pour four sont disponibles auprès des services agréés ou de techniciens agréés. Ce produit est équipé d'une lampe de classe énergétique G.
- La position de la lampe peut différer de celle indiquée sur la figure.
- La lampe utilisée dans ce produit ne convient pas à l'éclairage des pièces à vivre. Elle est destinée à faciliter la visualisation des aliments.
- Les lampes utilisées dans ce produit doivent résister à des conditions physiques extrêmes telles que des températures supérieures à 50 °C.

1	Débranchez le produit de l'électricité.	
2	Retirez le couvercle en verre en le tournant dans le sens inverse des aiguilles d'une montre.	
3	Si l'ampoule de votre four est de type (A) (voir la figure ci-dessous), faites-la pivoter comme indiqué et remplacez-la par une neuve. S'il s'agit d'une ampoule de type (B), retirez-la comme indiqué et remplacez-la par une neuve.	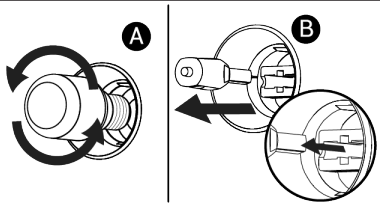
4	Remettre le couvercle en verre.	

Garantie IKEA

Si vous souhaitez faire valoir la garantie de votre produit ou obtenir une assistance produit

Veuillez contacter le Service client IKEA ; vous trouverez le lien vers le portail libre-service ou le numéro de téléphone sur www.IKEA.com.

Pour compléter votre demande de service sur le portail en libre-service et trouver plus facilement des informations sur votre produit ou des pièces détachées liées à votre produit, nous vous recommandons de noter le numéro d'article IKEA (8 chiffres) et le numéro de série figurant sur l'étiquette du produit.

CONSERVEZ LE BORDEREAU D'ACHAT/DE LIVRAISON !

C'est votre preuve d'achat et la garantie ne sera pas valable sans lui. Le ticket de caisse comporte également le nom et le numéro d'article IKEA (8 chiffres) de chaque appareil acheté.

Veuillez lire attentivement la documentation technique fournie avec votre appareil avant de nous contacter.

⚠ Istruzioni relative alla sicurezza

- Questa sezione include le istruzioni di sicurezza necessarie per prevenire il rischio di lesioni personali o danni materiali.
- Se il prodotto viene consegnato a qualcun altro per uso personale o di seconda mano, devono essere forniti anche il manuale dell'utente, le etichette del prodotto e altri documenti e parti pertinenti.
- La nostra azienda non può essere ritenuta responsabile per i danni che possono verificarsi se queste istruzioni non vengono rispettate.
- La mancata osservanza di queste istruzioni invalida qualsiasi garanzia.
- Far sempre eseguire i lavori di installazione e riparazione dal produttore, dal servizio di assistenza autorizzato o da una persona specificata dall'importatore.
- Utilizzare solo pezzi di ricambio e accessori originali.
- Non riparare o sostituire alcun componente del prodotto a meno che non sia chiaramente specificato nel manuale dell'utente.
- Non apportare modifiche tecniche al prodotto.

⚠ Uso previsto

- Questo prodotto è progettato per essere usato in casa. Non è utilizzabile per scopi commerciali.
- Non utilizzare il prodotto in giardini, balconi o altri ambienti all’aperto. Questo prodotto è destinato ad essere utilizzato nelle abitazioni e nelle cucine del personale di negozi, uffici e altri ambienti di lavoro.
- **AVVERTENZA:**Questo prodotto deve essere usato unicamente per cuocere. Non dovrebbe essere usato per altri scopi come riscaldare un ambiente.
- Il forno può essere utilizzato per scongelare, cuocere, friggere e grigliare il cibo.
- Questo prodotto non deve essere utilizzato per riscaldare piastre o asciugare asciugamani o vestiti appendendoli sul manico.

⚠ Sicurezza dei bambini, delle persone vulnerabili e degli animali domestici

- Questo prodotto può essere utilizzato da bambini di età pari o superiore a 8 anni e da persone con capacità fisiche, sensoriali o mentali sottosviluppate o prive di esperienza e conoscenza, purché siano supervisionate o addestrate sull'uso sicuro e sui rischi del prodotto.
- I bambini non devono giocare con il prodotto. La pulizia e la manutenzione da parte dell'utente non devono essere eseguite dai bambini a meno che non siano sorvegliati da qualcuno.
- Questo prodotto non deve essere usato da persone con capacità fisiche, sensoriali o mentali limitate (compresi i bambini), a meno che non siano tenute sotto supervisione o ricevano le istruzioni necessarie.
- I bambini devono essere sorvegliati per assicurarsi che non giochino con il prodotto.
- I prodotti elettrici sono pericolosi per bambini e animali domestici. I bambini e gli animali domestici non devono giocare, arrampicarsi o entrare nel prodotto.
- Non mettere oggetti che possano raggiungere i bambini sul prodotto.
- **AVVERTENZA:** Durante l'uso, le superfici accessibili del prodotto sono calde. Tenere i bambini lontani dal prodotto.
- Tenere i materiali di imballaggio fuori dalla portata dei bambini. Esiste il rischio di lesioni e soffocamento.

- Quando la porta è aperta, non appoggiarvi oggetti pesanti e non permettere ai bambini di sedervi sopra. Potresti causare il ribaltamento del forno o danneggiare i cardini della porta.
- Prima di gettare prodotti usurati e inutili:

1. Scollegare la spina di alimentazione e rimuoverla dalla presa.
2. Taglia il cavo di alimentazione e scollegalo con la spina dal prodotto.
3. Adottare precauzioni per evitare che i bambini entrino nel prodotto.
4. Non consentire ai bambini di giocare con il prodotto quando è in modalità inattiva.

⚠ Sicurezza elettrica

- Collegare il prodotto a un presa dotata di messa a terra protetta da un fusibile del valore indicato dall'etichetta. Fare in modo che la messa a terra venga eseguita da un elettricista qualificato. In conformità con le normative locali/nazionali, non utilizzare il prodotto senza messa a terra.
- La spina o il collegamento elettrico dell'apparecchio devono essere in un luogo facilmente accessibile. Qualora ciò non fosse possibile, sull'impianto elettrico al quale il prodotto è collegato dovrebbe essere presente un meccanismo (fusibile, interruttore, commutatore, ecc.) nel rispetto delle norme elettriche e che separi tutti i poli dalla rete.
- Scollegare il prodotto o spegnere il fusibile prima di eseguire riparazioni, operazioni di manutenzione e pulizia.
- Collegare il prodotto in una presa conforme ai valori di tensione e frequenza specificati nella targhetta d’identificazione.
- (Se il prodotto non dispone di un cavo di rete) servirsi unicamente del cavo di collegamento descritto nella sezione "Specifiche tecniche".
- Non incastrare il cavo di alimentazione sotto e dietro il prodotto. Non appoggiare oggetti pesanti sul cavo di alimentazione. Il cavo di alimentazione non deve essere piegato, schiacciato e non deve venire a contatto con alcuna fonte di calore.
- Accertarsi che il cavo di alimentazione non si sia incastrato o sia rimasto schiacciato mentre il prodotto veniva spinto in posizione dopo l'installazione o dopo le procedure di pulizia.
- Quando è in uso, la superficie posteriore del forno diventa calda. I cavi di alimentazione non devono toccare la superficie posteriore del prodotto. In caso contrario potrebbe danneggiarsi.
- Non incastrare i cavi elettrici nello sportello del forno e non passarli su superfici calde. In caso contrario, l'isolamento dei cavi potrebbe fondersi e causare incendi a causa di un corto circuito.
- Utilizzare solo il cavo originale. Non utilizzare cavi tagliati o danneggiati.
- Non utilizzare prolunghe o prese multiple per azionare il prodotto.
- Contattare il centro assistenza autorizzato o l'importatore per utilizzare l'adattatore approvato nei casi in cui sia necessario l'uso di un adattatore convertitore (per il tipo a spina).
- Contattare l'importatore o il centro assistenza autorizzato se la lunghezza della linea elettrica è inadeguata.
- Fonti di alimentazione portatili o prese multiple possono surriscaldarsi e prendere fuoco. Tenere più prese e fonti di alimentazione portatili lontane dal prodotto.
- Se il cavo di alimentazione è danneggiato, al fine di prevenire possibili pericoli, deve essere sostituito dal produttore, da un servizio autorizzato o da una persona da specificare da parte dell'azienda importatrice.

- **AVVERTENZA:** Prima di sostituire la lampada del forno, per evitare scosse elettriche, assicurarsi di scollegare il prodotto dalla rete elettrica. Scollegare il prodotto o spegnere il fusibile dalla scatola dei fusibili.

Se il prodotto è dotato di cavo di alimentazione e spina:

- Non inserire mai la spina del prodotto in una presa rotta, allentata o non inserita correttamente. Assicurarsi che la spina sia completamente inserita nella presa. In caso contrario, i collegamenti potrebbero surriscaldarsi e causare un incendio.
- Evitare di inserire il dispositivo in prese unte, sporche o potenzialmente esposte all'acqua (come quelle vicino a un piano di lavoro da cui l'acqua potrebbe fuoriuscire). In caso contrario sussiste il rischio di cortocircuito e folgorazione.
- Non toccare la presa con le mani umide!
- Estrarre la spina dalla presa utilizzando il corpo della spina stesso anziché il cavo.

⚠ Sicurezza in fase di trasporto

- Scollegare il prodotto dalla rete elettrica prima di trasportarlo.
- Il prodotto è pesante, è consigliato il trasporto del prodotto con almeno due persone.
- Per trasportare o spostare il prodotto non utilizzare lo sportello e/o la maniglia.
- Non posizionare oggetti sull’apparecchio. Posizionarlo verticalmente.
- Quando si deve trasportare il prodotto, avvolgerlo con materiale da imballaggio a bolle d'aria o cartone spesso e legarlo con del nastro adesivo. Fissare le parti mobili del prodotto in modo da impedire danni.
- Prima di installare il prodotto, controllare che non abbia subito danni durante il trasporto. Contattare l’importatore o il centro assistenza autorizzato se danneggiato.

⚠ Installazione in sicurezza

- Prima di iniziare l’installazione, scollegare l’alimentazione a cui verrà collegato il prodotto disinserendo il fusibile.
- Durante il trasporto e l'installazione indossare sempre guanti protettivi. In caso contrario sussiste il rischio di lesioni da bordi appuntiti!
- Prima di installare il prodotto, controllare che non sia danneggiato. Non farlo installare se danneggiato.
- Evitare l'uso di materiali termoisolanti per rivestire l'interno dei mobili che verranno installati.
- La luce diretta del sole e fonti di calore, come stufe elettriche o a gas, non devono essere presenti nell'area in cui è installato il prodotto.
- Tenere aperti i dintorni di tutti i condotti di ventilazione del prodotto.
- Per evitare il surriscaldamento, l'installazione del prodotto non deve essere effettuata dietro coperture decorative.
- Nei casi in cui un tubo del gas o un tubo dell'acqua in plastica si trovi dietro l'area di installazione designata per il prodotto, è imperativo garantire che non vi sia contatto tra il prodotto e queste linee di servizio. In caso contrario il tubo flessibile/tubo potrebbe essere schiacciato.
- Se è presente una presa dietro il luogo in cui verrà installato il prodotto, è necessario assicurarsi che questo non venga a contatto con la presa né con la spina inserita nella presa.

⚠ Utilizzo in sicurezza

- Assicurarsi che il prodotto venga spento dopo ogni utilizzo.

- Se non si utilizza il prodotto per molto tempo, scollegarlo o staccare l’alimentazione dalla scatola fusibili.
- Non utilizzare il prodotto se rotto o danneggiato durante l’utilizzo. Scollegare il prodotto dalla rete elettrica. Contattare l’importatore o il centro assistenza autorizzato.
- Non utilizzare l'apparecchiatura se il vetro dello sportello anteriore è stato rimosso o si è incrinato. In caso contrario c’è rischio di lesioni e danni ambientali.
- Non salire sull'apparecchio per nessun motivo.
- Non utilizzare mai il prodotto quando il vostro giudizio o la vostra coordinazione sono compromessi dall'uso di alcol e/o droghe.
- Non è consentito tenere oggetti infiammabili all'interno e attorno alla zona cottura. In caso contrario, potrebbero provocare un incendio.
- La maniglia del forno non è un asciugatrice. Quando si utilizza il prodotto, non appendere asciugamani, guanti o tessuti simili alla maniglia.
- Le cerniere dello sportello del prodotto si muovono quando si apre e si chiude la porta e potrebbero bloccarsi. Quando si apre/chiude lo sportello, non tenere la parte con le cerniere.

⚠ Avvertenze sulla temperatura

- **AVVERTENZA:** Quando il prodotto è in uso, il prodotto stesso e le sue parti accessibili saranno calde. Fare attenzione a non toccare il prodotto e i suoi elementi riscaldanti. I bambini di età inferiore a 8 anni devono essere tenuti lontani dal prodotto a meno che non siano costantemente sorvegliati.
- Non posizionare materiali infiammabili/esplosivi vicino al prodotto, poiché le superfici saranno calde durante il funzionamento.
- Tenersi a distanza quando si apre la porta del forno durante o al termine della cottura. Il vapore potrebbe provocare bruciature a mani, viso e/o occhi.
- Durante il funzionamento il prodotto è caldo. Fare attenzione a non toccare le parti calde, l'interno del forno e gli elementi riscaldanti.
- Indossare sempre guanti resistenti al calore durante la manipolazione del prodotto.

⚠ Uso degli accessori

- È importante utilizzare in modo appropriato gli accessori forniti con il prodotto. Per informazioni dettagliate, consultare la sezione **"Uso degli accessori del prodotto"**.
- Chiudere lo sportello del forno dopo aver inserito completamente gli accessori nella camera di cottura, altrimenti potrebbero colpire il vetro della porta e danneggiarlo.

⚠ Sicurezza nella cottura

- Prestare attenzione quando si usano bevande alcoliche nei piatti. L'alcol evapora a temperature elevate e può causare incendi, dato che può incendiarsi quando entra in contatto con superfici calde.
- I residui di cibo nell’area di cottura come l’olio possono bruciare. Pulire questi residui prima della cottura.
- Pericolo di avvelenamento da cibo: Non lasciare il cibo nel forno per più di 1 ora prima o dopo la cottura. In caso contrario, si potrebbero causare intossicazioni alimentari o malattie.
- Non riscaldare lattine e barattoli di vetro chiusi nel forno. La pressione che si accumulerebbe nella lattina/barattolo potrebbe causarne lo scoppio.

- Quando il forno è in funzione, NON posizionare MAI teglie, piatti o fogli di alluminio direttamente sul fondo del forno. L'accumulo di calore potrebbe danneggiare il fondo del forno e persino danneggiare il mobile del forno o il pavimento della cucina.

Prestare attenzione alle seguenti precauzioni quando si utilizza carta da forno unta o materiali simili:

- Posizionare nel forno preriscaldato della carta oleata in una pentola o sull'accessorio da forno (vassoio, grill a filo, ecc.).
- Per evitare il rischio di toccare le resistenze del forno e di ostruire il flusso di aria calda, rimuovere eventuali parti di carta da forno in eccesso che pendono da accessori o contenitori. Non utilizzare carta da forno a temperature superiori a quella massima di utilizzo specificata dal produttore. Non mettere mai carta oleata sulla base del forno.
- Non posizionarlo sopra gli accessori durante il preriscaldamento.
- Premere sempre con un piatto o oggetto simile per evitare che il materiale voli via a causa della circolazione dell'aria all'interno del forno.
- Coprire solo la superficie necessaria all'interno del vassoio.
- Dopo ogni utilizzo, il vassoio deve essere pulito e l'eventuale carta oleata o materiali simili utilizzati nel vassoio devono essere sostituiti. In caso contrario, i liquidi che gocciolano sul vassoio possono provocare fumo o addirittura innescare fiamme.
- Quando si apre il coperchio del prodotto viene generato un flusso d'aria. La carta oleata può entrare in contatto con elementi riscaldanti e incendiarsi.
- Quando si utilizza la griglia metallica, è consigliabile posizionare una teglia sul ripiano inferiore. In caso contrario, l'olio alimentare e altri componenti che colano sul fondo del forno possono creare fumo pesante e provocare fiamme.
- Durante la cottura al grill, chiudere lo sportello del forno. Le superfici calde possono causare ustioni!
- Gli alimenti non adatti alla cottura al grill determinano un rischio di incendio. Grigliare solo cibi adatti alla cottura al grill. Non mettere il cibo troppo in fondo (internamente) alla griglia. Questa è la zona più calda e i cibi grassi potrebbero prendere fuoco.

⚠ Manutenzione e pulizia in sicurezza

- Attendere che il prodotto si raffreddi prima di pulirlo. Le superfici calde potrebbero causare ustioni!
- Non lavare il prodotto spruzzando o versandovi acqua! C'è rischio di scossa elettrica!
- Non utilizzare pulitori a vapore per pulire il prodotto, poiché ciò potrebbe causare una scossa elettrica.
- Non utilizzare detergenti abrasivi aggressivi, raschietti metallici, lana metallica o candeggina per pulire il vetro dello sportello anteriore del forno. Questi materiali possono causare graffi e rotture delle superfici di vetro.

⚠ Auto-pulizia ad alta temperatura (pirolisi)

- Durante l'auto-pulizia, le superfici diventano più calde rispetto all'uso standard. Tenere i bambini lontani.
- Le superfici calde causano ustioni! Non toccare il prodotto durante l'auto-pulizia e tenere i bambini lontani dal prodotto. Attendere 30 minuti prima di riposizionare il residuo.
- Durante l'auto-pulizia, viene rilasciato del fumo a causa della combustione dei residui di cibo. Durante il processo di pulizia areare bene la cucina.

- Prima di iniziare la pulizia, pulire le superfici esterne del forno e i residui di cibo all'interno del forno con un panno saponoso. Rimuovere tutti gli accessori e gli utensili da cucina dal forno. Se il prodotto ha un accessorio ignifugo (resistente alle alte temperature autopulente), non è necessario rimuovere tale accessorio dal forno.
- Se è presente un piano cottura sopra il forno, non azionare il piano cottura durante la pirolisi.

Attenzione! Rischio di lesioni/incendi/emissioni chimiche (fumi) durante la modalità pirolitica.

- Durante la pulizia pirolitica, vengono rilasciati fumi non dannosi per l'uomo, compresi i neonati o le persone con condizioni mediche.
- A differenza di tutti gli esseri umani, alcuni uccelli e rettili possono essere estremamente sensibili ai potenziali fumi emessi durante il processo di pulizia di tutti i forni pirolitici. Gli animali domestici di piccola taglia possono anche essere molto sensibili alle variazioni di temperatura localizzate in prossimità di tutti i forni pirolitici quando è in funzione il programma di autopulizia pirolitica.
- Prima di eseguire una funzione pirolitica autopulente o il primo utilizzo, rimuovere dalla cavità del forno:

— Eventuali residui di cibo in eccesso, fuoriuscite/depositi di olio o grasso.

— Qualsiasi oggetto rimovibile (compresi ripiani, sponde laterali/guide telescopiche, ecc. forniti con il prodotto), in particolare pentole, padelle, vassoi, utensili antiaderenti ecc.

- Le superfici antiaderenti di pentole, padelle, vassoi, utensili ecc. possono essere danneggiate dall'operazione di pulizia pirolitica ad alta temperatura di tutti i forni pirolitici e possono anche essere fonte di fumi nocivi a basso livello.
- Leggere attentamente tutte le istruzioni per la pulizia pirolitica.
- Tenere i bambini lontani dall'apparecchio mentre è in funzione la pulizia pirolitica. L'apparecchio diventa molto caldo e l'aria calda viene rilasciata dalle prese d'aria di raffreddamento anteriori.
- La pulizia pirolitica e il primo utilizzo a temperatura massima sono operazioni ad alta temperatura che possono rilasciare fumi dai residui di cottura e dai materiali da costruzione, in quanto si consiglia vivamente ai consumatori di:

— Fornire una buona ventilazione durante e dopo ogni pulizia pirolitica.

— Fornire una buona ventilazione durante e dopo il primo utilizzo alla massima temperatura di funzionamento.

- Assicurarsi che gli animali domestici (in particolare gli uccelli) vengano portati il più lontano possibile dalle vicinanze della posizione dell'apparecchio durante e dopo la pulizia pirolitica e il primo utilizzo a temperatura massima. Tenerli in una stanza diversa sarebbe l'opzione preferita durante il ciclo pirolitico e fino a quando l'apparecchio non si sarà nuovamente raffreddato a temperatura ambiente. È necessario garantire una buona ventilazione durante e dopo (fino al raffreddamento dell'apparecchio) le operazioni del ciclo pirolitico e del primo ciclo di utilizzo a temperatura massima.

Istruzioni relative all’ambiente

Direttiva sui rifiuti

Conformità con la direttiva WEEE e smaltimento del prodotto di scarto

Questo prodotto è conforme alla direttiva WEEE dell'UE (2012/19/EU). Questo prodotto porta un simbolo di classificazione per la strumentazione elettrica ed elettronica di scarto (WEEE).

Questo prodotto è stato realizzato con componenti di alta qualità e materiali che possono essere riutilizzati e sono idonei a essere riciclati. Pertanto, al termine del suo ciclo di vita utile, non smaltire il prodotto con i normali rifiuti domestici e altri rifiuti. Portare il prodotto ha un centro di raccolta per il riciclaggio delle apparecchiature elettriche ed elettroniche. Chiedere alla propria amministrazione locale informazioni su questi punti di raccolta. Lo smaltimento corretto dell'apparecchio aiuta a prevenire conseguenze negative per l'ambiente e la salute umana.

Conformità con la direttiva RoHS:

Il prodotto acquistato è conforme con la Direttiva UE RoHS (2011/65/EU). Non contiene materiali dannosi e proibiti e indicati nella Direttiva.

Informazioni sull'imballaggio

I materiali che compongono l'imballaggio del prodotto sono realizzati a partire da materiali riciclabili in conformità con le nostre Normative Ambientali Nazionali. Non smaltire i rifiuti di imballaggio con i rifiuti domestici o altri rifiuti, portarli presso i punti di raccolta del materiale di imballaggio indicati dalle autorità locali.

Consigli per risparmiare energia

Secondo l'UE 66/2014, le informazioni sull'efficienza energetica si trovano sullo scontrino/ricevuta forniti con il prodotto.

I suggerimenti seguenti aiuteranno a utilizzare il prodotto in modo ecologico ed efficace dal punto di vista energetico.

- Scongelare i cibi congelati prima della cottura.
- Nel forno, utilizzare contenitori scuri o smaltati che trasmettono meglio il calore.
- Se specificato nella ricetta o nel manuale utente, preriscaldare sempre. Non aprire lo sportello del forno frequentemente durante la cottura.
- Nella cottura prolungata, spegnere il prodotto da 5 a 10 minuti prima del termine della cottura. In questo modo è possibile risparmiare fino al 20% di elettricità utilizzando solo il calore residuo.
- Provare a cucinare nel forno più di un piatto alla volta. Si potrà cucinare contemporaneamente mettendo due pentole sulla griglia. Inoltre, se si cucinano i pasti uno dopo l'altro, si risparmia energia perché il forno non perde il suo calore.

Manutenzione e pulizia

Per informazioni dettagliate sulla pulizia delle diverse superfici del prodotto, consultare la sezione «Manutenzione e pulizia» nella versione completa del Manuale dell'utente disponibile all'indirizzo **www.ikea.com.**

Avvertenze generali

- Attendere che il prodotto si raffreddi prima di pulirlo. Le superfici calde possono provocare ustioni!
- Non applicare i detergenti direttamente sulle superfici calde. Ciò può causare macchie permanenti.
- Il prodotto deve essere accuratamente pulito e asciugato dopo ogni operazione. Pertanto, i residui di cibo devono essere facilmente puliti e si deve evitare che questi residui si brucino quando il prodotto viene riutilizzato in un secondo momento. In questo modo, la durata utile dell'apparecchio si prolunga e i problemi riscontrati di frequente vengono ridotti.
- Non utilizzare prodotti per la pulizia a vapore per la pulizia.
- Alcuni detergenti o detergenti danneggiano la superficie. I detergenti non idonei sono: candeggina, prodotti per la pulizia contenenti ammoniaca, acido o cloruro, prodotti per la pulizia a vapore, agenti disincrostanti, smacchiatori e antiruggine, prodotti per la pulizia abrasivi (detergenti in crema, polvere abrasiva, crema abrasiva e antigraffio, filo metallico, spugne, panni per la pulizia contenenti sporco e residui di detergente).
- Non è necessario alcun materiale detergente speciale per la pulizia effettuata dopo ogni utilizzo. Pulire l'apparecchio con detersivo per lavastoviglie, acqua calda e un panno morbido o una spugna e asciugarlo con un panno asciutto.
- Assicurati di rimuovere completamente il liquido residuo dopo la pulizia e di pulire immediatamente eventuali schizzi di cibo durante la cottura.
- Non lavare alcun componente dell'elettrodomestico in lavastoviglie se non diversamente indicato nel manuale dell'utente.
- Quando si puliscono i pannelli, pulire il pannello e le manopole con un panno morbido umido e asciugare con un panno asciutto. Non rimuovere le manopole e le guarnizioni sottostanti per pulire il pannello. Il pannello di controllo e le manopole potrebbero infatti danneggiarsi.

Rimuovere i ripiani laterali in filo metallico:

1	Rimuovere la parte anteriore della griglia tirandola sulla parete laterale nella direzione opposta.	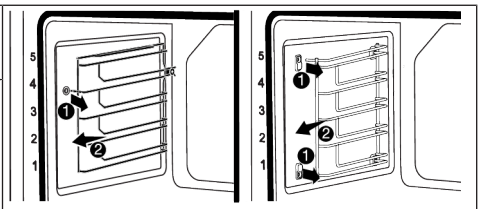
2	Tira la griglia verso di te per rimuoverla completamente.	
3	Per riattaccare i ripiani, le procedure applicate per rimuoverli devono essere ripetute rispettivamente dalla fine all'inizio.	

Rimozione della porta del forno

1	Aprire la porta del forno.	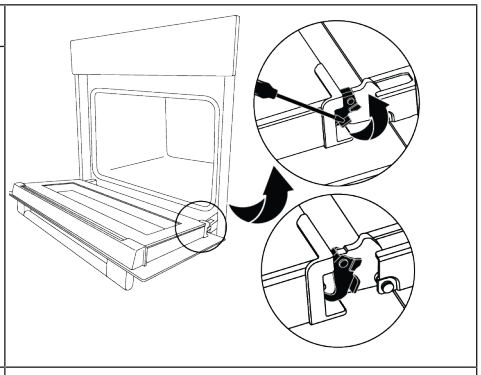
2	Aprire le clip nella presa della cerniera della porta anteriore a destra e a sinistra spingendole con uno strumento verso il basso come mostrato nella figura.	
3	Porta la porta del forno in posizione semiaperta.	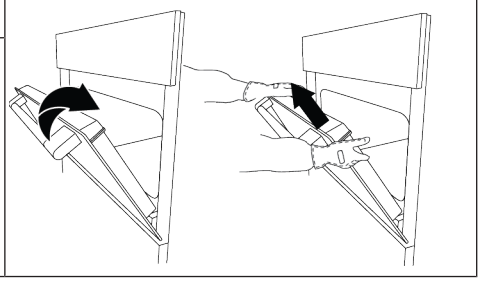
4	Tirare la porta rimossa verso l'alto per sbloccarla dai cardini destro e sinistro e rimuoverla.	

Per ricollegare la porta

1	Porta la porta del forno in posizione semiaperta.	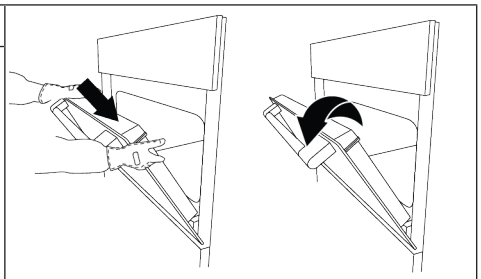
2	Spingere la porta rimossa verso il basso per posizionarla dai cardini destro e sinistro e aprire completamente la porta del forno.	
3	Chiudere i fermagli nella presa della cerniera della porta anteriore a destra e a sinistra spingendoli con uno strumento verso l'alto come mostrato nella figura.	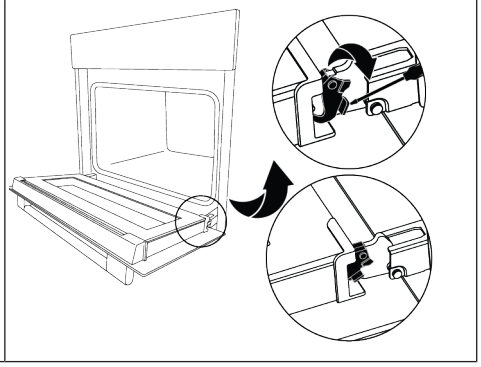

Rimozione del vetro interno della porta del forno

1	Aprire la porta del forno.	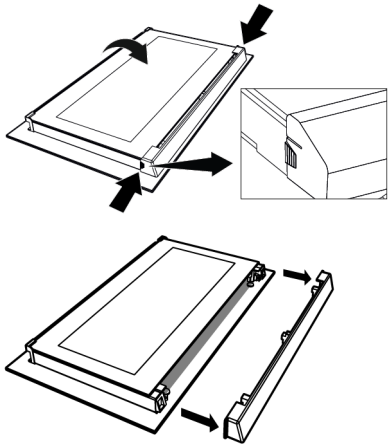
2	Tirate verso di voi il componente in plastica, fissato nella parte superiore dello sportello anteriore, premendo contemporaneamente i punti di pressione su entrambi i lati del componente e rimuovetelo.	
3	Come mostrato nella figura, sollevare delicatamente il vetro più interno (1) verso «A», quindi rimuoverlo tirando verso «B».	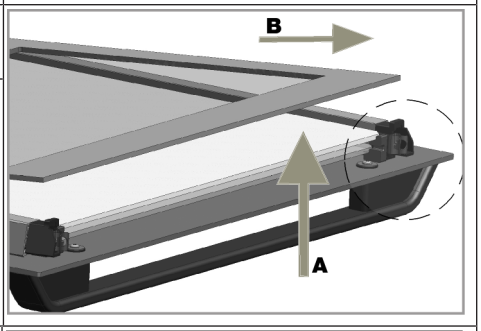
4	Ripetere la stessa procedura per rimuovere il secondo e il terzo bicchiere.	
5	Il primo passo per raggruppare la porta è sostituire il secondo e il terzo vetro (2, 3). Come mostrato nella figura, posizionate il bordo smussato del vetro in modo che incontri il bordo smussato della fessura in plastica. L'ordine di fissaggio del secondo e del terzo vetro interno non è importante, in quanto sono intercambiabili.	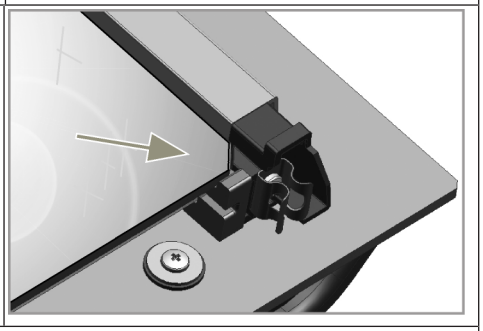
6	Mentre applicate il vetro più interno (1), fate attenzione a posizionare il lato stampato del vetro sul secondo vetro interno. È fondamentale posizionare gli angoli inferiori di tutti i vetri interni in modo che corrispondano alle fessure inferiori in plastica. Spingete il componente in plastica verso il telaio fino a sentire un «clic».	
7	Dopo la pulizia, tutti i bicchieri devono essere riassemblati.	

Sostituzione della lampada del forno

Avvertenze generali

- Per evitare il rischio di scosse elettriche prima di sostituire la lampada del forno, scollegare il prodotto e attendere che il forno si raffreddi. Le superfici calde possono provocare ustioni!
- Questo forno è alimentato da una lampada a incandescenza con meno di 40 W, altezza inferiore a 60 mm, diametro inferiore a 30 mm o una lampada alogena con prese G9 con potenza inferiore a 60 W. Le lampade sono adatte a funzionare a temperature superiori a 300 °C. Le lampade da forno sono disponibili presso i servizi autorizzati o i tecnici autorizzati. Questo prodotto contiene una lampada di classe energetica G.
- La posizione della lampada può differire da quella mostrata nella figura.
- La lampada utilizzata in questo prodotto non è adatta all'illuminazione degli ambienti domestici. Lo scopo di questa lampada è aiutare l'utente a vedere i prodotti alimentari.
- Le lampade utilizzate in questo prodotto devono resistere a condizioni fisiche estreme come temperature superiori a 50 °C.

1	Scollegare il prodotto dall'elettricità.	
2	Rimuovere il coperchio in vetro ruotandolo in senso antiorario.	
3	Se la lampada del forno è di tipo (A) mostrata nella figura seguente, ruotala come mostrato nella figura e sostituiscila con una nuova. Se è di tipo (B), estraila come mostrato nella figura e sostituiscila con una nuova.	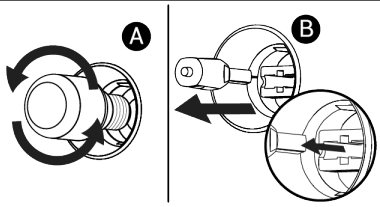
4	Rimontare il coperchio in vetro.	

Garanzia IKEA

Se si desidera richiedere la garanzia del prodotto o ricevere assistenza

Contattare l’Assistenza clienti IKEA. Il link al portale selfservice o il numero di telefono sono disponibili sul sito www.IKEA.com.

Per completare più facilmente la richiesta di assistenza sul portale self-service e trovare informazioni sul prodotto o sui ricambi correlati, prendere nota del numero articolo IKEA (8 cifre) e del numero di serie riportati sull’etichetta del prodotto.

CONSERVARE IL DOCUMENTO DI ACQUISTO / CONSEGNA!

Questo documento ha valore di prova di acquisto e la garanzia non sarà valida senza di esso. Sullo scontrino sono riportati anche il nome e il numero articolo IKEA (8 cifre) di ciascun apparecchio acquistato.

Prima di contattarci, leggere attentamente la documentazione tecnica fornita con l’apparecchio.

⚠ Sikkerhedsinstruktioner

- Dette afsnit indeholder de sikkerhedsinstruktioner, der er nødvendige for at forhindre risikoen for personskade eller materiel skade.
- Hvis produktet overdrages til en anden til personlig brug eller brugt brug, skal brugervejledningen, produktmærkater og andre relevante dokumenter og dele også gives.
- Vores virksomhed kan ikke holdes ansvarlig for skader, der kan opstå, hvis disse instruktioner ikke overholdes.
- Manglende overholdelse af disse instruktioner vil ugyldiggøre enhver garanti.
- Lad altid installations- og reparationsarbejdet udføres af producenten, det autoriserede værksted eller en person, der er udpeget af importøren.
- Brug kun originale reservedele og tilbehør.
- Reparer eller udskift ikke nogen af produktets komponenter, medmindre det er klart angivet i brugervejledningen.
- Foretag ikke tekniske ændringer på produktet.

⚠ Tilsigtet anvendelse

- Dette apparat er konstrueret til privat brug. Det er ikke beregnet til erhvervsmæssig brug.
- Brug ikke produktet i haver, på balkoner eller i andre steder udendørs. Dette produkt er beregnet til husholdninger og personalekøkkener i butikker, kontorer og andre arbejdsmiljøer.
- **ADVARSEL:** Dette produkt må kun anvendes til madlavningsformål. Det må ikke bruges til andre formål så som rumopvarmning.
- Ovnen kan bruges til at afrime, bage, stege og grille mad.
- Dette produkt må ikke bruges til pladevarme, hængende håndklæder eller tøj på håndtaget til tørring.

⚠ Sikkerhed for børn, sårbare personer og kæledyr

- Dette produkt kan bruges af børn på 8 år og derover og mennesker, der er underudviklede i fysiske, sensoriske eller mentale færdigheder, eller som har manglende erfaring og viden, så længe de overvåges eller trænes om sikker brug og farer ved produktet.
- Børn bør ikke lege med produktet. Rengøring og brugervedligeholdelse bør ikke udføres af børn, medmindre der er nogen, der fører tilsyn med dem.
- Dette produkt bør ikke anvendes af personer med begrænset fysisk, sensorisk eller mental kapacitet (herunder børn), medmindre de holdes under opsyn eller modtager de nødvendige instruktioner.
- Børn skal overvåges for at sikre, at de ikke leger med produktet.
- Elektriske produkter er farlige for børn og kæledyr. Børn og kæledyr må ikke lege med, klatre på eller komme ind i produktet.
- Læg ikke genstande, som børn kan nå på produktet.
- **ADVARSEL:** Under brug er produktets tilgængelige overflader varme. Hold børn væk fra produktet.
- Opbevar emballagematerialerne utilgængeligt for børn. Der er fare for personskade og kvælning.
- Når døren er åben, må du ikke lægge tunge genstande på den eller lade børn sidde på den. Du kan få ovnen til at vælte eller beskadige dørhængslerne.
- Før du kasserer slidte og ubrugelige produkter:

1. Tag stikket ud af stikkontakten, og tag det ud af stikkontakten.
2. Afbryd strømkablet, og frakobl det med stikket fra produktet.

3. Tag forholdsregler for at forhindre børn i at komme ind i produktet.
4. Lad ikke børn lege med produktet, når det er i inaktiv tilstand.

⚠ El-sikkerhed

- Tilslut produktet til en jordet stikkontakt, der er beskyttet af en sikring, som svarer til de strømværdier, der er angivet på typeskiltet. Få en korrekt stikkontakt installeret af en elinstallatør Brug ikke produktet uden passende jordforbindelse efter lokale/nationale regler.
- Stikket eller eltilslutningen til apparatet skal findes på et let tilgængeligt sted. Hvis dette ikke er muligt, bør der være en mekanisme (sikring, kontakt, nøglekontakt osv.) på elinstallationen, som produktet er tilsluttet til, i overensstemmelse med elektriske forordninger, og som adskiller alle poler til elnettet.
- Afbryd kontakten eller sikringen inden reparation, vedligeholdelse og rengøring.
- Sæt produktet i en stikkontakt, der er i overensstemmelse med de spændings-, strøm- og frekvensværdier, der er angivet på typeskiltet.
- (Hvis dit produkt ikke har et strømkabel) brug kun tilslutningskablet beskrevet i afsnittet ”Tekniske specifikationer".
- Bøj ikke strømkablet under eller bag produktet. Læg ikke tunge genstande på ledningen. Strømkablet må ikke blive bøjet, mast eller komme i kontakt med en varmekilde.
- Sørg for, at strømkablet ikke sidder fast, når produktet sættes på plads efter montering eller rengøring.
- Ovnens bageste overflade bliver varm, når den er i brug. Strømkablerne må ikke berøre bagsiden af produktet. Ellers kan det blive beskadiget.
- Stræk ikke forbindelseskablerne til ovnlågen og lad dem ikke køre over varme overflader. Ellers kan kabelisoleringen smelte og forårsage brand som følge af komfurets kortslutning.
- Brug kun det originale kabel. Brug ikke overskårne, beskadigede kabler eller forlængerkabler.
- Brug ikke en forlængerledning eller stikdåse til at betjene dit produkt.
- Kontakt det autoriserede serviceværksted eller importøren for at bruge den godkendte adapter i tilfælde, hvor brugen af en konverteringsadapter (til stiktype) er nødvendig.
- Kontakt importøren eller det autoriserede værksted, hvis længden af strømkablet ikke passer.
- Bærbare energikilder eller stikdåser kan overophedes og bryde i brand. Hold stikdåser og bærbare energikilder væk fra produktet.
- Hvis strømkablet er beskadiget, skal det erstattes af fabrikanten, et autoriseret serviceværksted eller en person, der er udpeget af importørens virksomhed for at forebygge mulige farer.
- **ADVARSEL:** Før udskiftning af ovnlampen, så vær sikker på at afbryde produktet fra lysnettet for at undgå risiko for elektrisk stød. Afbryd produktet eller sluk for sikringen på hovedafbryderen.

Hvis dit produkt har en ledning og et stik:

- Sæt aldrig produktets stik i en ødelagt, løs eller udhængende stikkontakt. Sørg for, at stikket er sat helt ind i stikkontakten. Disse typer af tilslutninger kan overophedes og forårsage brand.
- Undgå at sætte enheden ind i stik, der er fedtede, snavsede eller potentielt udsat for vand (så som stik nær et køkkenbord, hvor der kan løbe vand ud). Ellers er der risiko for kortslutning eller elektrisk stød.
- Rør aldrig ved stikket med våde hænder!

- Træk stikket ud af stikkontakten ved at holde i selve stikket, i stedet for i ledningen.

⚠ Transportsikkerhed

- Frakobl produktet fra lysnettet, før produktet transporteres.
- Produktet er tungt, vær mindst to personer om at bære produktet.
- Brug ikke døren og/eller håndtaget til at bære eller flytte apparatet.
- Undlad at placere andre genstande på apparatet. Bær apparatet lodret.
- Når du skal transportere produktet, skal du pakke det med bobleemballage eller tykt pap og tape det tæt. Sørg for at sikre produktets bevægelige dele, så de sidder fast for at undgå skade.
- Før produktet installeres, så kontroller det for eventuelle skader efter transport. Kontakt importøren eller det autoriserede serviceværksted, hvis det er beskadiget.

⚠ Installationssikkerhed

- Inden start af installation en strømmen fjernes fra strømkablet, som apparatet skal tilsluttes til ved at slukke for på sikringen.
- Bær altid beskyttelseshandsker under transport og installation. Ellers er der risiko for skader ved skarpe kanter.
- Før produktet installeres, så kontroller det for eventuelle skader. Få ikke produktet installeret, hvis det er beskadiget
- Undgå at bruge varmeisolerende materialer til at dække indersiden af de møbler, der vil blive installeret.
- Direkte sollys og varmekilder, så som el- eller gasvarmere må ikke forefindes i det område, hvor apparatet installeres.
- Hold omgivelser til alle ventilationsrør på produktet åbne.
- For at undgå overophedning, må produktinstallation ikke udføres bag dekorative vægge.
- I tilfælde, hvor en gasslange/-rør eller plastikvandrør findes bag det angivne installationsområde til produktet, er det nødvendigt at garantere, at der ikke er nogen kontakt mellem produktet og disse brugsforbindelser. Ellers kan slangen/røret blive knust.
- Hvis der sidder en stikkontakt bag det sted, hvor produktet skal installeres, skal det sikres, at produktet ikke kommer i berøring med stikkontakten eller med det stik, der sidder i stikkontakten.

⚠ Sikkerhed under brug

- Sørg for at produktet er slukket efter hver brug.
- Hvis du ikke vil bruge produktet i længere tid, skal du trække stikket ud af stikkontakten eller slukke på sikringstavlen.
- Brug ikke produktet, hvis det går i stykker eller bliver beskadiget under brugen. Afbryd enheden fra strømmen. Kontakt importøren eller det autoriserede serviceværksted.
- Brug ikke apparatet, hvis glasdøren er fjernet eller brudt. Ellers er der risiko for personskade og skade på miljøet.
- Træd ikke på apparatet af nogen som helst årsag.
- Brug aldrig produktet, når din dømmekraft eller koordination er dårlig på grund af brug af alkohol og/eller narkotika.
- Brændbare genstande må ikke opbevares i og omkring tilberedningsområdet. Ellers kan det føre til brand.

- Ovnhåndtag er ikke et tørrestativ til viskestykker. Når du bruger produktet, så hæng ikke håndklæder, handsker eller lignende tekstiler på håndtaget.
- Dørhængsler på produktet flytter sig, når man åbner og lukker døren og kan gå i stykker. Når du åbner og lukker døren, så hold ikke i delen med hængslerne.

⚠ Temperaturadvarsler

- **ADVARSEL:** Når produktet er i brug, vil det og dets tilgængelige dele blive varme. Der skal udvises forsigtighed for at undgå at røre varmeelementer. Børn under 8 år skal holdes på afstand af produktet, med mindre de er under opsyn.
- Anbring ikke brandfarlige / eksplosive materialer i nærheden af produktet, da kanterne er varme, mens det fungerer.
- Hold afstand ved åbning af ovndøren ved afslutning af tilberedningen. Dampen kan brænde din hånd, ansigt og/eller øjne.
- Under brug er produktet varmt. Der skal udvises forsigtighed for at undgå at røre varme dele, indersiden af ovnen og varmeelementer.
- Bær altid termohandsker til ovnen, når du håndterer produktet.

⚠ Brug af tilbehør

- Det er vigtigt at bruge det medfølgende tilbehør korrekt. Se afsnittet **"Brug af produktets tilbehør"** for detaljerede oplysninger.
- Luk ovndøren efter at have skubbet tilbehøret helt ind i tilberedningsområdet, ellers kan de ramme dørglasset og beskadige det.

⚠ Sikkerhed ved tilberedning

- Pas på, når du bruger alkoholiske drikke i dine fødevarer. Alkoholen vil fordampe ved høje temperaturer, og det kan antændes og forårsage brand, hvis det kommer i kontakt med varme overflader.
- Madrester i tilberedningsområdet, så som olie, kan antændes. Fjern disse rester før tilberedning.
- Fare for madforgiftning: Lad ikke maden stå i ovnen i over en time før eller efter tilberedning. Ellers kan det forårsage madforgiftning eller sygdomme.
- Opvarm ikke lukkede dåser og glas i ovnen. Trykket, der kan opbygges i dåsen/glasset kan forårsage at det knækker.
- Når ovnen er i brug, må du ALDRIG placere bageplader, fade eller aluminiumsfolie direkte på bunden af ovnen. Varmeophobningen kan beskadige ovnens bund og kan endda forårsage skade på ovnskabet eller køkkengulvet.

Vær opmærksom på følgende forholdsregler, når du bruger fedtpapir, pergament eller lignende materiale:

- Placer det fedttætte papir i køkkentøj eller ovntilbehør (bakke, trådrist osv.) med mad og placer det i den forvarmede ovn.
- For at forebygge risikoen for at berøre ovnens varmeelementer og hindre strømmen af varm luft, skal du fjerne overskydende stykker af fedttæt papir, der hænger ud af tilbehør eller beholdere. Brug ikke fedttæt papir ved højere temperaturer, end den maksimale brugstemperatur specificeret af producenten. Placer aldrig fedttæt papir i bunden af ovnen.
- Placer det ikke oven på tilbehøret ved forvarmning.
- Tryk det altid ned med em tallerken eller lignende genstand for at forhindre materialet i at flyve rundt på grund af luftcirkulationen inde i ovnen.

Besøg www.ikea.com for at downloade den fulde version

- Tildæk kun den nødvendige overflade inde i pladen.
- Efter hver brug skal bakken renses og ethvert fedttæt papir eller lignende materiale, der er brugt i pladen, skal udskiftes. Ellers kan væsker, der drypper på bakken forårsage røg eller endda blive antændt.
- Der skabes en luftstrøm, når produktets låg åbnes. Fedttæt papir kan komme i kontakt med varmeelementer og antændes.
- Når du bruger grill, skal der placeres en bakke på den nederste rille. Ellers kan madolie og andre stoffer, der drypper i bunden af ovnen danne tung rør og føre til flammer.
- Luk ovndøren under brug af grill Varme overflader kan forårsage forbrændinger!
- Mad, der er uegnet til grill kan udgøre en brandfare. Grill kun mad, der kan tåle kraftig grill-ild. Placer heller ikke mad for langt tilbage i forhold til grillen. Dette er det varmeste område og fedtholdig mad kan bryde i brand.

⚠ Vedligeholdelses og rengøringssikkerhed

- Vent til produktet er afkølet, inden du rengør det. Varme overflader kan forårsage forbrændinger!
- Produktet må ikke vaskes ved at sprøjte eller hælde vand på det! Der er risiko for elektrisk stød!
- Brug ikke damprensere til at rense produktet med, da det kan forårsage elektrisk stød.
- Brug ikke skrappe skuremidler, metalskrabere, ståluld eller blegemidler til at rense glasset i ovnens frontdør. Disse materialer kan forårsage at glasoverfladen bliver ridset og knækker.

⚠ Selvrensende ved høj temperatur (Pyrolyse)

- Under selvrensning bliver overfladerne varmere end ved almindelig brug. Hold børn væk.
- Varme overflader forårsager forbrændinger! Rør ikke ved produktet under selvrensning og hold børn væk fra produktet. Vent mindst 30 minutter, før resten fjernes.
- Under selvrensning frigives røg på grund af forbrænding af madrester. Ventilér dit køkken godt under rengøringsprocessen.
- Rengør ovnens ydre overflader og madresterne inde i ovnen med sæbevand, inden rengøringen påbegyndes. Fjern alt tilbehør og køkkenredskaber fra ovnen. Hvis dit produkt har et pyro-bevis tilbehør (modstandsdygtig over for selvrensende ved høj temperatur), behøver du ikke fjerne dette tilbehør fra ovnen.
- Hvis der er et komfur oven på din ovn,så brug det ikke under pyrolyse.

Advarsel! Risiko for personskade/brande/kemiske emissioner (dampe) under pyrolytisk tilstand.

- Under pyrolytisk rengøring frigives dampe, der ikke er skadelige for mennesker, herunder spædbørn eller personer med medicinske tilstande.
- I modsætning til alle mennesker kan nogle fugle og krybdyr være ekstremt følsomme over for potentielle dampe, der udsendes under rengøringsprocessen af alle pyrolytiske ovne. Små kæledyr kan også være meget følsomme over for de lokaliserede temperaturændringer i nærheden af alle pyrolyseovne, når det pyrolytiske selvrensningsprogram er i drift.
- Før du udfører en pyrolytisk selvrensningsfunktion eller første brug, skal du flytte fra ovnhulrummet igen:

– Eventuelle overskydende madrester, olie- eller fedtudslip/aflejringer.

– Eventuelle aftagelige genstande (herunder hylder, sideskinner /teleskopløbere osv., der leveres med produktet), især eventuelle non-stick gryder, pander, bakker, redskaber osv.

- Non-stick overflader på gryder, pander, bakker, redskaber osv., kan blive beskadiget af pyrolytisk rengøring ved høj temperatur af alle pyrolytiske ovne og kan også være en kilde til skadelige dampe med lavt niveau.
- Læs omhyggeligt alle instruktionerne for pyrolytisk rengøring.
- Hold børn væk fra apparatet, mens den pyrolytiske rengøring er i drift. Apparatet bliver meget varmt, og varm luft frigives fra de forreste køleventiler.
- Pyrolytisk rengøring og første brug ved maksimal temperatur er højtemperaturoperationer, der kan frigive dampe fra madlavningsrester og byggematerialer, da sådanne forbrugere kraftigt anbefales at:

– Sørg for god ventilation under og efter hver pyrolytisk rengøring.
– Sørg for god ventilation under og efter første brug ved maksimal temperatur.

- Sørg for, at eventuelle kæledyr (især fugle) transporteres så langt som muligt fra nærheden af apparatets placering under og efter pyrolytisk rengøring, og brug først maksimal temperatur. At holde dem i et andet rum ville være den foretrukne løsning under pyrolysecyklussen, og indtil apparatet er afkølet igen til stuetemperatur. Der skal sørges for god ventilation under og efter (indtil apparatet køler ned) drift af pyrolysecyklussen og den første cyklus med maksimal temperatur.

Miljøinstruktioner

Affaldsdirektiv

Overholdelse af WEEE-direktivet og bortskaffelse af affaldsprodukt:

Dette produkt er i overensstemmelse med EUs WEEE-direktiv (2012/19/EU). Dette produkt er forsynet med et klassificeringssymbol for affald fra elektrisk og elektronisk udstyr (WEEE).

Dette produkt er fremstillet med højkvalitets-dele og materialer, som kan genbruges og er egnet til genbrug. Undlad at bortskaffe apparatet sammen med almindeligt husholdningsaffald, når levetiden er slut.. Produktet skal returneres til de korrekte centraler til genanvendelse af elektrisk og elektronisk udstyr. Du kan spørge din lokale administration om disse indsamlingssteder. Korrekt bortskaffelse af brugt apparat hjælper med at forhindre potentielle negative konsekvenser for miljøet og menneskers sundhed.

Overholdelse af RoHS-direktivet:

Det produkt, du har købt er i overensstemmelse med EU RoHS-direktiv (2011/65/EU). Det indeholder ikke skadelige eller forbudte stoffer, der er angivet i direktivet.

Emballageoplysninger

Produktets emballage er fremstillet af genbrugsmaterialer i overensstemmelse med vores nationale miljøbestemmelser. Smid ikke emballagen ud som affald med husholdningsaffaldet eller andet affald, kassere dem på de særlige indsamlingssteder udpeget af de lokale myndigheder.

Tips til energibesparelse

I henhold til EU 66/2014, kan oplysninger om energieffektivitet findes på produktkvitteringen, der leveres med produktet.
De følgende forslag vil hjælpe dig med at bruge dit produkt på en bæredygtig og energieffektiv måde:

- Optø den frosne mad inden bagning.
- I ovnen vil brug af mørke eller emaljerede beholdere overføre varmen bedre.
- Hvis det er angivet i opskriften eller brugervejledningen, så forvarm altid. Ovnen må ikke åbnes ofte under tilberedningen.
- Sluk for produktet 5 til 10 minutter inden afslutningen af tilberedningstiden ved lange tilberedninger. Du kan spare op til 20 % på el ved at bruge restvarme..
- Prøv at tilberede mere end en ret ad gangen i ovnen. Du kan lave mad på samme tid ved at anbringe to komfurer på stativet. Desuden vil du spare energi, hvis du tilbereder dine måltider efter hinanden, fordi ovnen ikke vil miste sin varme.

Vedligeholdelse og rengøring

For detaljerede rengøringsoplysninger for de forskellige overflader på dit produkt, se afsnittet "Vedligeholdelse og rengøring" i den fulde version af brugervejledningen, der er tilgængelig på **www.ikea.com.**

Generelle advarsler

- Vent på, at produktet afkøles, før du rengør produktet. Varme overflader kan forårsage forbrændinger!
- Påfør ikke rengøringsmidlerne direkte på de varme overflader. Dette kan forårsage permanente pletter.
- Produktet skal rengøres grundigt og tørres efter hver operation. Fødevarerester skal således let rengøres, og disse rester skal forhindres i at brænde, når produktet bruges igen senere. Apparatets levetid forlænges således, og problemer, der ofte opstår, reduceres.
- Brug ikke damprensningsprodukter til rengøring.
- Nogle rengøringsmidler eller rengøringsmidler forårsager skade på overfladen. Uegnede rengøringsmidler er: blegemiddel, rengøringsmidler, der indeholder ammoniak, syre eller klorid, damprengøringsmidler, afkalkningsmidler, plet- og rustfjernere, slibende rengøringsmidler (fløderensere, skurepulver, skurecreme, slibende og ridsende skrubber, tråd, svampe, rengøringsklude, der indeholder snavs og vaskemiddelrester).
- Der kræves ikke noget særligt rengøringsmateriale i rengøringen efter hver brug. Rengør apparatet med opvaskemiddel, varmt vand og en blød klud eller svamp, og tør det med en tør klud.
- Sørg for at tørre al resterende væske helt af efter rengøring, og rengør straks al mad, der sprøjter rundt under tilberedningen.
- Vask ikke nogen af apparatets komponenter i en opvaskemaskine, medmindre andet er angivet i brugervejledningen.
- Når du rengør kontrolpanelerne med knapper, skal du tørre panelet og knapperne med en fugtig, blød klud og tørre med en tør klud. Fjern ikke håndtag og pakningerne nedenunder for at rengøre panelet. Kontrolpanel og knapper kan være beskadiget.

Fjern sidetrådshylderne:

1	Fjern forsiden af trådhylden ved at trække den på sidevæggen i den modsatte retning.	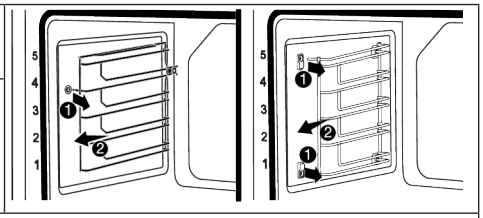
2	Træk trådhylden mod dig for at fjerne den helt.	
3	For at genmontere hylderne skal de procedurer, der anvendes, når de fjernes, gentages fra slutningen til begyndelsen.	

Fjernelse af ovndøren

1	Åbn ovndøren.	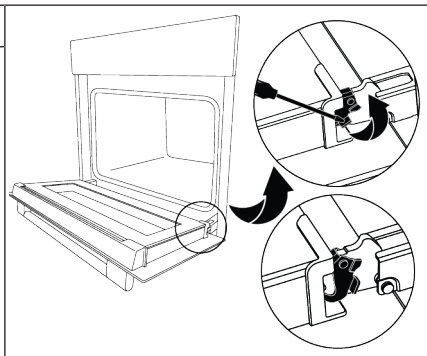
2	Åbn clipsene i fordørens hængselstik til højre og venstre ved at skubbe dem med et værktøj nedad som vist på figuren.	
3	Sæt ovndøren i halvåben position.	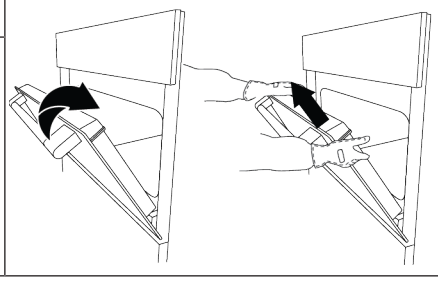
4	Træk den fjernede dør opad for at frigøre den fra højre og venstre hængsler og fjern den.	

Besøg www.ikea.com for at downloade den fulde version

Sådan sættes døren på igen

1	Sæt ovndøren i halvåben position.	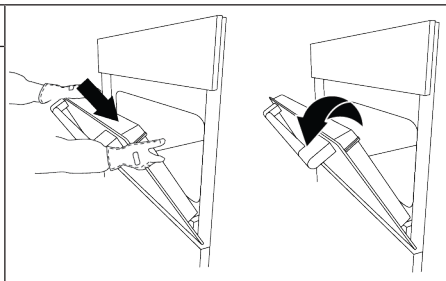
2	Skub den fjernede låge nedad for at placere den fra højre og venstre hængsler, og åbn ovnlågen helt.	
3	Luk clipsene i fordørens hængselstik til højre og venstre ved at skubbe dem med et værktøj opad som vist på figuren.	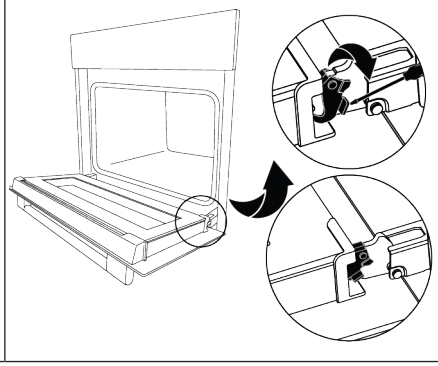

Fjernelse af det indvendige glas i ovndøren

1	Åbn ovndøren.	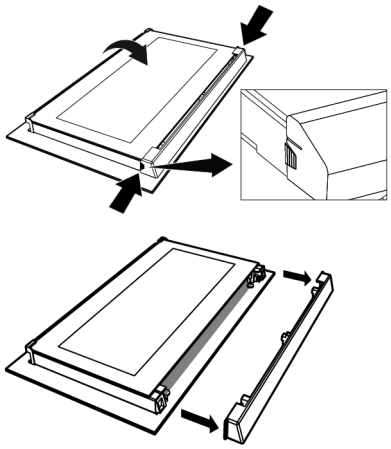
2	Træk plastikkomponenten, der er fastgjort på den øverste del af hoveddøren, mod dig selv ved samtidig at skubbe på trykpunkterne på begge sider af komponenten og fjern den.	
3	Som vist på figuren skal du forsigtigt løfte det inderste glas (1) mod "A" og derefter fjerne det ved at trække mod" B".	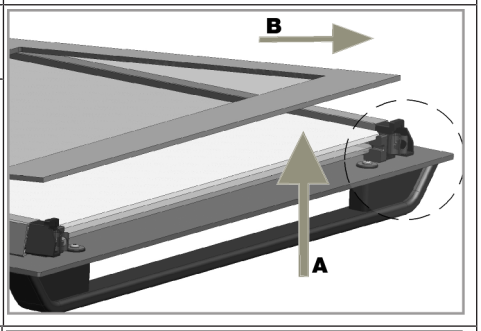
4	Gentag den samme proces for at fjerne det andet og tredje glas.	
5	Det første trin i at omgruppere døren er at udskifte det andet og tredje glas (2, 3). Som vist på figuren, placer den skrå kant af glasset for at møde den skrå kant af plastspalten. Fastgørelsesrækkefølgen for det andet og tredje indvendige glas er ikke vigtig, da de er udskiftelige.	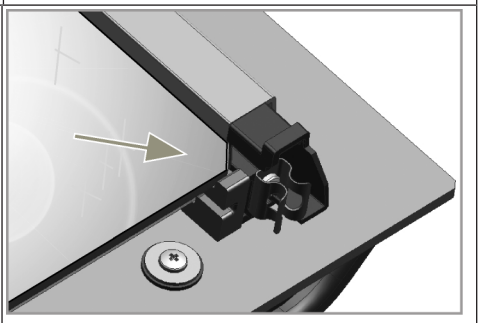
6	Mens du fastgør det inderste glas (1), skal du være opmærksom på at placere den trykte side af glasset på det andet inderglas. Det er afgørende at placere de nederste hjørner af alle indvendige briller for at imødekomme de nederste plastikspalter. Skub plastikkomponenten mod rammen, indtil der høres en "klik "-lyd.	
7	Efter rengøring skal alle glas samles igen.	

Udskiftning af ovnlampen

Generelle advarsler

- For at undgå risikoen for elektrisk stød, før du udskifter ovnlampen, skal du frakoble produktet og vente på, at ovnen afkøles. Varme overflader kan forårsage forbrændinger!
- Denne ovn drives af en glødelampe med mindre end 40 W, mindre end 60 mm i højden, mindre end 30 mm i diameter eller en halogenlampe med G9-stikkontakter med mindre end 60 W effekt. Lamper er egnede til drift ved temperaturer over 300 °C. Ovnlamper er tilgængelige fra autoriserede tjenester eller licenserede teknikere. Dette produkt indeholder en G-energiklasse lampe.
- Lampens position kan afvige fra det, der er vist på figuren.
- Lampen, der bruges i dette produkt, er ikke egnet til brug i belysningen af hjemlige rum. Formålet med denne lampe er at hjælpe brugeren med at se fødevarer.
- De lamper, der anvendes i dette produkt, skal kunne modstå ekstreme fysiske forhold såsom temperaturer over 50 °C.

1	Afbryd produktet fra elektriciteten.	
2	Fjern glasdækslet ved at dreje det mod uret.	
3	Hvis din ovnlampe er type (A) vist i figuren nedenfor, skal du dreje ovnlampen som vist i figuren og udskifte den med en ny. Hvis det er type (B)-model, skal du trække den ud som vist på figuren og erstatte den med en ny.	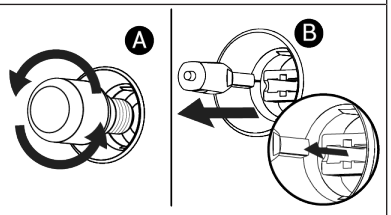
4	Sæt glasdækslet på igen.	

IKEA's garanti

Hvis du vil gøre krav på din produktgaranti eller få produktsupport

Kontakt venligst IKEA Kundeservice, du finder linket til selvbetjeningsportalen eller telefonnummeret på www. IKEA.com.

For at fuldføre din anmodning om service på selvbetjeningsportalen, og for lettere at finde oplysninger om dit produkt eller reservedele tilknyttet dit produkt, opfordrer vi dig til at notere IKEAvarenummeret (8 cifre) og serienummeret på produktetiketten.

GEM KØBS-/LEVERINGSDOKUMENTET!

Det er din købskvittering; garantien er ikke gyldig uden denne. Kvitteringen indeholder ligeledes navnet og IKEA-varenummeret (8-cifret kode) på alle købte apparater.

Læs omhyggeligt den tekniske dokumentation, der fulgte med dit apparat, før du kontakter os.

Besøg www.ikea.com for at downloade den fulde version

⚠ Turvaohjeet

- Tämä osio sisältää henkilövahingon tai aineellisen vahingon riskin estämiseksi tarvittavat turvallisuusohjeet.
- Jos tuote luovutetaan jollekulle muulle henkilökohtaiseen tai käytettyyn käyttöön, on annettava myös käyttöopas, tuotemerkinnät ja muut asiaankuuluvat asiakirjat ja osat.
- Yrityksemme ei ole vastuussa vahingoista, joita voi syntyä, jos näitä ohjeita ei noudateta.
- Näiden ohjeiden noudattamatta jättäminen mitätöi takuun.
- Jätä asennus- ja korjaustyöt aina valmistajan, valtuutetun huoltopalvelun tai maahantuojan määrittämän henkilön tehtäväksi.
- Käytä vain alkuperäisiä varaosia ja lisävarusteita.
- Älä korjaa tai vaihda mitään tuotteen osaa, ellei sitä ole selvästi mainittu käyttöoppaassa.
- Älä tee tuotteeseen teknisiä muutoksia.

⚠ Tarkoituksenmukainen käyttö

- Tuote on tarkoitettu kotitalouskäyttöön. Se ei sovi kaupalliseen käyttöön.
- Älä käytä tuotetta puutarhassa, parvekkeella tai muissa ulkotiloissa. Tuote on tarkoitettu käyttöön kotitalouksissa ja keittiötiloissa myymälöissä, toimistoissa ja muissa työympäristöissä.
- **VAROITUS:** Tätä tuotetta tulee käyttää vain ruoanvalmistukseen. Sitä ei tule käyttää muihin tarkoituksiin, kuten huoneen lämmittämiseen.
- Uunia voidaan käyttää ruokien sulattamiseen, paistamiseen, ja grillaamiseen.
- Tätä tuotetta ei tule käyttää lautasen lämmitykseen, eikä sen kahvaan saa laittaa kuivumaan pyyhkeitä tai vaatteita.

⚠ Lasten, haavoittuvassa asemassa olevien henkilöiden ja lemmikkien turvallisuus

- Tätä tuotetta voivat käyttää 8-vuotiaat ja sitä vanhemmat lapset sekä henkilöt, jotka ovat alikehittyneitä fyysisissä, aistinvaraisissa tai henkisissä taidoissa tai joilla ei ole kokemusta ja tietoa, kunhan heitä valvotaan tai koulutetaan tuotteen turvallisesta käytöstä ja vaaroista.
- Lapset eivät saa leikkiä tuotteella. Lasten ei tule suorittaa puhdistusta ja käyttäjän huoltoa, ellei joku valvo heitä.
- Tätä tuotetta eivät saa käyttää henkilöt, joiden fyysinen, sensorinen tai henkinen kapasiteetti on rajoittunut (mukaan lukien lapset), ellei heitä valvota tai ellei heitä saada tarvittavia ohjeita.
- Lapsia on valvottava sen varmistamiseksi, etteivät he leiki tuotteella.
- Sähkötuotteet ovat vaarallisia lapsille ja lemmikkieläimille. Lapset ja lemmikit eivät saa leikkiä tuotteen kanssa, kiivetä sen päälle tai mennä tuotteen sisään.
- Älä laita esineitä, joihin lapset voivat päästä tuotteen päälle.
- **VAROITUS:** Käytön aikana tuotteen kosketettavissa olevat pinnat ovat kuumia. Pidä lapset loitolla tuotteen luota.
- Pidä pakkausmateriaalit poissa lasten ulottuvilta. On olemassa loukkaantumis- ja tukehtumisvaara.
- Kun ovi on auki, älä laita siihen raskaita esineitä tai anna lasten istua sen päällä. Voit aiheuttaa uunin kaatumisen tai vahingoittaa luukun saranoita.
- Ennen kuluneiden ja hyödyttömien tuotteiden hävittämistä:

1. Irrota virtapistoke ja irrota se pistorasiasta.
2. Katkaise virtajohto ja irrota se pistokkeella tuotteesta.
3. Ryhdy varotoimiin estääksesi lapsia pääsemästä tuotteeseen.

4. Älä anna lasten leikkiä tuotteella, kun se on valmiustilassa.

⚠ Sähköturvallisuus

- Liitä laite maadoitettuun, sulakkeella suojattuun pistorasiaan, joka vastaa laitteen tyyppikilven arvoja. Maadoituskytkentä tulee aina suorittaa valtuutetun sähköasentajan toimesta. Älä käytä laitetta ilman maadoitusta paikallisten/kansallisten säädösten mukaisesti.
- Laitteen pistokkeen tai sähköliitännän on oltava helposti ulottuvissa olevassa paikassa. Jos tämä ei ole mahdollista, sähkökytkennässä, johon tuote on kytketty, tulee olla mekanismi, joka erottaa kaikki navat verkkovirrasta (varoke, kytkin, näppäinkytkin jne.) sähkölaitteita koskevien säännösten mukaisesti.
- Irrota tuote virransyötöstä tai poista varoke ennen korjausta, huoltoa tai puhdistusta.
- Liitä laite pistorasiaan, jonka jännite ja taajuus vastaavat tyyppikilvessä määritettyjä.
- (Jos tuotteessa ei ole virtajohtoa) käytä vain osassa ”Tekniset tiedot” kuvattua johtoa.
- Älä jätä virtajohtoa jumiin laitteen alle tai taakse. Älä aseta painavaa esinettä virtajohdon päälle. Johto ei saa olla taivutettu, puristuksissa tai kosketuksissa lämpölähteisiin.
- Varmista, ettei virtajohto joudu puristuksiin, kun laite työnnetään paikalleen tai puhdistuksen yhteydessä.
- Uunin takapinta kuumenee käytön aikana. Virtajohdot eivät saa koskettaa tuotteen takapintaan. Muutoin ne voivat vaurioitua.
- Älä jätä sähköjohtoja uunin luukun väliin tai vedä niitä kuumien pintojen päältä. Kaapelin eristys voi sulaa ja johtaa oikosulkuun.
- Käytä vain alkuperäistä johtoa. Älä käytä haljenneita tai vaurioituneita johtoja.
- Älä käytä jatkojohtoa tai haarapistorasiaa tuotteen käyttämiseksi.
- Ota yhteys valtuutettuun huoltoon tai maahantuojaan sopivan sovittimen käyttämiseksi tapauksissa, joissa muuntosovitinta on käytettävä (pistoketyypille).
- Ota yhteys maahantuojaan tai valtuutettuun huoltoon, jos virtajohdon pituus ei ole riittävä.
- Kannettavat virtalähteet tai haarapistorasiat voivat ylikuumentua ja syttyä palamaan. Pidä haarapistorasiat ja kannettavat virtalähteet etäällä tuotteesta.
- Jos virtajohto on vaurioitunut, valmistajan, valtuutetun huoltoliikkeen tai maahantuojayrityksen määrittämän henkilön tulee vaihtaa se mahdollisten vaaratilanteiden välttämiseksi.
- **VAROITUS:** Muista irrottaa laite verkkovirrasta ennen uunin lampun vaihtoa sähköiskun vaaran välttämiseksi. Irrota tuote verkkovirrasta tai kytke sulake pois päältä sulakerasiasta.

Jos tuotteessa on virtajohto ja pistoke:

- Älä koskaan liitä pistoketta vialliseen, löysään tai sopimattomaan pistorasiaan. Varmista, pistoke on asetettu täysin pistorasiaan. Muutoin liitäntä voi ylikuumentua ja syttyä palamaan.
- Vältä laitteen liittämistä rasvaiseen, likaiseen tai mahdollisesti vedelle altistuvaan pistokkeeseen (kuten tiskipenkin lähelle, jossa voi roiskua vettä). Muutoin olemassa on oikosulun tai sähköiskunvaara.
- Älä koskaan kosketa pistoketta märin käsin!
- Irrota pistoke pistorasiasta vetämällä itse pistokkeesta.

⚠ Kuljetusturvallisuus

- Kytke tuote irti sähköverkosta ennen sen kuljettamista.
- Tuote on raskas, vähintään kahden henkilön tulee kantaa sitä.

- Älä käytä ovea ja/tai kahvaa laitteen kuljettamiseen tai liikuttamiseen.
- Älä aseta mitään esineitä laitteen päälle. Kanna laitetta pystysuunnassa.
- Kun tuotetta on kuljetettava, kääri se kuplamuoviin tai paksuun pahviin ja teippaa se tiukkaan. Kiinnitä tuotteen liikkuvat osat hyvin, niiden vaurioitumisen estämiseksi.
- Tarkista laite kuljetusvaurioiden varalta ennen sen asentamista. Ota yhteys maahantuojaan tai valtuutettuun huoltoon, jos se on vaurioitunut.

⚠ Asennusturvallisuus

- Tee virtalinja johon laite liitetään kytkemällä varokkeen pois päältä, ennen laitteen asennusta.
- Käytä aina suojakäsineitä kuljetuksen ja asennuksen aikana. Muutoin olemassa on terävistä reunoista johtuva vaara!
- Tarkista laite vaurioiden varalta ennen sen asentamista. Älä asenna tuotetta, jos se on vaurioitunut.
- Vältä käyttämästä mitään lämpöeristysmateriaalia kaluston sisällä, johon laite asennetaan.
- Suora auringonpaiste ja lämpölähteitä, kuten sähkö- ja kaasulämmittimet, ei saa olla tuotteen asennusalueella.
- Pidä tuotteen ilmanvaihtokanavat auki.
- Ylikuumenemisen välttämiseksi ei tuotetta tule asentaa koristelevyjen taakse.
- Jos tuotteen asennusalueen takana on kaasuletkuja/-putkia tai muoviputkia, on erittäin tärkeää varmistaa, että tuote ei kosketa näihin käyttölinjoihin. Muutoin letku/putki voi jäädä puristuksiin.
- Jos tuotteen asennuspaikan takana on pistorasia, ei tuote saa olla kosketuksessa pistorasiaan tai siihen liitettyyn pistokkeeseen.

⚠ Käyttöturvallisuus

- Varmista, että laite kytketään pois päältä joka käyttökerran jälkeen.
- Jos et käytä tuotetta pitkään aikaan, irrota se verkkovirrasta tai kytke varoke pois päältä varokerasiasta.
- Älä käytä tuotetta, jos se on viallinen tai vaurioituu käytön aikana. irrota tuote virransyötöstä. Ota yhteys maahantuojaan tai valtuutettuun huoltoon.
- Älä käytä laitetta, jos sen luukun lasi on irti tai rikki. Muutoin olemassa on henkilö- tai omausuusvahingon vaara.
- Älä astu laitteen päälle mistään syystä.
- Älä koskaan käytä tuotetta, jos arviointikykysi tai koordinaatiosi on heikentynyt, alkoholin ja/tai huumeiden käytöstä johtuen.
- Syttyviä esineitä ei saa säilyttää keittoalueella tai sen läheisyydessä. Tämä voi johtaa tulipaloon.
- Uunin kahvaa ei ole tarkoitettu pyyhkeiden kuivaamiseen. Käyttäessäsi laitetta älä laita pyyhkeitä, hanskoja tai muita tekstiilejä roikkumaan kahvaan.
- Tuotteen luukun saranat liikkuvat luukun sulkemisen ja avaamisen yhteydessä ja voivat juuttua kiinni. Älä pidä kiinni saranakohdasta avatessasi/sulkiessasi luukkua.

⚠ Lämpötilavaroitukset

- **VAROITUS:** Kun tuotetta käytetään, muuttuu tuote ja sen käyttöosat kuumiksi.. Varo koskettamista tuotteeseen ja lämmitysvastuksiin. Alle 8-vuotiaat lapset tulee pitää etäällä tuotteesta, jos heitä ei voida valvoa jatkuvasti.

- Älä aseta syttyviä / räjähtäviä materiaaleja tuotteen lähelle, koska pinnat kuumenevat käytön aikana.
- Pidä riittävä etäisyys laitteeseen, kun uuninluukku avataan kypsennyksen aikana tai sen päätyttyä. Höyry voi polttaa kätesi, kasvosi ja/tai silmäsi.
- Tuote on kuuma käytön aikana. Varo koskettamista kuumiin osiin, uunin sisätilaan ja lämmitysvastuksiin.
- Käytä aina lämmönkestäviä käsineitä tuotteen käsittelyn aikana.

⚠ Lisätarvikkeiden käyttö

- On tärkeää käyttää tuotteen mukana toimitettuja lisävarusteita asianmukaisesti. Lue lisätietoja kappaleesta . **”Laitteen lisätarvikkeiden käyttö”**.
- Sulje uuninluukku, kun keittovarusteet on työnnetty kokonaan kypsennysalueelle, koska muutoin luukun lasi voi vaurioitua.

⚠ Ruoanvalmistuksen turvallisuus

- Ole varovainen käyttäessäsi alkoholia ruoassa. Alkoholi haihtuu korkeissa lämpötiloissa ja voi syttyä tuleen, jos se on kosketuksessa kuumiin pintoihin.
- Ruokajäämät keittoalueella, kuten öljy, voi syttyä. Poista nämä ruokajäämät ennen keittämistä.
- Ruokamyrkytysvaara: Älä pidä ruokaa uunissa yli tuntia ennen ja jälkeen kypsennyksen. Se voi muuten aiheuttaa ruokamyrkytyksen tai muita sairauksia.
- Älä kuumenna suljettuja tölkkejä tai lasipurkkeja uunissa. Tölkissä/purkissa kasvava paine voi johtaa sen purkautumiseen.
- Kun uuni on käytössä, ÄLÄ KOSKAAN aseta leivinpeltiä, vuokia tai alumiinifoliota suoraan uunin pohjalle. Lämpökertymä voi vahingoittaa uunin pohjaa ja jopa uunin kaappia tai keittiön lattiaa.

Huomioi seuraavat varoitukset, kun rasvaista leivinpaperia tai vastaavaa käytetään:

- Aseta leivinpaperi keittoastiaan tai uunin lisätarvikkeen päälle (pellin, paistoritilän jne.) ruoan alle ja laita se esilämmitettyyn uuniin.
- Estääksesi kosketuksen uunin lämmitysvastuksiin ja kuuman ilmavirtauksen estämisen, poista leivinpaperin ylimääräiset osat, jotka roikkuvat keittoastiasta. Älä käytä leivinpaperia suuremmilla lämpötiloilla, kuin mitä leivinpaperin valmistaja on ilmoittanut. Älä koskaan aseta leivinpaperia uunin pohjalle.
- Älä aseta sitä keittoastian päälle esilämmityksen aikana.
- Paina sitä aina alas lautasella tai vastaavalla esineellä, jotta materiaali ei liikkuisi uunin ilmavirtauksesta johtuen.
- Peitä vain tarvittava alue pellillä.
- Pelti tulee pestä jokaisen käytön jälkeen ja leivinpaperi tai vastaava käytetty materiaali vaihtaa. Muutoin pellille valuvat nesteet voivat muodostaa savua tai syttyä palamaan.
- Ilmavirtaus muodostuu, kun tuotteen kansi avataan. Leivinpaperi voi päästä kosketukseen lämmitysvastusten kanssa ja syttyä palamaan.
- Grillilankaa käytettäessä pelti tulee asettaa alemmalle ritilätasolle. Muutoin uunin pohjalle valuva ruokaöljy ja muut ainekset voivat muodostaa savua ja syttyä palamaan.
- Sulje uunin luukku grillauksen aikana. Kuumat pinnat voivat aiheuttaa palovammoja!
- Ruoat, jotka eivät sovellu grillattavaksi, aiheuttavat tulipalovaaran. Grillaa vain korkealle grillauslämpötilalle sopivia ruokia. Älä myöskään aseta ruokaa liian syvälle grillin perälle. Tämä on kuumin alue ja rasvaiset ruoat voivat syttyä palamaan.

⚠ Turvallisuus huollon ja puhdistuksen aikana

- Anna tuotteen jäähtyä, ennen sen puhdistamista. Kuumat pinnat voivat aiheuttaa palovammoja!
- Älä pese laitetta suihkuttamalla tai kaatamalla vettä sen päälle! Sähköiskun vaara!
- Älä puhdista tuotetta höyrypuhdistimilla, koska tämä voi johtaa sähköiskuun.
- Älä käytä hankaavia puhdistusaineita, metallikaapimia, teräsvillaa tai valkaisuainetta uunin etuluukun lasin puhdistamiseen. Nämä materiaalit voivat naarmuttaa ja rikkoa lasipinnat.

⚠ Itsepuhdistus korkeassa lämpötilassa (Pyrolyysi)

- Itsepuhdistuksen aikana pinnat kuumenevat enemmän kuin vakiokäytössä. Älä päästä lapsia lähelle.
- Kuumat pinnat voivat aiheuttaa palovammoja! Älä koske tuotteeseen itsepuhdistuksen aikana ja pidä lapset etäällä tuotteesta. Odota vähintään 30 minuuttia ennen jäämien poistamista.
- Itsepuhdistuksen aikana syntyy savua ruokajäämien palamisesta. Tuuleta keittiö hyvin puhdistustoiminnon jälkeen.
- Ennen puhdistuksen aloittamista, puhdista uunin ulkopinnat ja ruokajäämät uunin sisältä saippuavedellä ja pyyhkeellä. Poista kaikki varusteet ja keittoastiat uunista. Jos tuotteessa on pyro-varma varuste (kestää itsepuhdistuksen korkeita lämpötiloja), ei tätä tarvitse poistaa uunista.
- Jos uunin päällä on keittotaso, älä käytä keittotasoa pyrolyysin aikana.

Varoitus! Loukkaantumisvaara / tulipalot / kemialliset päästöt (höyryt) pyrolyyttisen tilan aikana.

- Pyrolyyttisen puhdistuksen aikana vapautuu höyryjä, jotka eivät ole haitallisia ihmisille, mukaan lukien imeväiset tai henkilöt, joilla on sairauksia.
- Toisin kuin kaikki ihmiset, jotkut linnut ja matelijat voivat olla erittäin herkkiä mahdollisille höyryille, jotka vapautuvat kaikkien pyrolyyttisten uunien puhdistusprosessin aikana. Pienet lemmikit voivat myös olla erittäin herkkiä paikallisille lämpötilan muutoksille kaikkien pyrolyyttisten uunien läheisyydessä, kun pyrolyyttinen itsepuhdistusohjelma on toiminnassa.
- Ennen pyrolyyttisen itsepuhdistustoiminnon tai ensimmäisen käytön suorittamista siirry uudelleen uunin ontelosta:

- Ylimääräiset ruokajäämät, öljyn tai rasvan roiskeet / kerrostumat.

– Kaikki tuotteen mukana toimitetut irrotettavat esineet (mukaan lukien hyllyt, sivukaiteet / teleskooppikiskot jne.), erityisesti tarttumattomat kattilat, pannut, tarjottimet, astiat jne.

- Kattiloiden, pannujen, tarjottimien, ruokailuvälineiden jne. tarttumattomat pinnat voivat vaurioitua kaikkien pyrolyyttisten uunien korkean lämpötilan pyrolyyttisen puhdistuksen seurauksena, ja ne voivat olla matalan tason haitallisten höyryjen lähde.
- Lue huolellisesti kaikki pyrolyyttisen puhdistuksen ohjeet.
- Pidä lapset poissa laitteen luota, kun pyrolyyttinen puhdistus on käynnissä. Laite kuumenee hyvin ja kuumaa ilmaa vapautuu etuosan jäähdytysaukoista.
- Pyrolyyttinen puhdistus ja ensimmäinen maksimilämpötilan käyttö ovat korkean lämpötilan toimintoja, jotka voivat vapauttaa höyryjä keittojäämistä ja rakennusmateriaaleista, koska kuluttajia kehotetaan voimakkaasti:

- Varmista hyvä ilmanvaihto jokaisen pyrolyyttisen puhdistuksen aikana ja sen jälkeen.
- Varmista hyvä ilmanvaihto ensimmäisen käytön aikana ja sen jälkeen maksimilämpötilassa.

- Varmista, että lemmikkieläimet (erityisesti linnut) viedään mahdollisimman kauas laitteen sijainnin läheisyydestä pyrolyyttisen puhdistuksen aikana ja sen jälkeen, ja käytä ensimmäistä kertaa maksimilämpötilaa. Niiden pitäminen eri huoneessa olisi suositeltava vaihtoehto pyrolyyttisen syklin aikana ja kunnes laite on jäähtynyt jälleen huoneenlämpötilaan. Hyvä ilmanvaihto on järjestettävä pyrolyyttisen syklin ja ensimmäisen maksimilämpötilan käyttöjakson aikana ja sen jälkeen (kunnes laite jäähtyy).

Ympäristöön liittyvät ohjeet

Jätedirektiivi

WEEE-direktiivin noudattaminen ja tuotteen hävittäminen

Tämä tuote täyttää EU:n WEEE-direktiivin (2012/19/EU) vaatimukset. Tässä tuotteessa on sen sähkö- ja elektroniikkalaiteromuluokan (WEEE) ilmaiseva symboli.

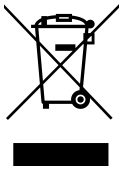

Tämä tuote on valmistettu laadukkaista osista ja materiaaleista, jotka voidaan käyttää uudelleen ja soveltuvat myös kierrätykseen. Älä tästä syystä hävitä tätä tuotetta kotitalousjätteen mukana sen eliniän mennessä umpeen. Vie se keräyspisteeseen jossa sen sähköiset ja elektroniset osat voidaan kierrättää. Pyydä lisätietoja näistä keräyspisteistä paikalliselta viranomaiselta. Käytetyn laitteen sopiva hävitystapa ehkäisee mahdollisia negatiivisia ympäristö- ja terveyshaittoja.

Yhdenmukaisuus RoHS-direktiivin kanssa:
Tämä tuote täyttää EU:n EU RoHS-direktiivin (2011/65/EU) vaatimukset. Se ei sisällä haitallisia tai kiellettyjä materiaaleja jotka on määritelty direktiivissä.

Pakkaustiedot

Tuotteen pakkausmateriaalit on valmistettu kierrätettävistä materiaaleista, kansallisten ympäristömääräyksiemme mukaan. Älä hävitä pakkausmateriaaleja kotitalous- tai muun jätteen mukana, vaan toimita ne paikallisten viranomaisten osoittamaan keräyspisteeseen.

Energiansäästövinkkejä

EU 66/2014 mukaan, tiedot energiatehokkuudesta löytyvät tuotteen mukana toimitetusta kuitista.
Seuraavat vinkit auttavat käyttämään laitetta ekologisella ja energiatehokkaalla tavalla:

- Sulata pakasteruoat ennen niiden valmistamista.
- Käytä uunissa tummia tai emaloituja astioita, jotka johtavat paremmin lämpöä.
- Esilämmitä aina uuni, jos reseptissä tai käyttöohjeessa suositellaan tekemään niin. Älä avaa uunin luukkua toistuvasti ruoan kypsennyksen aikana.
- Kytke laite pois päältä 5–10 minuutiksi ennen valmistusajan päättymistä hyödyntääksesi jälkilämpöä. Voit säästää jopa 20 % sähköä käyttämällä jälkilämpöä.
- Yritä kypsentää uunissa useampaa kuin yhtä ruokaa kerrallaan. Voit valmistaa samanaikaisesti asettamalla kaksi uunipeltiä telineeseen. Lisäksi, jos kypsennät ruokia peräkkäin, energiaa säästyy, koska uuni ei menetä lämpöään.

Huolto ja puhdistus

Katso tuotteen eri pintojen yksityiskohtaiset puhdistustiedot kohdasta "Huolto ja puhdistus" käyttöoppaan täydessä versiossa, joka on saatavilla osoitteessa **www.ikea.com.**

Yleiset varoitukset

- Odota, että tuote jäähtyy ennen tuotteen puhdistamista. Kuumat pinnat voivat aiheuttaa palovammoja!
- Älä levitä pesuaineita suoraan kuumille pinnoille. Tämä voi aiheuttaa pysyviä tahroja.
- Tuote on puhdistettava ja kuivattava perusteellisesti jokaisen toimenpiteen jälkeen. Näin ollen elintarvikejäämät on puhdistettava helposti, ja näiden jäämien palaminen on estettävä, kun tuotetta käytetään myöhemmin uudelleen. Siten laitteen käyttöikä pitenee ja usein kohdatut ongelmat vähenevät.
- Älä käytä puhdistukseen höyrypuhdistusaineita.
- Jotkut pesuaineet tai puhdistusaineet vahingoittavat pintaa. Sopimattomia puhdistusaineita ovat: valkaisuaine, ammoniakkia, happoa tai kloridia sisältävät puhdistusaineet, höyrypuhdistusaineet, kalkinpoistoaineet, tahran- ja ruosteenpoistoaineet, hankaavat puhdistusaineet (kermanpuhdistusaineet, hankausjauhe, hankausvoide, hankaava ja naarmuuntuva pesuri, lanka, sienet, likaa ja pesuainejäämiä sisältävät puhdistusliinat).
- Jokaisen käytön jälkeisessä puhdistuksessa ei tarvita erityistä puhdistusainetta. Puhdista laite astianpesuaineella, lämpimällä vedellä ja pehmeällä liinalla tai sienellä ja kuivaa se kuivalla liinalla.
- Pyyhi kaikki jäljellä oleva neste kokonaan puhdistuksen jälkeen ja puhdista välittömästi ruoanlaiton aikana roiskuvat ruoat.
- Älä pese mitään laitteen osia astianpesukoneessa, ellei käyttöohjeessa toisin mainita.

- Puhdista ohjauspaneeli nuppiohjauksella kostealla pehmeällä pyyhkeellä ja kuivaa ne kuivalla pyyhkeellä. Älä irrota nuppeja ja tiivisteitä alapuolelta paneelin puhdistamiseksi. Ohjauspaneeli ja nupit voivat vaurioitua.

Poista sivujohtohyllyt:

1	Poista lankahyllyn etuosa vetämällä sitä sivuseinästä vastakkaiseen suuntaan.	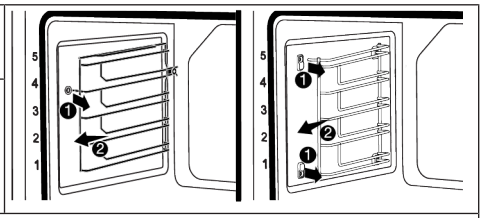
2	Poista lankahylly kokonaan vetämällä sitä itseäsi kohti.	
3	Hyllyjen kiinnittämiseksi uudelleen niiden poistamisessa käytetyt toimenpiteet on toistettava vastaavasti lopusta alkuun.	

Uunin luukun irrottaminen

1	Avaa uunin luukku.	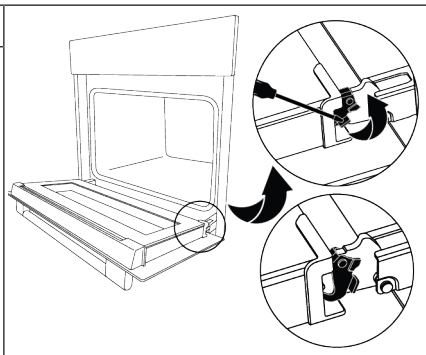
2	Avaa etuoven saranapistorasian pidikkeet oikealla ja vasemmalla työntämällä niitä työkalulla alaspäin kuvan osoittamalla tavalla.	
3	Aseta uunin luukku puoliksi auki.	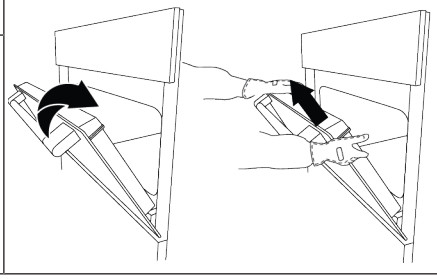
4	Vedä irrotettua ovea ylöspäin vapauttaaksesi sen oikeasta ja vasemmasta saranasta ja irrota se.	

Oven kiinnittäminen takaisin

1	Aseta uunin luukku puoliksi auki.	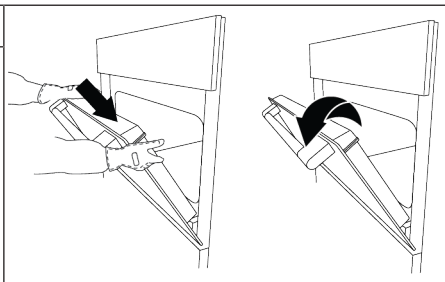
2	Työnnä irrotettua luukkua alaspäin asettaaksesi sen oikeasta ja vasemmasta saranasta ja avaa uunin luukku kokonaan.	
3	Sulje etuoven saranapistorasian pidikkeet oikealla ja vasemmalla työntämällä niitä työkalulla ylöspäin kuvan osoittamalla tavalla.	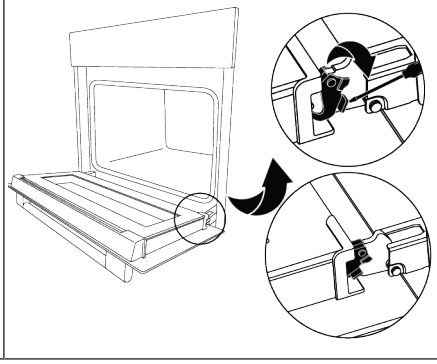

Uunin luukun sisälasin irrottaminen

1	Avaa uunin luukku.	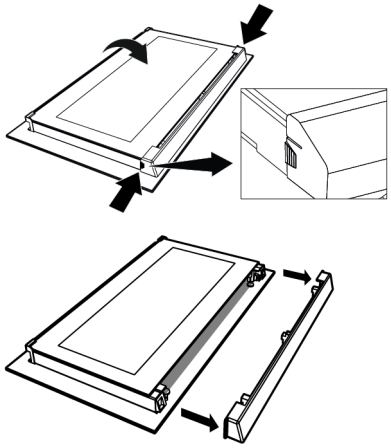
2	Vedä etuoven yläosaan kiinnitettyä muoviosaa itseäsi kohti työntämällä samanaikaisesti komponentin molemmilla puolilla olevia painepisteitä ja poista se.	
3	Kuten kuvassa näkyy, nosta sisintä lasia (1) varovasti kohti "A" ja poista se sitten vetämällä kohti "B".	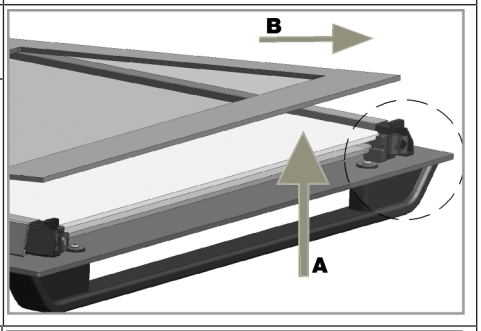
4	Toista sama prosessi toisen ja kolmannen lasin poistamiseksi.	
5	Ensimmäinen vaihe oven uudelleenryhmittelyssä on toisen ja kolmannen lasin (2, 3) vaihtaminen. Kuten kuvasta näkyy, aseta lasin viistetty reuna muovisen aukon viistetyn reunan kohdalle. Toisen ja kolmannen sisälasin kiinnitysjärjestyksellä ei ole merkitystä, koska ne ovat keskenään vaihdettavissa.	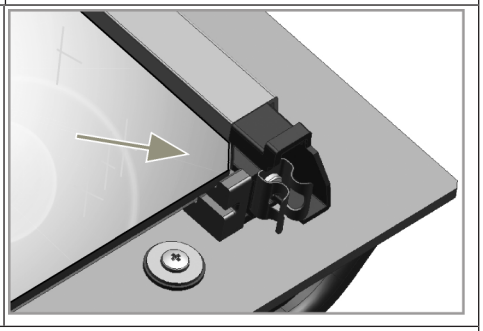
6	Kun kiinnität sisintä lasia (1), kiinnitä huomiota siihen, että lasin painettu puoli asetetaan toiselle sisälasille. On erittäin tärkeää sijoittaa kaikkien sisälasien alakulmat alempien muoviaukkojen kohdalle. Työnnä muoviosaa kehystä kohti, kunnes kuulet napsahduksen.	
7	Puhdistuksen jälkeen kaikki lasit on koottava uudelleen.	

Uunin lampun vaihto

Yleiset varoitukset

- Sähköiskun vaaran välttämiseksi ennen uunin vaihtamista lamp, irrota tuote ja odota, että uuni jäähtyy. Kuumat pinnat voivat aiheuttaa palovammoja!
- Tämä uuni saa virtansa hehkulampusta, jonka teho on alle 40 W, korkeus alle 60 mm, halkaisija alle 30 mm, tai halogeenilamppu, jossa on G9-kanta ja jonka teho on alle 60 W. Lamput soveltuvat käytettäväksi yli 300 °C:n lämpötiloissa. Uunin lamppuja on saatavana valtuutetuilta huoltoliikkeiltä tai valtuutetuilta teknikoilta. Tämä tuote sisältää G-energialuokan lampun.
- Lamp asento voi poiketa kuvassa esitetystä.
- Tässä tuotteessa käytetty lamppu ei sovellu käytettäväksi kotihuoneiden valaistuksessa. Tämän lampun tarkoituksena on auttaa käyttäjää näkemään elintarvikkeita.
- Lamps tässä tuotteessa käytettyjen on kestettävä äärimmäisiä fyysisiä olosuhteita, kuten yli 50 °C:n lämpötiloja.

1	Irrota tuote sähköstä.	
2	Irrota lasikansi kääntämällä sitä vastapäivään.	
3	Jos uunisi lamp on tyyppiä (A) alla olevassa kuvassa, kierrä uunia lamp kuvan osoittamalla tavalla ja vaihda se uuteen. Jos se on tyypin (B) malli, vedä se ulos kuvan osoittamalla tavalla ja vaihda se uuteen.	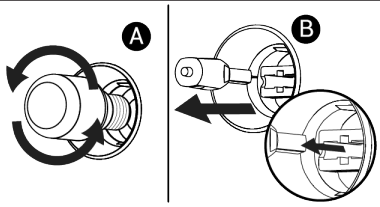
4	Asenna lasikansi takaisin paikalleen.	

IKEA-Takuu

Jos haluat tehdä takuuvaatimuksen tai saada tuotetukea

Ota yhteyttä IKEAasiakaspalveluun. Löydät linkin itsepalveluportaaliin tai puhelinnumeron osoitteesta www.IKEA.com.
Jotta voit täyttää huoltopyynnön itsepalveluportaalissa ja löytää helpommin tietoja tuotteestasi tai siihen liittyvistä varaosista, suosittelemme, että merkitset muistiin tuotteen tyyppikilvestä löytyvän IKEA-tuotenumeron (8 numeroa) ja sarjanumeron.

SÄILYTÄ OSTOKUITTI / TOIMITUSASIAKIRJA!

Se on todisteesi ostosta, ja se vaaditaan takuuta varten. Lisäksi kuitissa on kunkin ostetun laitteen nimi ja IKEA-tuotenumero (8-numeroa).
Ennen yhteydenottoa meihin tutustu huolellisesti laitteen mukana tuleviin teknisiin asiakirjoihin.

⚠ Sikkerhetsinstruksjoner

- Denne delen inneholder sikkerhetsinstruksjonene som er nødvendige for å forhindre risiko for personskade eller materiell skade.
- Hvis produktet overleveres til noen andre for personlig bruk eller brukt bruk, skal brukerhåndboken, produktetiketter og andre relevante dokumenter og deler også gis.
- Vårt firma skal ikke holdes ansvarlig for skader som kan oppstå hvis disse instruksjonene ikke overholdes.
- Unnlatelse av å følge disse instruksjonene ugyldiggjør enhver garanti.
- La alltid installasjons- og reparasjonsarbeidene utføres av produsenten, autorisert serviceverksted eller en person som importørselskapet skal utpeke.
- Bruk kun originale reservedeler og tilbehør.
- Ikke reparer eller bytt ut noen del av produktet med mindre det er tydelig spesifisert i brukerhåndboken.
- Ikke gjør tekniske endringer på produktet.

⚠ Tiltenkt bruk

- Dette produktet er designet for bruk hjemme. Det er ikke egnet for kommersiell bruk.
- Unngå å bruke produktet i hager, på balkonger eller i andre utendørsmiljøer. Dette produktet er ment å brukes i husholdninger og på personalkjøkkenet i butikker, kontorer og andre arbeidsmiljøer.
- **ADVARSEL:** Dette produktet skal kun brukes til matlaging. Det skal ikke brukes til forskjellige formål, som for eksempel oppvarming av rommet.
- Ovnen kan brukes til å tine, bake, steke og grille mat.
- Dette produktet skal ikke brukes til plateoppvarming, tørking ved å henge håndklær eller klær på håndtaket.

⚠ Sikkerhet for Barn, Sårbare Personer Og Kjæledyr

- Dette produktet kan brukes av barn 8 år og eldre, og personer som er underutviklet i fysiske, sensoriske eller mentale ferdigheter, eller som har mangel på erfaring og kunnskap, så lenge de blir overvåket eller opplært om sikker bruk og farer ved produktet.
- Barn bør ikke leke med produktet. Rengjøring og brukervedlikehold skal ikke utføres av barn med mindre det er noen som har tilsyn med dem.
- Dette produktet skal ikke brukes av personer med begrenset fysisk, sensorisk eller mental kapasitet (inkludert barn), med mindre de holdes under tilsyn eller mottar de nødvendige instruksjonene.
- Barn bør overvåkes for å sikre at de ikke leker med produktet.
- Elektriske produkter er farlige for barn og kjæledyr. Barn og kjæledyr må ikke leke med, klatre på eller gå inn i produktet.
- Ikke legg gjenstander som barn kan nå på produktet.
- **ADVARSEL:** Under bruk er de tilgjengelige overflatene på produktet varme. Hold barn borte fra produktet.
- Oppbevar emballasjen utilgjengelig for barn. Det er fare for skade og kvelning.
- Når døren er åpen, må du ikke legge tunge gjenstander på den eller la barn sitte på den. Du kan få ovnen til å velte eller skade dørhengslene.
- Før du kaster utslitte og ubrukelige produkter:

1. Trekk ut støpselet og ta det ut av stikkontakten.
2. Klipp av strømkabelen og koble den med støpselet fra produktet.

3. Ta forholdsregler for å forhindre at barn kommer inn i produktet.
4. Ikke la barn leke med produktet når det er i hvilemodus.

⚠ Elektrisk sikkerhet

- Koble produktet til en jordet stikkontakt beskyttet av en sikring som samsvarer med gjeldende klassifiseringer angitt på typeskiltet. Få jordingsinstallasjonen utført av en kvalifisert elektriker. Ikke bruk produktet uten jording i henhold til lokale/nasjonale forskrifter.
- Støpslet eller stikkontakten på enheten skal være på lett tilgjengelig sted. Hvis dette ikke er mulig, bør det være en mekanisme (sikring, bryter, nøkkelbryter, osv.) på den elektriske installasjonen som produktet er koblet til, i samsvar med de elektriske forskriftene og skille alle poler fra nettverket.
- Trekk pluggen fra produktet eller slå av sikringen før reparasjon, vedlikehold eller rengjøring.
- Koble produktet til en stikkontakt som oppfyller spennings- og frekvensverdiene spesifisert på typeskiltet.
- (Dersom produktet ikke har kabel) bruk tilkoplingskabelen kun som beskrevet i delen "Tekniske spesifikasjoner".
- Sett ikke strømledningen fast under eller bak produktet. Legg ikke tunge gjenstander oppå strømledningen. Strømledningen må verken bøyes, klemmes eller komme i kontakt med varmekilder.
- Sørg for at strømkabelen ikke er i klemme når produktet settes bort etter montering eller rengjøring.
- Baksiden av ovnen blir varm når den er i bruk. Strømkablene må ikke berøre baksiden av produktet. Ellers kan den bli skadet.
- Ikke sett de elektriske ledningene inn i ovnsdøren og ikke før dem over varme overflater. Ellers kan kabelisolasjon smelte og forårsake brann på grunn av kortslutning.
- Bruk kun original kabel. Bruk ikke ødelagte kabler eller skjøteledninger.
- Bruk ikke forlengelseskabel eller padder for å benytte produktet.
- Kontakt godkjent sørvis-senter eller importør for å bruke godkjent konversjonseliminator i tilfeller hvor det er tale om en eliminator (for pluggtype) er nødvendig.
- Kontakt importøren eller godkjent sørvissenter dersom lengden på strømledningen ikke er tilstrekkelig.
- Transportable strømkilder eller fleruttak kan overopphetes og medføre antennelse. Hold padder og transportable strømkilder unna produktet.
- Dersom strømledningen er skadd, må den skiftes ut av produsenten, et autorisert serviceverksted eller en person som spesifiseres av importøren for å unngå mulige farer.
- **ADVARSEL:** Før du skifter ovnslampen, sørg for å koble produktet fra strømnettet for å unngå fare for elektrisk støt. Koble fra produktet eller slå av sikringen fra sikringsskapet.

Dersom apparatet har strømledning og støpsel:

- Sett aldri produktets støpsel inn i en ødelagt, løs eller frakoplet stikkontakt. Sørg for at støpselet står godt fast i stikkontakten. Dersom dette skjer kan koplingene overopphetes og forårsake antennelse
- Unngå å plugge enheten inn i stikkontakter som er fettede, møkkete eller potensielt utsatt for vann (for eksempel de som er nær benkeplater der vann kan samles eller renne over). Ellers kan det oppstå fare for elektrisk støt eller kortslutning.
- Rør aldri støpselet med fuktige hender.

- Trekk støpselet ut av stikkontakten med grep om støpselet, ikke kabelen.

⚠ Transportsikkerhet

- Koble produktet fra strømnettet før du transporterer produktet.
- Produktet er tungt, bær produktet med minst to personer.
- Ikke bruk døren og/eller håndtaket til å transportere eller flytte produktet.
- Sett ikke gjenstander oppå apparatet. Bær apparatet vertikalt.
- Når du skal transportere produktet, pakk det inn med bobleplastemballasje eller tykk papp og teip det godt. Sikre de flyttbare delene i produktet for å unngå skade.
- Sjekk produktet for skader før det installeres. Kontakt importør eller godkjent sørvissenteret dersom det er skadd.

⚠ Installasjonssikkerhet

- Før du begynner installasjonen må strømkabelen koples fra ved å slå sikringen av.
- Bruk alltid vernehansker under transport og installasjon. Ellers kan det oppstå fare for elektrisk støt eller kortslutning.
- Sjekk produktet for skader før det installeres. Unngå installasjon det dersom apparatet er skadet.
- Unngå bruk av varmeisolasjonsmidler for å dekke interiøret eller møbelet som skal installeres.
- Det må ikke være direkte sollys og varmekilder, som elektriske eller gassvarmere, tilstede i området der produktet er installert.
- Hold omgivelsene til alle produktets ventilasjonskanaler åpne.
- For å unngå overoppheting bør produktinstallasjon ikke utføres bak dekorative deksler.
- I tilfeller der gasslange/-rør eller plastvannrør er plassert bak det angitte installasjonsområdet for produktet, er det viktig å garantere at det ikke er kontakt mellom produktet og disse strømledningene. Ellers kan slangen/røret bli knust.
- Dersom det fins en stikkontakt bak steder der produktet er installert, må det sikres at produktet ikke kommer i kontakt med stikkontakten eller støpselet på apparatet.

⚠ Sikkerhet ved bruk

- Sørg for at produktet er slått av etter bruk.
- Hvis du ikke skal bruke produktet på lenge, koble det fra eller slå av strømmen fra sikringsskapet.
- Bruk ikke produktet dersom det bryter sammen eller blir skadd under bruk. Koble produktet fra strømtilførselen. Kontakt importør eller godkjent sørvissenter dersom det er skadd.
- Ikke bruk produktet hvis frontdørglasset er fjernet eller sprukket. Ellers er det fare for skader og miljøskader.
- Ikke tråkk på apparatet uansett grunn.
- Bruk aldri produktet når din dømmekraft eller koordinering er svekket av alkohol og/eller narkotika.
- Brennbare gjenstander må ikke oppbevares i og rundt kokeområdet. Ellers kan disse føre til brann.
- Ovnshåndtaket er ikke en håndkletørker. Ved bruk av produktet må du ikke henge håndklær, hansker eller lignende tekstiler på håndtaket.
- Hengslene på produktdøren beveger seg når døren åpnes og lukkes, og kan sette seg fast. Ikke hold i delen med hengslene når du åpner/lukker døren.

⚠ Temperaturadvarsler

- **ADVARSEL:** Når produktet er i bruk, vil produktet og dets tilgjengelige deler være varme. Vær forsiktig for å unngå å berøre produktet og varmeelementene. Barn under 8 år bør holdes unna produktet med mindre de er under konstant tilsyn.
- Ikke plasser brennbare/eksplosive materialer i nærheten av produktet, da overflatene vil være varme mens det er i drift.
- Hold avstand når du åpner ovnsdøren under eller på slutten av tilberedningen. Dampen kan brenne hånden, ansiktet og/eller øynene.
- Under drift er produktet varmt. Vær forsiktig for å unngå å berøre varme deler, innsiden av ovnen og varmeelementer.
- Bruk alltid varmebestandige ovnshansker når du håndterer produktet.

⚠ Bruk av tilbehør

- Det er viktig å bruke tilbehøret som følger med produktet på riktig måte. For detaljert informasjon, se avsnittet **"Bruk av produkttilbehør"**.
- Lukk ovnsdøren etter å ha skjøvet tilbehøret helt inn i ovnsrommet, ellers kan det treffe dørglasset og skade det.

⚠ Matlagingssikkerhet

- Vær forsiktig når du bruker alkoholholdige drikker i rettene dine. Alkohol fordamper ved høye temperaturer og kan forårsake brann siden den kan antennes når den kommer i kontakt med varme overflater.
- Matrester i stekeområdet, som olje, kan antennes. Rengjør disse restene før steking.
- Matforgiftningsfare: Ikke la maten stå i ovnen i mer enn 1 time før eller etter steking. Ellers kan det føre til matforgiftning eller sykdommer.
- Ikke varm opp lukkede bokser og glass i ovnen. Trykket som vil bygge seg opp i boksen/krukken kan få den til å sprekke.
- Når ovnen er i bruk, må du ALDRI plassere stekebrett, tallerkener eller aluminiumsfolie direkte på bunnen av ovnen. Varmeopphopningen kan skade bunnen av ovnen, og kan til og med forårsake skade på ovnsskapet eller kjøkkengulvet.

Vær oppmerksom på følgende forholdsregler når du bruker fettete pergamentpapir eller lignende materialer:

- Plasser det smøresikre papiret i et kokekar eller på ovnstilbehøret (brett, stålgrill, osv.) med mat og sett det i den forvarmede ovnen.
- For å unngå risikoen for å berøre ovnens varmeelementer og hindre strømmen av varm luft, fjern eventuelle overflødige deler av smørepapir som henger fra tilbehør eller beholdere. Ikke bruk smørepapir ved ovnstemperaturer som er høyere enn den maksimale brukstemperaturen spesifisert av produsenten. Legg aldri smørepapir på ovnsbunnen.
- Ikke plasser den oppå tilbehør under forvarming.
- Trykk alltid ned med en tallerken eller lignende for å unngå at materialet flyr rundt på grunn av luftsirkulasjonen inne i ovnen.
- Dekk kun den nødvendige overflaten inne i brettet.
- Etter hver bruk bør brettet rengjøres, og eventuelt smørepapir eller lignende materialer som er brukt i brettet skal skiftes ut. Ellers kan væsker som drypper på brettet forårsake røyking eller til og med antenne flammer.
- En luftstrøm genereres når produktlokket åpnes. Smørepapir kan komme i kontakt med varmeelementer og antennes.

- Ntango ozali kosalela grill ya nsinga, esengeli kotya saani na etanda ya nse. Ellers kan matoljen og andre komponenter som drypper på ovnsbunnen skape kraftig røyk og føre til flammer.
- Lukk ovnsdøren under grilling. Varme yter kan årsaka brannskader.
- Mat som ikke er egnet for grilling medfører brannfare. Grill kun mat som er egnet for kraftig grillbrann. Ikke plasser maten for langt bak på grillen. Dette er det varmeste området og fet mat kan ta fyr.

⚠ Vedlikehold og rengjøringssikkerhet

- Vent til produktet er avkjølt før du reingjer det. Varme yter kan årsaka brannskader.
- Vask ikkje produktet ved å spraye eller helle vatn på det! Det er fare for elektrisk støt!
- Ikke bruk damprensere til å rengjøre produktet, da dette kan forårsake elektrisk støt.
- Ikke bruk sterke slipende rengjøringsmidler, metallskraper, stålull eller blekemidler for å rengjøre ovnens frontdørsglass. Disse materiale kan føra til at glasyta kan bli oppskrapa og bli øydelagd.

⚠ Selrensing med høy temperatur (pyrolyse)

- Ved selvrensing blir overflatene varmere enn ved vanlig bruk. Hold barn unna.
- Varme overflater forårsaker brannskader! Ikke berør produktet under selvrensing og hold barn unna produktet. Vent minst 30 minutter før du fjerner restene.
- Ved selvrensing vil det frigjøres røyk på grunn av brenning av matrester. Ventiler kjøkkenet ditt godt under rengjøringsprosessen.
- Før du starter rensingen, rengjør du de ytre overflatene av ovnen og matrestene inne i ovnen med en såpeklut. Fjern alt tilbehør og alle kokekar fra ovnen. Hvis produktet ditt har et pyrosikkert tilbehør (bestandig mot selvrensing ved høye temperaturer), trenger du ikke å fjerne dette tilbehøret fra ovnen.
- Hvis det er en kokeplate over ovnen, må du ikke bruke kokeplaten under prolysen.

Advarsel! Fare For Personskade / Brann / Kjemiske Utslipp (Røyk) under pyrolytisk modus.

- Under pyrolytisk rengjøring frigjøres røyk som ikke er skadelig for mennesker, inkludert spedbarn eller personer med medisinske tilstander.
- I motsetning til alle mennesker, kan noen fugler og krypdyr være ekstremt følsomme for potensielle røyk som slippes ut under rengjøringsprosessen til alle pyrolytiske ovner. Små kjæledyr kan også være svært følsomme for de lokale temperaturendringene i nærheten av alle pyrolytiske ovner når det pyrolytiske selvrensende programmet er i drift.
- Før du utfører en pyrolytisk selvrensende funksjon eller Første Gangs Bruk, må du flytte den fra ovnsrommet:

- Overflødig matrester, olje eller fett søl / avleiringer.

- Eventuelle flyttbare gjenstander (inkludert hyller, sideskinner / teleskopløpere osv. som følger med produktet), spesielt ikke-klebende gryter, panner, brett, redskaper osv.

- Non-stick overflater på gryter, panner, brett, kjøkkenutstyr etc., kan bli skadet av den høye temperaturen pyrolytisk rengjøring drift av alle pyrolytiske ovner og kan være al-så en kilde for lavt nivå skadelige gasser.
- Les nøye alle instruksjonene for pyrolytisk rengjøring.
- Hold barn borte fra apparatet mens den pyrolytiske rengjøringen er i drift. Apparatet blir veldig varmt og varm luft slippes ut fra de fremre kjøleventilene.

- Pyrolytisk rengjøring og første maksimale temperaturbruk er høytemperaturoperasjoner som kan frigjøre røyk fra matlagingsrester og byggematerialer, da slike forbrukere anbefales på det sterkeste:

- Sørg for god ventilasjon under og etter hver pyrolytiske rengjøring.
- Sørg for god ventilasjon under og etter første gangs bruk ved maksimal temperaturdrift.

- Forsikre deg om at kjæledyr (spesielt fugler) føres så langt som mulig fra apparatets plassering under og etter pyrolytisk rengjøring og første gangs bruk av maksimal temperatur. Å holde dem i et annet rom vil være det foretrukne alternativet under den pyrolytiske syklusen og til apparatet er avkjølt igjen til romtemperatur. God ventilasjon må tilveiebringes under og etter (til apparatet er avkjølt) drift av den pyrolytiske syklusen og den første maksimale brukssyklusen.

Miljøinstruksjoner

Avfallsdirektivet

Samsvar med WEEE-direktivet og avhending av avfallsproduktet

Dette produktet er i samsvar med EUs WEEE-direktiv (2012/19/EU). Dette produktet har et klassifiseringssymbol for avfall fra elektrisk og elektronisk utstyr (WEEE).

Dette produktet er produsert med deler og materialer av høy kvalitet som kan gjenbrukes og er egnet for resirkulering. Avhend derfor ikke avfallsproduktet sammen med vanlig husholdningsavfall og annet avfall ved slutten av levetiden. Ta den til et innsamlingssted for resirkulering av elektrisk og elektronisk utstyr. Du kan spørre din lokale administrasjon om disse innsamlingsstedene. Riktig avhending av apparatet bidrar til å forhindre negative konsekvenser for miljøet og menneskers helse.

Samsvar med RoHS-direktivet:

Produktet du har kjøpt, samsvarer med EUs RoHS-direktiv (2011/65/EU). Det inneholder ikke skadelige og forbudte materialer som er spesifisert i direktivet.

Pakkeinformasjon

Emballasjematerialer til produktet er produsert av resirkulerbare materialer i samsvar med våre nasjonale miljøforskrifter. Ikke kast emballasjeavfallet sammen med husholdningsavfallet eller annet avfall, ta det til innsamlingssteder for emballasjemateriale som er utpekt av lokale myndigheter.

Anbefalinger for energisparing

I henhold til EU 66/2014 er informasjon om energieffektivitet å finne på produktkvitteringen som følger med produktet.

Følgende forslag vil hjelpe deg å bruke produktet ditt på en økologisk og energieffektiv måte:

- Tin frossen mat før baking.
- I ovnen bruker du mørke eller emaljerte beholdere som overfører varme bedre.
- Forvarm alltid hvis det er spesifisert i oppskriften eller brukerhåndboken. Ikke åpne ovnsdøren ofte under steking.
- Slå av produktet 5 til 10 minutter før sluttidspunktet for bakingen ved langvarig baking. Du kan spare opptil 20 % strøm ved å bruke restvarme.
- Prøv å varme mer enn én rett om gangen i ovnen. Du kan varme mat samtidig ved å plassere to komfyrer på risten. Hvis du i tillegg tilbereder måltidene etter hverandre, vil det spare energi fordi ovnen ikke mister varmen.

Vedlikehold Og Rengjøring

For detaljert rengjøringsinformasjon for de forskjellige overflatene på produktet ditt, se avsnittet "Vedlikehold og Rengjøring" i den fullstendige versjonen AV Brukerhåndboken som er tilgjengelig PÅ **www.ikea.com.**

Generelle advarsler

- Vent til produktet er avkjølt før du rengjør produktet. Varme overflater kan forårsake brannskader!
- Ikke bruk vaskemidler direkte på varme overflater. Dette kan forårsake permanente flekker.
- Produktet skal rengjøres grundig og tørkes etter hver operasjon. Dermed skal matrester lett rengjøres, og disse restene skal forhindres i å brenne når produktet brukes igjen senere. Dermed forlenger levetiden til apparatet og ofte møtt problemer er redusert.
- Ikke bruk damprengjøringsprodukter til rengjøring.

- Noen vaskemidler eller rengjøringsmidler forårsaker skade på overflaten. Uegnede rengjøringsmidler er: blekemiddel, rengjøringsprodukter som inneholder ammoniakk, syre eller klorid, damprengjøringsprodukter, avkalkingsmidler, flekk-og rustfjerner, slipende rengjøringsprodukter (kremrensere, skurepulver, skurekrem, skure-og skrapeskrubber, tråd, svamper, rengjøringskluter som inneholder smuss og rester av vaskemiddel).
- Det er ikke nødvendig med noe spesielt rengjøringsmateriale i rengjøringen som gjøres etter hver bruk. Rengjør apparatet med oppvaskmiddel, varmt vann og en myk klut eller svamp, og tørk det med en tørr klut.
- Sørg for å tørke av gjenværende væske helt etter rengjøring, og rengjør umiddelbart mat som spruter rundt under tilberedningen.
- Ikke vask noen av komponentene i apparatet i oppvaskmaskin med mindre annet er angitt i brukerhåndboken.
- Når du rengjør panelene med knappkontroll, tørk av panelet og knappene med en fuktig myk klut og tørk med en tørr klut. Ikke fjern knottene og pakningene under for å rengjøre panelet. Kontrollpanelet og knappene kan være skadet.

Fjern sidetrådhyllene:

1	Fjern fronten på risten ved å trekke den på sideveggen i motsatt retning.	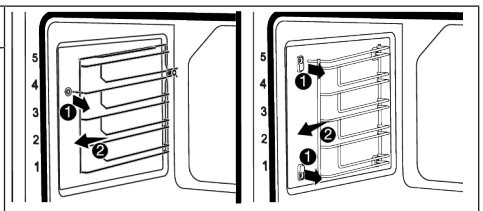
2	Trekk trådhyllen mot deg for å fjerne den helt.	
3	For å feste hyllene på nytt, må prosedyrene som brukes når du fjerner dem, gjentas fra henholdsvis slutten til begynnelsen.	

Fjerne ovnsdøren

1	Åpne ovnsdøren.	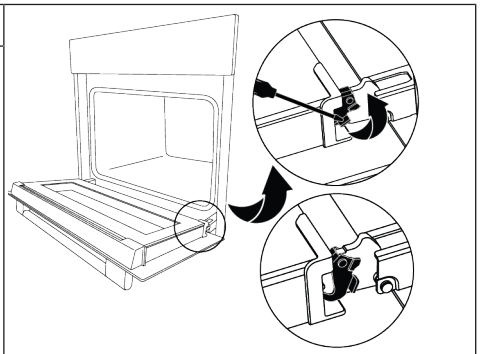
2	Åpne klemmene i inngangsdørhengselkontakten til høyre og venstre ved å skyve dem med et verktøy nedover som vist på figuren.	
3	Få ovnsdøren til en halvåpen stilling.	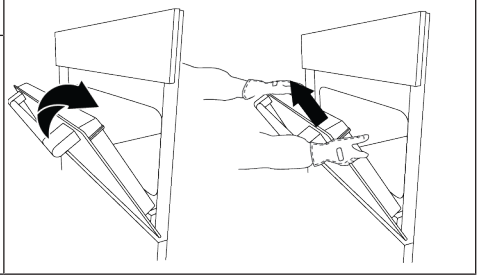
4	Trekk den fjernede døren oppover for å frigjøre den fra høyre og venstre hengsler og fjern den.	

For å feste døren på nytt

1	Få ovnsdøren til en halvåpen stilling.	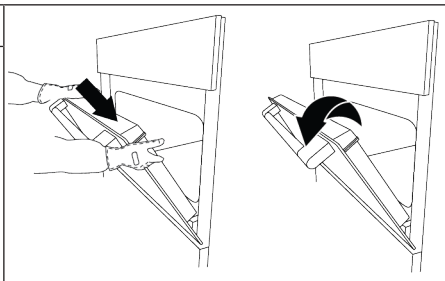
2	Skyv den fjernede døren nedover for å plassere den fra høyre og venstre hengsler og åpne ovnsdøren helt.	
3	Lukk klemmene i inngangsdørhengselkontakten til høyre og venstre ved å skyve dem med et verktøy oppover som vist på figuren.	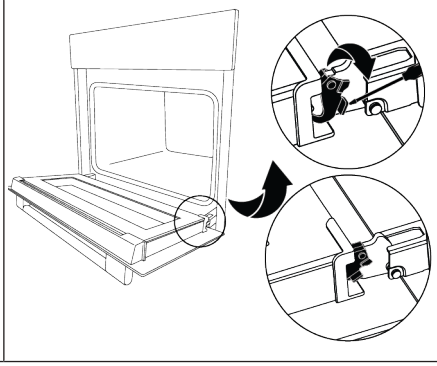

Fjerne det indre glasset på ovnsdøren

1	Åpne ovnsdøren.	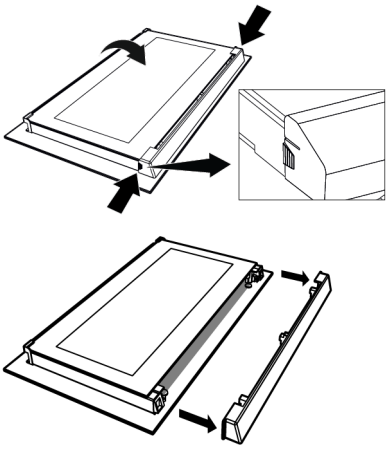
2	Trekk plastkomponenten, festet på den øvre delen av inngangsdøren, mot deg selv ved samtidig å skyve på trykkpunktene på begge sider av komponenten og fjerne den.	
3	Som vist på figuren, løft forsiktig det innerste glasset (1) mot "A" og fjern det ved å trekke mot "B".	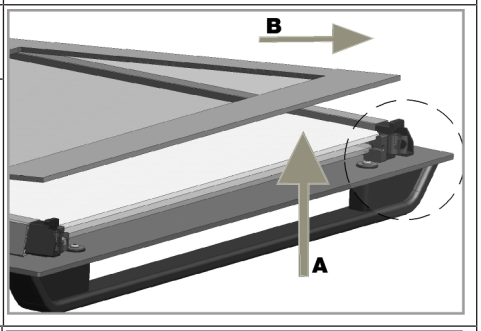
4	Gjenta den samme prosessen for å fjerne det andre og tredje glasset.	
5	Det første trinnet med å omgruppere døren er å erstatte det andre og tredje glasset (2, 3). Som vist på figuren, plasser den skrå kanten av glasset for å møte den skrå kanten av plastsporet. Vedleggsrekkefølgen til det andre og tredje indre glasset er ikke viktig, da de er utskiftbare.	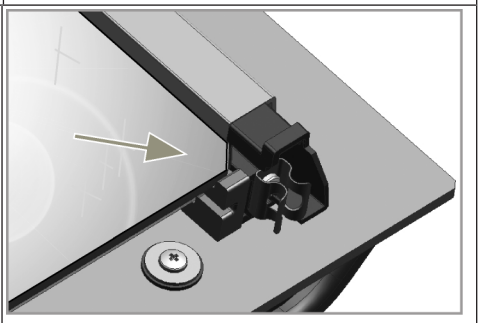
6	Når du fester det innerste glasset (1), må du være oppmerksom på å plassere den trykte siden av glasset på det andre indre glasset. Det er avgjørende å plassere de nedre hjørnene på alle indre briller for å møte de nedre plastspaltene. Skyv plastkomponenten mot rammen til en "klikk" - lyd høres.	
7	Etter rengjøring må alle briller settes sammen igjen.	

Bytte ovnslampe

Generelle advarsler

- For å unngå risiko for elektrisk støt før du bytter ovnslampen, kobler du fra produktet og venter på at ovnen er avkjølt. Varme overflater kan forårsake brannskader!
- Denne ovnen drives av en glødelampe med mindre enn 40 W, mindre enn 60 mm i høyden, mindre enn 30 mm i diameter, eller en halogenlampe med G9-kontakter med mindre enn 60 W effekt. Lampene er egnet for bruk ved temperaturer over 300 °C. Ovnlamper er tilgjengelige hos autoriserte tjenester eller autoriserte teknikere. Dette produktet inneholder en G-energiklasse lampe.
- Lampens posisjon kan avvike fra det som er vist på figuren.
- Lampen som brukes i dette produktet er ikke egnet for bruk i belysning av hjemmerom. Hensikten med denne lampen er å hjelpe brukeren med å se matvarer.
- Lampene som brukes i dette produktet må tåle ekstreme fysiske forhold som temperaturer over 50 °C.

1	Koble fra produktet fra strømmen.	
2	Fjern glassdekselet ved å vri det mot klokken.	
3	Hvis ovnslampen din er type (A) vist på figuren nedenfor, roter ovnslampen som vist på figuren og bytt den ut med en ny. Hvis det er type (B) modell, trekk den ut som vist på figuren og erstatt den med en ny.	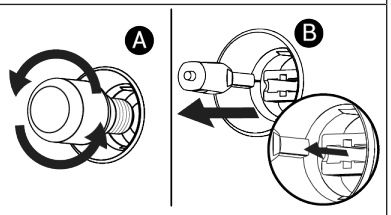
4	Sett glassdekselet på nytt.	

IKEA-Garanti

Hvis du vil gjøre krav på produktgarantien din eller få produktsupport

Kontakt IKEAs kundeservice. Lenken til selvbetjeningsportalen eller telefonnummeret finner du på www.IKEA.com.

For å fullføre forespørselen om service på selvbetjeningsportalen, og for enklere å finne informasjon om produktet ditt eller reservedeler tilknyttet produktet, ber vi deg merke deg IKEA-artikkelnummeret (8-sifret) og serienummeret på produktetiketten.

TA VARE PÅ KJØPS-/ LEVERINGSDOKUMENTET!

Det er ditt kjøpsbevis, garantien er ikke gyldig uten det. Kvitteringen inneholder også navnet og IKEA-varenummeret (8 sifre) for hvert apparat som er kjøpt.

Les nøye gjennom den tekniske dokumentasjonen som følger med apparatet ditt før du kontakter oss.

⚠ Säkerhetsinstruktioner

- Detta avsnitt innehåller de säkerhetsanvisningar som är nödvändiga för att förhindra risken för personskada eller materiella skador.
- Om produkten överlämnas till någon annan för personligt bruk eller begagnat bruk, bör även användarmanual, produktetiketter och andra relevanta dokument och delar lämnas in.
- Vårt företag ansvarar inte för skador som kan uppstå om dessa instruktioner inte följs.
- Underlåtenhet att följa dessa instruktioner upphäver garantin.
- Låt alltid tillverkaren, auktoriserad service eller en person som anges av importören utföra installations- och reparationsarbetet.
- Använd endast originalreservdelar och tillbehör.
- Reparera eller byt inte ut någon del av produkten om det inte tydligt anges i användarmanualen.
- Gör inga tekniska modifieringar på produkten.

⚠ Avsedd användning

- Produkten är avsedd att användas i hus och inomhus. Den är inte lämplig för kommersiellt bruk.
- Använd inte produkten i trädgårdar, balkonger eller andra utomhusmiljöer. Denna produkt avsedd att användas i hushåll och personakök i butiker, kontor och andra arbetsmiljöer.
- **VARNING** Denna produkt bör endast användas för matlagning. Det bör inte användas för olika ändamål, såsom uppvärmning av rummet.
- Ugnen kan användas för att tina, baka, steka och grilla mat.
- Denna produkt bör inte användas för tallriksuppvärmning, torkning genom att hänga handdukar eller kläder på handtaget.

⚠ Säkerhet för barn, utsatta personer och husdjur

- Denna produkt kan användas av barn från 8 år och äldre, och personer som är underutvecklade i fysiska, sensoriska eller mentala färdigheter, eller som har bristande erfarenhet och kunskap, så länge de övervakas eller utbildas om säker användning och faror av produkten.
- Barn ska inte leka med produkten. Rengöring och användarunderhåll bör inte utföras av barn om det inte finns någon som övervakar dem.
- Denna produkt bör inte användas av personer med begränsad fysisk, sensorisk eller mental kapacitet (inklusive barn), såvida de inte hålls under uppsikt eller får nödvändiga instruktioner.
- Barn bör övervakas för att säkerställa att de inte leker med produkten.
- Elektriska produkter är farliga för barn och husdjur. Barn och husdjur får inte leka med, klättra på eller gå in i produkten.
- Placera inte föremål som barn kan nå på produkten.
- **VARNING** Under användning är de tillgängliga ytorna på produkten varma. Håll barn borta från produkten.
- Förvara förpackningsmaterialet utom räckhåll för barn. Det finns risk för skador och kvävning.
- När dörren är öppen, lägg inga tunga föremål på den och låt inte barn sitta på den. Du kan få ugnen att välta eller skada dörrens gångjärn.
- Innan du kasserar slitna och oanvändbara produkter:

1. Dra ur stickkontakten och dra ut den ur uttaget.

2. Klipp av strömkabeln och koppla ur den med kontakten från produkten.
3. Vidta försiktighetsåtgärder för att förhindra att barn kommer in i produkten.
4. Låt inte barn leka med produkten när den är i viloläge.

⚠ Elsäkerhet

- Anslut produkten till ett jordat uttag som skyddas av en säkring som matchar de aktuella klassificeringarna som anges på typetiketten. Har jordning installationen gjord av en behörig elektriker. Använd inte produkten utan jordning i enlighet med lokala/nationella föreskrifter.
- Kontakten eller den elektriska anslutningen av produkten bör vara på en lättillgänglig plats. Om detta inte är möjligt bör det finnas en mekanism (säkring, brytare, nyckelbrytare etc.) på den elektriska installation som produkten är ansluten till, i enlighet med de elektriska föreskrifterna och separera alla poler från nätet.
- Koppla ur apparaten ur strömförsörjningen eller koppla ur säkringen innan reparation, rengöring och underhåll
- Anslut produkten till ett uttag som uppfyller de spännings- och frekvensvärden som anges på typetiketten.
- (Om produkten inte har strömkabel, använd endast anslutningskabel, som beskrivits i sektionen "Tekniska specifikationer".
- Placera inte nätsladden under och bakom produkten. Placera inte ett tungt föremål på nätsladden. Böj eller kläm inte strömkabeln och utsätt inte den för värmekällor.
- Se till att nätkabeln inte fastnar när produkten ställs tillbaka på sin plats efter montering eller rengöring.
- Ugnens bakre yta blir varm när den används. Strömkablarna får inte vidröra produktens baksida. I annat fall kan den skadas.
- Dra inte in elkablarna i ugnsluckan och för dem över heta ytor. Kabelns isolering kan smälta och orsaka brand pga. kortslutning.
- Använd endast originalkabel. Använd inte avklippta eller skadade kablar.
- Använda inte förlängningssladdar grenuttag eller adaptrar med produkten.
- Kontakta auktoriserad servicecenter eller importören för att använda godkänd adapter, om konverteradapter måste användas (angående kontakttyp).
- Kontakta importören eller auktoriserad servicecenter, om strömkabelns längd är otillräcklig.
- Bärbara strömkällor eller grenuttag kan överhettas och fatta eld. Håll grenuttag och bärbara strömkällor på avstånd från produkten.
- Om nätsladden är skadad måste den bytas ut av en tillverkare, en auktoriserad service eller en person som skall specificeras av importföretaget för att förhindra eventuella faror.
- **VARNING** Innan du byter ut ugnslampan ska du se till att koppla bort produkten från elnätet för att undvika risk för elektriska stötar. Koppla ur produkten eller stäng av säkringen från säkringsskåpet.

Om enheten har strömkabel och stickkontakt:

- Anslut inte produkten i vägguttag, som är lösa, fel placerade eller skadade. Se till, att kontakten är placerats helt i vägguttaget. Annars kan anslutningen överhettas och fatta eld.
- Anslut inte produkten i vägguttag, som är smutsiga, oljiga eller kan komma i kontakt med vatten (som nära diskbänken där vatten kan spridas). Annars finns det risk för elektriska stötar och kortslutning.
- Rör aldrig kontakten med våta händer!
- Koppla kontakten ur vägguttaget genom att dra i själva kontakten.

Transportsäkerhet

- Koppla bort produkten från elnätet innan du transporterar produkten.
- Produkten är tung, minst två personer måste bära den.
- Använd inte dörren och/eller handtaget för att transportera eller flytta produkten.
- Placera inga föremål på apparaten. Bär apparaten i lodrät läge.
- När du behöver transportera produkten ska den förpackas med bubbelplast eller tjock kartong och tejpas ordentligt. Fäst produktens rörliga delar ordentligt för att undvika skador.
- Innan produkten installeras ska du kontrollera att den inte är skadad efter transport. Kontakta importören eller auktoriserad servicecenter, om den är skadad.

Installationssäkerhet

- Innan installationen påbörjas, stäng av strömmen där produkten ansluts genom att koppla ur säkringen.
- Se alltid till att bära skyddshandskar under transport och installation. Annars finns det risk för skada från vassa kanter!
- Kontrollera om det finns några skador på produkten innan produkten installeras. Installera inte produkten, om den är skadad.
- Undvik att använda isoleringsmaterial till att täcka insidan av möbeln, där den installeras.
- Direkt solljus och värmekällor, så som el- eller gasvärmare, får inte finnas i produktens installationsplats.
- Håll produktens ventilationsöppningarnas område öppen.
- För att undvika överhettning bör produkten inte installeras bakom dekorativa skydd.
- I de fall en gasslang/rör eller vattenledning av plast finns bakom det avsedda installationsområdet för produkten, är det absolut nödvändigt att garantera att det inte finns någon kontakt mellan produkten och dessa ledningar. Annars kan slangen/röret komma i kläm.
- Om det finns en vägguttag bakom produktens installationsplats, får inte produkten komma i kontakt med vägguttaget eller kontakten som anslutits i den.

Användningssäkerhet

- Kontrollera att produkten är avstängd efter varje användning.
- Om du inte ska använda produkten under en längre tid ska du dra ut kontakten eller stänga av strömmen från säkringsskåpet.
- Använd inte produkten om den går sönder eller skadas under användningen. Koppla bort produkten från elnätet. Kontakta importören eller auktoriserad servicecenter.
- Använd inte produkten med luckans glas är borttaget eller trasigt. I annat fall finns risk för personskador och miljöskador.
- Stå inte på apparaten av någon anledning.
- Använd aldrig produkten, om din omdömesförmåga eller koordination har påverkats av alkohol eller droger.
- Brandfarliga föremål får inte förvaras i och omkring kokutrymmet. I annat fall kan dessa leda till brand.
- Ugnshandtaget är inte en handdukstork. Häng inte handdukar, handskar eller liknande textilier på handtaget, när du använder produkten.
- Produktens luckans gångjärn rör sig när luckan öppnas och stängs och kan fastna. Håll inte delen med gångjärnen när du öppnar/stänger dörren.

⚠ Temperaturvarningar

- **VARNING** När produkten används kommer produkten och dess åtkomliga delar att vara varma. Undvik att beröra produkten och värmeelementen. Barn under 8 år bör hållas borta från produkten om de inte står under ständig uppsikt.
- Placera inte brandfarliga/explosiva material i närheten av produkten, eftersom ytorna blir varma när den är i drift.
- Håll avstånd när ugnsluckan öppnas under eller i slutet av tillagningen. Ångan kan bränna din hand, ansikte och / eller ögon.
- Under drift är produkten het. Undvik att beröra produkten, insidan av ugnen och värmeelementen.
- Använd alltid värmebeständiga ugnshandskar vid hantering av produkten.

⚠ Användning av tillbehör

- Det är viktigt att använda de tillbehör som medföljer produkten på rätt sätt. Detaljerad information finns i avsnittet **"Användning av produkttillbehör".**.
- Stäng ugnsluckan när tillbehören har förts in helt i ugnsutrymmet, annars kan de träffa luckglaset och skada det.

⚠ Matlagningssäkerhet

- Var försiktig när du använder alkohol i maten. Alkohol avdunstar vid höga temperaturer och kan orsaka brand, då den antänds vid kontakt med varma ytor.
- Matrester i tillagningszonen, såsom olja, kan antändas. Rengör dessa rester innan användning.
- Risk för matförgiftning: Förvara inte mat i ugnen mer 1 en timme före och efter tillagningen. Annars kan det orsaka matförgiftning eller sjukdomar.
- Värm inte stängda plåt- eller glasburkar i ugnen. Trycket som uppstår i burken kan få den att spricka.
- Placera ALDRIG bakplåt, tallrikar eller aluminiumfolie direkt på ugnens botten när ugnen används. Värmen som samlas kan skada ugnens botten och till och med orsaka skador på ugnsskåpet eller köksgolvet.

Följ följande rekommendationer när bakplåtspapper eller motsvarande material används.

- Placera fettsäkert papper i ett köksredskap eller på ugnstillbehöret (bricka, trådgrill, etc.) med mat och placera det i den förvärmda ugnen.
- För att undvika kontakt med värmeelementen och obstruktion av strömmen av varm luft, ta bort överbliven del av bakplåtspappret som hänger utanför kärlet. Använd inte bakplåtspappret i högre temperaturer än vad som tillverkaren har specificerat. Placera aldrig fettsäkert papper på ugnsbasen.
- Placera den inte över kärlet under förvärmningen.
- Tryck alltid pappret ner med en tallrik eller motsvarande föremål för att förhindra att den flyger omkring pga. luftcirkulationen i ugnen.
- Täck bara över nödvändig del i kärlet.
- Efter användning ska kärlet rengöras och eventuell fettsäker papper eller motsvarande material i kärlet bytas. Annars kan droppande vätskor i kärlet orsaka rökbildning eller antändas.
- En luftström bildas när produktens lucka öppnas. Fettsäker bakplåtspapper kan komma i kontakt med värmeelementen och antändas.

- När du använder galler bör en plåt placeras på det nedre gallret. Annars kan matolja och andra ämnen som droppar på ugnsbottnet orsaka kraftig rökbildning och antändas.
- Stäng ugnsluckan under grillning. Heta ytor kan orsaka brännskador!
- Mat som inte är lämplig för grillning medför brandrisk. Grilla endast mat som är lämplig för kraftig grilleld. Placera inte heller maten för långt bak i grillen. Detta är det hetaste området och fet mat kan fatta eld.

⚠ Underhåll och rengöring

- Vänta tills produkten har svalnat innan den rengörs. Heta ytor kan orsaka brännskador!
- Tvätta aldrig produkten genom att spruta eller hälla vatten på den! Det förekommer risk för elchock!
- Använd inte ångrengöringsmaskiner till att rengöra produkten, då detta kan leda till elchock.
- Använd inte starka slipande rengöringsmedel, metallskrapor, stålull eller blekmedel för att rengöra ugnsluckans glas. Dessa material kan orsaka repor och sprickor på glasytor.

⚠ Självrengöring vid hög temperatur (Pyrolys)

- Vid självrengörande blir ytorna varmare än vid standardanvändning. Håll barnen borta.
- Heta ytor orsakar brännskador! Rör inte produkten vid självrengörande och håll barn borta från produkten. Vänta minst 30 minuter innan du tar bort återstoden.
- Vid självrengörande kommer rök att släppas på grund av förbränning av matrester. Ventilera ditt kök väl under rengöringsprocessen.
- Innan du påbörjar rengöringen ska du rengöra ugnens ytterytor och matresterna inuti ugnen med tvålduk. Ta bort alla tillbehör och köksredskap från ugnen. Om produkten har ett pyrosäkert tillbehör (resistent mot självrengöring vid hög temperatur) behöver du inte ta bort dessa tillbehör från ugnen.
- Om det finns en kokplatta ovanför ugnen, använd inte kokplattan under pyrolysfunktionen.

Varning! Risk för skador / bränder / kemiska utsläpp (ångor) under pyrolytiskt läge.

- Under pyrolytisk rengöring frigörs ångor som inte är skadliga för människor, inklusive spädbarn eller personer med medicinska tillstånd.
- Till skillnad från alla människor kan vissa fåglar och reptiler vara extremt känsliga för potentiella ångor som släpps ut under rengöringsprocessen av alla pyrolytiska ugnar. Små husdjur kan också vara mycket känsliga för de lokala temperaturförändringarna i närheten av alla pyrolytiska ugnar när det pyrolytiska självrengöringsprogrammet är igång.
- Innan du utför en pyrolytisk självrengörande funktion eller första användningen, ta bort från ugnen:

– Eventuella överflödiga matrester, olje- eller fettspill/avlagringar.

– Eventuella löstagbara föremål (inklusive hyllor, sidoräcken/teleskopskenor etc. som medföljer produkten), särskilt non-stick kastruller, pannor, brickor, redskap etc.

- Non-stick-ytor på grytor, kastruller, brickor, redskap etc. kan skadas av pyrolytisk rengöring vid hög temperatur av alla pyrolytiska ugnar och kan också vara en källa till skadliga ångor på låg nivå.
- Läs noga igenom alla instruktioner för pyrolytisk rengöring.
- Håll barn borta från apparaten medan den pyrolytiska rengöringen pågår. Apparaten blir mycket varm och varm luft släpps ut från de främre kylventilerna.

- Pyrolytisk rengöring och första maxtemperaturanvändning är högtemperaturoperationer som kan frigöra ångor från matlagningsrester och byggmaterial, eftersom sådana konsumenter starkt rekommenderas att:
– Sörj för god ventilation under och efter varje pyrolytisk rengöring.
– Sörj för god ventilation under och efter den första användningen vid maxtemperaturdrift.
- Se till att alla husdjur (särskilt fåglar) tas så långt som möjligt från apparatens närhet under och efter den pyrolytiska rengöringen och använd först drift med maximal temperatur. Att förvara dem i ett annat rum skulle vara det bästa alternativet under den pyrolytiska cykeln och tills apparaten har svalnat igen till rumstemperatur. God ventilation måste tillhandahållas under och efter (tills apparaten svalnat) operationer av den pyrolytiska cykeln och den första användningscykeln för maximal temperatur.

Miljöinstruktioners

Avfallsdirektiv

Överensstämmelse med WEEE-direktivet och kassering av produkten

Denna produkt efterföljer EU:s WEEE-diektiv (2012/19/EU). Den här produkten har klassifikationssymbolerna för elektriskt avfall och elektronisk utrustning (WEEE).

Denna produkt har tillverkats av högklassiga delar och material, som kan återanvändas och återvinnas. Kassera därför inte produkten med normal hushållsavfall efter dess drifttid. Ta den till en återvinningsstation för elektrisk utrustning. Mer information om dessa återvinningsstationer får du av de lokala myndigheterna. Lämplig kassering av produkter hjälper till att förhindra negativa konsekvenser för miljön och hälsa.

I enlighet med RoHS-direktivet:

Denna produkt efterföljer EU:s RoHS-direktivet (2011/65/EU). Den innehåller inga i direktivet specificerade skadliga eller farliga material.

Information om förpackningen

Produktens förpackning är tillverkad av återvinningsbara material i överensstämmelse med våra nationella miljöregler. Avyttra inte förpackningsmaterialet i hushållssoporna, eller annat skräp, avyttra det endast på avsedda återvinningsstationer.

Rekommendationer för energibesparing

Enligt EU 66/2014 finns information om energieffektivitet i produktkvittot.

Följande förslag hjälper dig att använda din produkt på ett ekologiskt och energieffektivt sätt:

- Tina fryst mat före tillagning.
- I ugnen, använd mörka eller emaljerade behållare som överför värme bättre.
- Om det anges i receptet eller bruksanvisningen, förvärm alltid. Öppna inte ugnsluckan ofta under tillagningen.
- Stäng av produkten 5 till 10 minuter före tillagningstiden för långvarig tillagning. Nu kan du spara upp till 20 % el med hjälp av eftervärme.
- Försök att laga mer än en maträtt i taget i ugnen. Du kan laga mat samtidigt genom att placera två kokbehållare på trådhyllan. Dessutom, om du laga din mat en efter en, kommer det att spara energi eftersom ugnen inte kommer att förlora sin värme.

Underhåll och rengöring

För detaljerad rengöringsinformation för de olika ytorna på din produkt, se avsnittet "Underhåll och rengöring" i den fullständiga versionen av användarmanualen som finns tillgänglig på **www.ikea.com.**

Allmänna varningar

- Vänta tills produkten svalnat innan du rengör produkten. Heta ytor kan orsaka brännskador!
- Applicera inte rengöringsmedlen direkt på de heta ytorna. Detta kan orsaka permanenta fläckar.
- Produkten ska rengöras noggrant och torkas efter varje operation. Matrester ska således lätt kunna rengöras och dessa rester ska förhindras från att brinna när produkten används igen senare. Således förlängs livslängden för apparaten och ofta förekommande problem minskar.
- Använd inte ångrengöringsprodukter för rengöring.

- Vissa rengöringsmedel eller rengöringsmedel orsakar skador på ytan. Olämpliga rengöringsmedel är: blekmedel, rengöringsmedel som innehåller ammoniak, syra eller klorid, ångrengöringsmedel, avkalkningsmedel, fläck- och rostborttagningsmedel, slipande rengöringsmedel (krämrengöringsmedel, skurpulver, skurkräm, slipande och repande skrubber, tråd, svampar, rengöringsdukar som innehåller smuts och tvättmedelsrester).
- Inget speciellt rengöringsmaterial behövs i den rengöring som görs efter varje användning. Rengör apparaten med diskmedel, varmt vatten och en mjuk trasa eller svamp och torka den med en torr trasa.
- Var noga med att helt torka bort all kvarvarande vätska efter rengöring och rengör omedelbart all mat som stänker runt under tillagningen.
- Diska inte någon komponent i din apparat i en diskmaskin om inte annat anges i bruksanvisningen.
- Vid rengöring av kontrollpanelerna med kontrollratt, ska du torka av panelen och rattarna med en fuktig mjuk trasa och torka sedan med en torr trasa. Ta inte bort knapparna och packningarna under för att rengöra panelen. Kontrollpanelen och rattarna kan bli skadade.

Ta bort sidotrådshyllorna:

1	Ta bort framsidan av trådhyllan genom att dra den på sidoväggen i motsatt riktning.	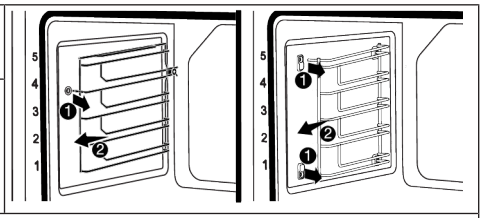
2	Dra trådhyllan mot dig för att ta bort den helt.	
3	För att återmontera hyllorna måste procedurerna som tillämpas vid borttagning av dem upprepas från slutet till början.	

Ta bort ugnsluckan

1	Öppna ugnsluckan.	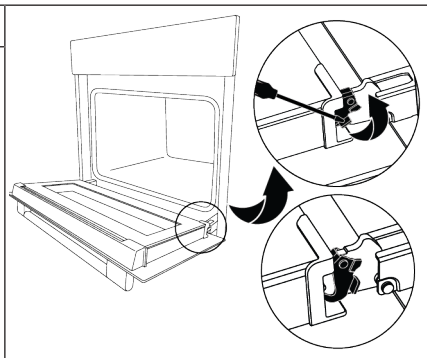
2	Öppna klämmorna i framdörrens gångjärnsfattning till höger och vänster genom att trycka dem nedåt med ett verktyg som visas på bilden.	
3	Öppna ugnsluckan till halvöppet läge.	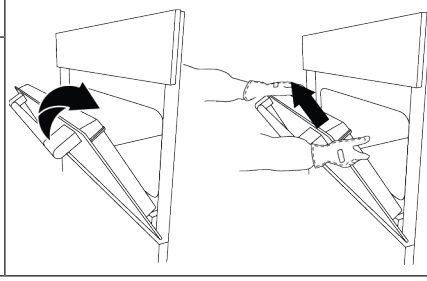
4	Dra den borttagna dörren uppåt för att lossa den från höger och vänster gångjärn och ta bort den.	

För att sätta tillbaka dörren

1	Öppna ugnsluckan till halvöppet läge.	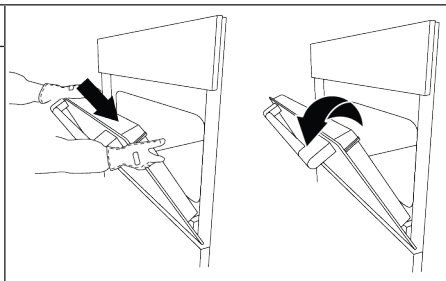
2	Tryck den borttagna dörren nedåt för att placera den från höger och vänster gångjärn och öppna ugnsluckan helt.	
3	Stäng klämmorna i framdörrens gångjärnsfattning till höger och vänster genom att trycka dem uppåt med ett verktyg som visas på bilden.	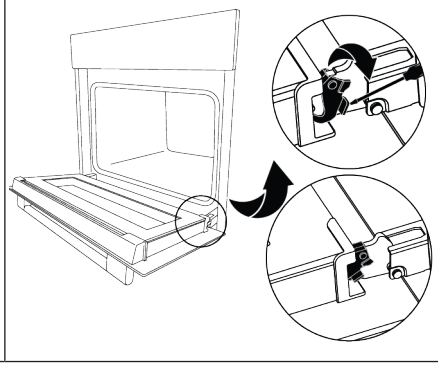

Ta bort ugnsluckans innerglas

1	Öppna ugnsluckan.	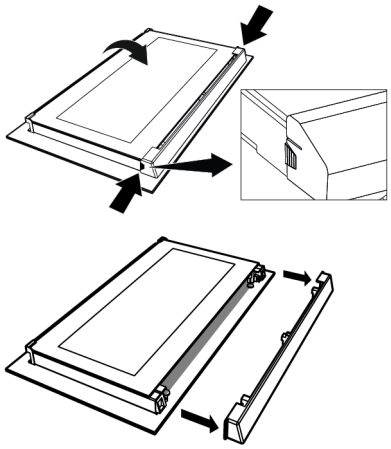
2	Dra plastdelen, fäst på den övre delen av ytterdörren, mot dig själv genom att samtidigt trycka på tryckpunkterna på båda sidor av komponenten och ta bort den.	
3	Som visas i figuren, lyft försiktigt det innersta glaset (1) mot "A" och ta sedan bort det genom att dra mot "B".	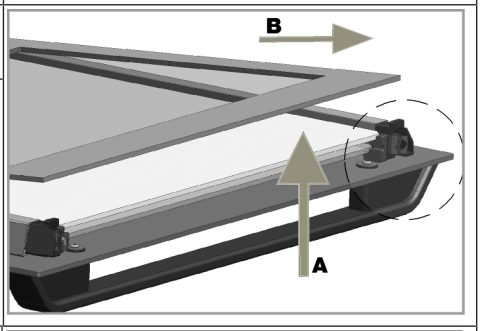
4	Upprepa samma process för att ta bort det andra och tredje glaset.	
5	Det första steget för att omgruppera dörren är att byta ut det andra och tredje glaset (2, 3). Som visas i figuren, placera den avfasade kanten på glaset så att den möter den avfasade kanten på plastskåran. Fästordningen för de andra och tredje innerglasen är inte viktig, eftersom de är utbytbara.	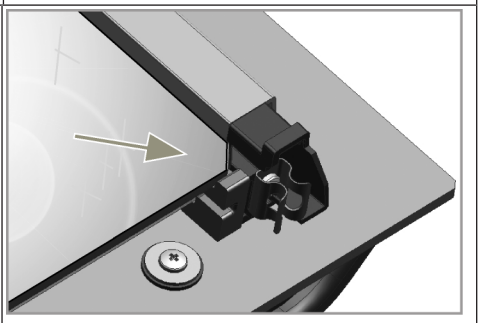
6	Var uppmärksam på att placera den tryckta sidan av glaset på det andra innerglaset när du fäster det innersta glaset (1). Det är viktigt att placera de nedre hörnen på alla inre glasögon för att möta de nedre plastslitsarna. Tryck plastdelen mot ramen tills ett "klick" ljud hörs.	
7	Efter rengöring ska alla glas sättas ihop igen.	

Byte av ugnslampan

Allmänna varningar

- För att undvika risk för elektriska stötar innan du byter ugnslampa, koppla ur produkten och vänta tills ugnen har svalnat. Heta ytor kan orsaka brännskador!
- Denna ugn drivs av en glödlampa med mindre än 40 W, mindre än 60 mm i höjd, mindre än 30 mm i diameter, eller en halogenlampa med G9-sockel med mindre än 60 W effekt. Lamporna är lämpliga för drift vid temperaturer över 300 °C. Ugnslampor finns tillgängliga från auktoriserade serviceföretag eller licensierade tekniker. Denna produkt innehåller en lampa med energiklass G.
- Lampans placering kan skilja sig från den som visas på bilden.
- Lampan som används i denna produkt är inte lämplig för belysning av hem. Lampans syfte är att hjälpa användaren att se livsmedel.
- Lamporna som används i denna produkt måste tåla extrema fysiska förhållanden, såsom temperaturer över 50 °C.

1	Koppla bort produkten från elnätet.	
2	Ta bort glasskyddet genom att vrida det moturs.	
3	Om din ugnslampa är av typ (A) som visas i bilden nedan, vrid ugnslampan som visas i bilden och byt ut den mot en ny. Om det är en modell av typ (B), dra ut den som visas i bilden och byt ut den mot en ny.	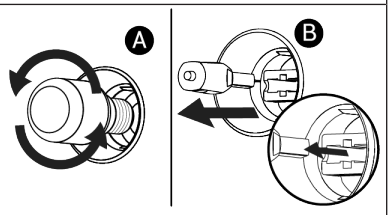
4	Sätt tillbaka glasskyddet.	

Garanti från IKEA

Om du vill göra anspråk på din produktgaranti eller få produktsupport

Kontakta kundtjänsten på IKEA. Du hittar länken till självbetjäningsportalen eller telefonnumret på www.IKEA. com.

För att du ska kunna slutföra din serviceförfrågan i självbetjäningsportalen och lättare hitta information om din produkt eller reservdelar till den, ber vi dig att anteckna artikelnumret från IKEA (8 siffror) och serienumret som finns på produktetiketten.

SPARA INKÖPS- OCH LEVERANSKVITTOT!

Det är ditt inköpsbevis. Garantin gäller inte utan det. På kvittot visas även namnet och artikelnumret från IKEA (8 siffror) för varje produkt som köpts.

Vi ber dig att noga läsa igenom den tekniska dokumentationen som medföljer produkten innan du kontaktar oss.

⚠ Instruções de segurança

- Esta seção inclui as instruções de segurança necessárias para evitar o risco de ferimentos pessoais ou danos materiais.
- Se o produto for entregue a outra pessoa para uso pessoal ou uso em segunda mão, o manual do usuário, os rótulos do produto e outros documentos e peças relevantes também devem ser fornecidos.
- Nossa empresa não será responsabilizada por danos que possam ocorrer se estas instruções não forem observadas.
- O não cumprimento destas instruções anulará qualquer garantia.
- A instalação e as reparações devem ser sempre realizadas pelo fabricantes, por serviço de assistência autorizado ou por uma pessoa especificada pelo importador.
- Use apenas peças de reposição e acessórios originais.
- Não repare ou substitua qualquer componente do produto, a menos que esteja claramente especificado no manual do utilizador.
- Não faça modificações técnicas no produto.

⚠ Uso previsto

- Este produto é destinado ao uso doméstico. Não é adequado para utilização comercial.
- Não usar o produto em jardins, varandas ou outros ambientes exteriores. Este produto é destinado ao uso doméstico e nas cozinhas comunitárias de lojas, escritórios e outros ambientes de trabalho.
- **ADVERTÊNCIA:** Este produto deve ser usado apenas para fins de cozedura. Não deve ser usado para outros fins como para aquecer uma sala.
- O forno pode ser usado para descongelar, cozer, fritar e grelhar alimentos.
- Este produto, não deve ser usado para aquecimento de pratos, pendurar toalhas ou vestuário na pega para secar os mesmos.

⚠ Segurança das crianças, das pessoas vulneráveis e dos animais de companhia

- Este produto pode ser utilizado por crianças com 8 ou mais anos de idade e por pessoas subdesenvolvidas em termos de capacidades físicas, sensoriais ou mentais, ou com falta de experiência e conhecimento, desde que sejam supervisionadas ou treinadas sobre a utilização segura e os perigos do produto.
- As crianças não devem brincar com o produto. A limpeza e a manutenção do utilizador não devem ser realizadas por crianças, a menos que haja alguém que as supervisione.
- Este produto não deve ser utilizado por pessoas com capacidade física, sensorial ou mental limitada (incluindo crianças), a menos que sejam mantidas sob supervisão ou recebam as instruções necessárias.
- As crianças devem ser supervisionadas para garantir que não brincam com o produto.
- Os produtos elétricos são perigosos para crianças e animais de estimação. Crianças e animais de estimação não devem brincar, subir ou entrar no produto.
- Não coloque objetos que as crianças possam alcançar no produto.
- **ADVERTÊNCIA:** Durante a utilização, as superfícies acessíveis do produto estão quentes. Mantenha as crianças afastadas do produto.
- Manter os materiais de embalagem fora do alcance das crianças. Existe o risco de ferimentos e asfixia.

- Quando a porta estiver aberta, não coloque objectos pesados sobre ela nem permita que as crianças se sentem sobre ela. Pode fazer com que o forno tombe ou danifique as dobradiças da porta.
- Antes de descartar produtos desgastados e inúteis:

1. Desligue a ficha de alimentação e retire-a da tomada.
2. Corte o cabo de alimentação e desligue-o com a ficha do produto.
3. Tome precauções para evitar que as crianças entrem no produto.
4. Não permita que as crianças brinquem com o produto quando este estiver em modo inactivo.

⚠ Segurança elétrica

- Ligar o produto a tomada com ligação terra protegida por um fusível que coincida com a classificação de corrente indicada na etiqueta do tipo. A instalação da ligação a terra deve ser feita por um eletricista qualificado. Não usar o produto sem ligação à terra em conformidade com as regulamentações locais/nacionais.
- A ficha ou a ligação elétrica do aparelho deve estar em local de fácil acesso. Se isto não for possível, tem de existir um mecanismo (fusível, interruptor,etc.) na instalação elétrica ao qual o produto é ligado, em conformidade com as regulamentações elétricas e todos os pólos têm de estar separados da rede.
- Desligar o produto da tomada ou desligar o fusível antes de reparar, manter ou limpar.
- Ligar o produto numa tomada com ligação terra que esteja de acordo com os valores de tensão, corrente e frequência especificados na etiqueta de classificação.
- (Se o seu produto não tiver um cabo elétrico) usar apenas o cabo de ligação descrito na secção “Especificações técnicas”.
- Não prender o cabo de alimentação por baixo ou atrás do produto. Não colocar objetos pesados em cima do cabo de alimentação. O cabo de alimentação não pode ser dobrado, esmagado ou entrar em contacto com qualquer fonte de calor.
- Assegurar que os cabos de alimentação não estão presos enquanto estiver a colocar o produto no respetivo local depois de o montar ou limpar.
- A superfície inferior da placa fica também quente quando está a ser utilizada. Os cabos de alimentação não podem tocar a superfície traseira do produto. Caso contrário, podem ficar danificados.
- Não prender os cabos elétricos à porta do forno e não os passar sobre superfícies quentes. Caso contrário, o cabo de isolamento pode derreter e provocar um incêndio em consequência de um curto-circuito da placa.
- Usar apenas o cabo original. Não usar cabos cortados ou danificados.
- Não usar um cabo de extensão, uma extensão múltipla um para utilizar o seu produto.
- Entrar em contacto com o centro de assistência ou importador autorizado para usar o adaptador aprovado nos casos em que for necessário o uso de um adaptador conversor (para o tipo de ficha).
- Entrar em contacto com o centro de assistência ou importador autorizado se o comprimento do cabo de alimentação for inadequado.
- As fontes de energia portáteis ou fichas múltiplas podem sobreaquecer e incendiar-se. Manter fichas múltiplas e fontes de energia portáteis afastadas do produto.
- Se o cabo de alimentação estiver danificado, tem de ser substituído por um fabricante, um serviço autorizado ou uma pessoa a ser especificada pela empresa de importação de modo a evitar possíveis perigos.

- **ADVERTÊNCIA:** Antes de substituir a lâmpada do forno, assegurar que o produto é desligado da alimentação elétrica para evitar o risco de choque elétrico. Desligar o produto ou desligar o fusível na caixa do mesmo.

Se o seu aparelho tiver um cabo de alimentação e ficha:

- Nunca colocar a ficha do produto numa tomada partida, solta ou fora da tomada. Assegurar que a ficha está totalmente inserida na tomada. Caso contrário, as ligações podem sobreaquecer e ocasionar um incêndio.
- Evitar inserir o dispositivo em tomadas gordurosas, sujas ou potencialmente expostas à água (como as que estão junto a uma bancada onde pode ser atingida por água). Caso contrário, existe risco de curto-circuito e eletrocussão.
- Nunca tocar na ficha com as mãos molhadas!
- Retirar a ficha da tomada usando o corpo da ficha em vez do cabo da mesma.

⚠ Segurança no transporte

- Desligar o produto da corrente elétrica antes de o transportar.
- O produto é pesado, tem de ser transportado pelo menos com duas pessoas.
- Não usar a porta e/ou a pega para transportar ou deslocar o produto.Não usar a porta e/ou a pega para transportar ou mover o aparelho.
- Não colocar itens sobre o aparelho. Transportar o aparelho verticalmente.
- Quando precisar de transportar o seu produto, envolver o mesmo com material de embalagem de bolhas ou com cartão grosso e passar com fita cola com firmeza. Prender firmemente as partes móveis do produto para evitar danos.
- Antes de o produto ser instalado, verificar o produto relativamente a quaisquer danos de transporte. Contactar o importador ou o centro de assistência autorizada se estiver danificado.

⚠ Segurança da instalação

- Antes de iniciar a instalação, desligar a linha elétrica à qual o produto será conectado, desligando o fusível.
- Usar sempre luvas de proteção durante o transporte e a instalação. Caso contrário, existe o perigo de lesões ocasionados por arestas vivas!
- Antes de o produto ser instalado, verificar o produto relativamente a quaisquer danos. Não instalar o mesmo se o produto estiver danificado.
- Evitar usar qualquer material isolante térmico para cobrir o interior dos móveis que serão instalados.
- A luz direta do sol e fontes de calor, como aquecedores elétricos ou a gás, não devem estar presentes na zona onde o produto está instalado.
- Manter o espaço aberto junto de todas as condutas de ventilação do produto.
- Para evitar o sobreaquecimento, a instalação do produto não deve ser realizada por trás de tampas decorativas.
- Nos casos em que a mangueira/tubo do gás ou de um tubo de água em plástico está localizado por trás da zona de instalação designada para o produto, é imperativo garantir que não há qualquer contacto entre o produto e estas linhas de serviço. Caso contrário, a mangueira/tubo pode ficar esmagada.
- Caso haja uma tomada atrás do local onde o produto será instalado, deve assegurar que o produto não entra em contacto com a tomada nem com a ficha inserida na tomada.

⚠ Segurança durante a utilização

- Assegurar que o aparelho é desligado após cada utilização.
- Se não usar o produto durante um longo período de tempo, deve desligar o mesmo ou desligar a alimentação da caixa do fusível.
- Não usar o produto se partir ou for danificado enquanto usar o mesmo. Desligar o produto da eletricidade. Contactar o importador ou o centro de assistência autorizada.
- Não usar o produto com o vidro da porta da frente retirado ou partido. Caso contrário, existe o perigo de lesões e danos ambientais.
- Não pisar o aparelho em circunstância alguma.
- Nunca usar o produto quando a sua avaliação ou coordenação estiver afetada devido ao consumo de álcool e/ou drogas.
- Os objetos inflamáveis não devem ser mantidos dentro e em volta da zona de cozedura. Caso contrário, pode originar um incêndio.
- A pega do forno não é um secador de toalhas. Quando usar o produto, não pendurar toalhas, luvas ou têxteis na pega.
- As dobradiças da porta do produto movem-se quando abrir ou fechar a porta e podem obstruir-se. Quando abrir/fechar a porta, não segurar na parte com as dobradiças.

⚠ Advertências da temperatura

- **ADVERTÊNCIA:** Quando o produto estiver em uso, o produto e as respetivas partes acessíveis ficarão quentes. Deve ser tido cuidado para evitar tocar o produto e os elementos de aquecimento. Crianças com menos de 8 anos de idade devem ser mantidas afastadas do produto, exceto se constantemente supervisionadas.
- Não colocar materiais inflamáveis/explosivos perto do produto, dado que os superfícies irão ficar quentes enquanto o mesmo estiver em funcionamento.
- Manter a sua distância quando estiver a operar a porta do forno durante ou no fim da cozedura. O vapor pode queimar as suas mãos, rosto e/ou olhos.
- Durante o funcionamento o produto está quente. Deve ser tido cuidado para evitar tocar nas partes quentes do forno e nos elementos de aquecimento.
- Usar sempre luvas de forno resistentes ao calor quando manusear o produto.

⚠ Uso de acessórios

- É importante utilizar adequadamente os acessórios fornecidos com o produto. Para informação detalhada, consultar a secção **“Utilização de Acessórios para produtos”.**
- Fechar a porta do forno depois de pressionar totalmente os acessórios para dentro do espaço de cozedura, caso contrário podem bater no vidro da porta e danificar o mesmo.

⚠ Segurança na cozedura

- Ter cuidado quando usar bebidas alcoólicas nos seus alimentos. O álcool evapora em altas temperaturas e pode causar incêndio, pois pode pegar fogo ao entrar em contato com superfícies quentes.
- Os resíduos de alimentos na zona de cozedura, como o óleo, podem inflamar-se. Limpar estes resíduos antes de cozinhar.
- Risco de envenenamento alimentar: Não manter os alimentos no forno durante mais de uma hora após a cozedura. Caso contrário, pode provocar envenenamento por alimentos ou doenças.

- Não aquecer recipientes ou frascos de vidro fechados no forno. A pressão que irá formar-se no recipiente/frasco pode fazer com o mesmo expluda.
- Quando o forno estiver a ser utilizado, NUNCA coloque tabuleiros, pratos ou papel de alumínio diretamente no fundo do forno. A acumulação de calor pode danificar o fundo do forno e até mesmo causar danos na caixa do forno ou no chão da cozinha.

Ter em atenção as seguintes precauções quando usar papel de pergaminho untado ou materiais similares:

- Colocar papel vegetal num recipiente de cozinha ou no acessório do forno (tabuleiro, grelha, etc.) com alimentos e colocar o mesmo no forno pré-aquecido.
- Para evitar o risco de tocar nos elementos de aquecimento do forno e obstruir o fluxo de ar quente, remover quaisquer partes de excesso de papel vegetal que ficam suspensas dos acessórios ou dos recipientes. Não usar papel vegetal no formo a temperaturas superiores à temperatura máxima de utilização especificada pelo fabricante. Nunca colocar o papel vegetal na base do forno.
- Não colocar o mesmo por cima dos acessórios durante o pré-aquecimento.
- Premir sempre para baixo com um prato ou um objeto similar para impedir que o material comece a circular devido à circulação do ar dentro do forno.
- Tape somente a superfície necessária dentro do forno.
- Após cada utilização, o tabuleiro deve ser limpo e qualquer papel vegetal ou materiais similares usados no tabuleiro devem ser substituídos. Caso contrário, os líquidos que caiem para dentro do tabuleiro podem provocar fumo ou mesmo o surgimento de chamas.
- O fluxo de ar é gerado quando o produto é aberto. O papel vegetal pode entrar em contacto com os elementos de aquecimento e inflamar-se.
- Quando utilizar uma grelha de arame, coloque um tabuleiro na grelha inferior. Caso contrário, o óleo dos alimentos e outros componentes que caiem na parte inferior do forno podem criar um fumo intenso e provocar o surgimento de chamas.
- Fechar a porta do forno enquanto estiver a grelhar. As superfícies quentes podem provocar queimaduras!
- Alimentos não adequados para grelhar e que podem provocar um risco de incêndio. Grelhar apenas alimentos que sejam adequados para fogo intenso do grelhador. Não colocar os alimentos demasiado afastados na parte de trás do grelhador. Esta é a zona mais quente e e os alimentos muito gordos podem incendiar-se.

⚠ Segurança da manutenção e limpeza

- Deixar que o produto arrefeça antes de iniciar a limpeza do mesmo. As superfícies quentes podem provocar queimaduras!
- Nunca lavar o produto pulverizando-o ou deitando água sobre o mesmo! Existe risco de choque elétrico!
- Não usar equipamentos de limpeza a vapor para limpar o produto dado isso poder originar um choque elétrico.
- Não usar produtos de limpeza abrasivos, raspadores metálicos, materiais de lã de aço ou lixívia para limpar o vidro da porta frontal do forno.. Estes materiais podem provocar riscos e a quebra das superfícies de vidro.

⚠ Limpeza automática a alta temperatura (Pirólise)

- Durante a limpeza automática, as superfícies ficam mais quentes do que quando na utilização normal. As crianças não devem aproximar-se do fogão.

- As superfícies quentes podem provocar queimaduras! Não tocar no produto durante a limpeza automática e manter as crianças afastadas do produto. Aguardar pelo menos 30 minutos antes de remover os resíduos.
- Durante a limpeza automática, será libertado fumo devido a estar a queimar os resíduos dos alimentos. Deve ventilar bem a sua cozinha durante o processo de limpeza.
- Antes de começar a limpeza, deve limpar as superfícies exteriores do forno e os resíduos dos alimentos dentro do forno com um pano embebido em detergente. Remover todos os acessórios e os utensílios de cozinha de dentro do forno.Retirar todos os acessórios do forno. Se o seu produto tiver um acessório à prova de pirólise (resistente a limpeza automática a alta temperatura) não necessita de remover estes acessórios do forno.
- Se existir uma placa sobre o seu forno, não operar a placa durante a pirólise.

Atenção! Risco de lesões / incêndios / emissões químicas (fumos) durante o modo pirolítico.

- Durante a limpeza pirolítica, são libertados fumos que não são prejudiciais para os seres humanos, incluindo lactentes ou pessoas com condições médicas.
- Ao contrário de todos os seres humanos, algumas aves e répteis podem ser extremamente sensíveis a potenciais fumos emitidos durante o processo de limpeza de todos os fornos pirolíticos. Os animais de pequeno porte também podem ser altamente sensíveis às mudanças de temperatura localizadas nas proximidades de todos os fornos pirolíticos quando o programa de autolimpeza pirolítica está em funcionamento.
- Antes de realizar uma função de autolimpeza pirolítica ou da primeira utilização, volte a sair da cavidade do forno:

- Qualquer excesso de resíduos alimentares, derrames / depósitos de óleo ou de gorduras.

- Quaisquer objectos amovíveis (incluindo prateleiras, calhas laterais / calhas telescópicas, etc. fornecido com o produto) em particular quaisquer panelas, frigideiras, tabuleiros, utensílios antiaderentes, etc.

- Superfícies antiaderentes em panelas, frigideiras, tabuleiros, utensílios, etc., pode ser danificado pela operação de limpeza pirolítica a alta temperatura de todos os fornos pirolíticos e pode ser também uma fonte de fumos nocivos de baixo nível.
- Leia atentamente todas as instruções para a limpeza pirolítica.
- Mantenha as crianças afastadas do aparelho enquanto a limpeza pirolítica estiver em funcionamento. O aparelho torna-se muito quente e o ar quente é libertado pelas aberturas de ventilação dianteiras.
- A limpeza pirolítica e a primeira utilização a temperatura máxima São operações de alta temperatura que podem libertar fumos de resíduos de cozedura e materiais de construção, uma vez que tais consumidores são fortemente aconselhados a:

- Proporcionar uma boa ventilação durante e após cada limpeza pirolítica.

- Proporcionar uma boa ventilação durante e após a primeira utilização à temperatura máxima de funcionamento.

- Certifique-se de que todos os animais de estimação (especialmente aves) são levados o mais longe possível da proximidade do local do aparelho durante e após a limpeza pirolítica e a primeira utilização da operação de temperatura máxima. Mantê-los numa sala diferente seria a opção preferida durante o ciclo pirolítico e até o aparelho voltar a arrefecer até à temperatura ambiente. Deve ser fornecida uma boa ventilação durante e após (até ao arrefecimento do aparelho) as operações do ciclo pirolítico e do primeiro ciclo de Utilização da temperatura máxima.

Instruções ambientais

Diretiva de resíduos

Em conformidade com a Diretiva REEE e Eliminação de Resíduos:

Este produto está em conformidade com a Diretiva UE REEE (2012/19/UE). Este produto possui um símbolo de classificação para resíduos de equipamento elétrico e eletrónico (REEE).

Este produto foi produzido com peças de elevada qualidade e materiais que podem ser reutilizados e são adequados para reciclagem. Portanto, não eliminar o produto usado com o lixo doméstico normal e com outros resíduos no final da vida útil. Colocar o mesmo num ponto de recolha para a reciclagem de equipamentos elétricos e eletrónicos. Pode perguntar à sua administração local sobre estes pontos de recolha. A eliminação do aparelho ajuda adequadamente a evitar possíveis consequências negativas para o meio ambiente e para a saúde humana.

Conformidade com a Diretiva RoHS:

O produto que comprou cumpre com a Diretiva RSP UE (2011/65/UE). Não contém materiais nocivos e proibidos especificados na Diretiva.

Informação da embalagem

Os materiais de embalagem do produto são fabricados com materiais recicláveis de acordo com os nossos Regulamentos Ambientais Nacionais. Não eliminar os resíduos de embalagens com o lixo doméstico ou com outros resíduos, eliminar os mesmos nos pontos de recolha de embalagens especificadas pelas autoridades locais.

Recomendações de eficiência energética

De acordo com a informação EU 66/2014 sobre eficiência energética podem ser encontradas no recibo do produto fornecido com o mesmo.

As sugestões seguintes irão ajudá-lo a usar o seu produto de uma forma ecológica e com eficiência energética.

- Descongelar alimentos congelados antes de os cozinhar.
- No forno, usar recipientes escuros ou esmaltados que transmitam melhor o calor.
- Se especificado na receita ou no manual do utilizador, deve sempre pré-aquecer. Não abrir frequentemente a porta do forno enquanto estiver a cozinhar.
- Desligar o produto 5 ou 10 minutos antes do tempo de fim de cozedura para uma cozedura prolongada. Agora pode economizar até 20% de eletricidade ao utilizar o calor residual.
- Tentar cozinhar mais do que um prato ao mesmo tempo no forno. Pode cozinhar ao mesmo tempo colocando dois tabuleiros na grelha de arame. Adicionalmente, se cozinhar as suas refeições uma a seguir à outra, isso irá poupar energia porque o forno não perderá o calor.

Manutenção e limpeza

Para obter informações detalhadas sobre a limpeza das diferentes superfícies do seu produto, consulte a secção "Manutenção e limpeza" na versão completa do Manual Do Utilizador disponível em **www.ikea.com.**

Advertências gerais

- Aguarde até que o produto arrefeça antes de o limpar. Superfícies quentes podem causar queimaduras!
- Não aplique os detergentes directamente nas superfícies quentes. Isso pode causar manchas permanentes.
- O produto deve ser cuidadosamente limpo e seco após cada operação. Assim, os resíduos alimentares devem ser facilmente limpos e estes resíduos devem ser impedidos de queimar quando o produto for utilizado novamente mais tarde. Assim, a vida útil do aparelho prolonga-se e os problemas frequentemente enfrentados diminuem.
- Não utilize produtos de limpeza a vapor para a limpeza.
- Alguns detergentes ou agentes de limpeza causam danos à superfície. Os agentes de limpeza inadequados são: lixívia, produtos de limpeza que contenham amoníaco, ácido ou cloreto, produtos de limpeza a vapor, agentes descalcificantes, removedores de manchas e ferrugem, produtos de limpeza abrasivos (produtos de limpeza em creme, pó de limpeza, creme de limpeza, esfregadores abrasivos e para coçar, fios, esponjas, panos de limpeza que contenham sujidade e resíduos de detergente).
- Não é necessário nenhum material de limpeza especial na limpeza efectuada após cada utilização. Limpe o aparelho com detergente para lavar louça, água morna e um pano macio ou esponja e seque-o com um pano seco.
- Certifique-se de limpar completamente qualquer líquido restante após a limpeza e limpe imediatamente qualquer alimento que espirre durante o cozimento.
- Não lave qualquer componente do seu aparelho numa máquina de lavar loiça, salvo indicação em contrário no manual do utilizador.
- Quando limpar os painéis com o botão de controlo, deve limpar o painel e os botões com um pano macio humedecido e secar com um pano seco. Não remover os botões e os vedantes que se encontram por baixo para limpar o painel. O painel de controlo e os botões podem ficar danificados.

Remova as prateleiras laterais do fio:

1	Remova a frente da prateleira de arame puxando-a na parede lateral na direção oposta.	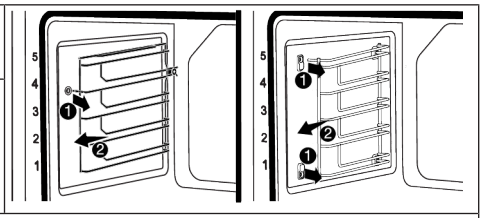
2	Puxe a prateleira de arame em sua direção para removê-la completamente.	
3	Para recolocar as prateleiras, os procedimentos aplicados ao removê-las devem ser repetidos do final ao início, respectivamente.	

Remoção da porta do forno

1	Abra a porta do forno.	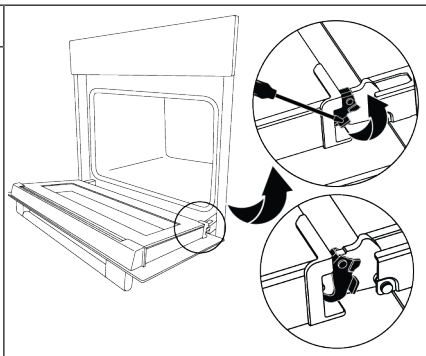
2	Abra os clipes na tomada da dobradiça da porta da frente à direita e à esquerda, empurrando-os com uma ferramenta para baixo, como mostrado na figura.	
3	Coloque a porta do forno numa posição semiaberta.	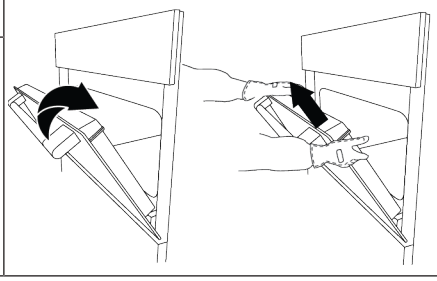
4	Puxe a porta removida para cima para liberá-la das dobradiças direita e esquerda e remova-a.	

Para voltar a colocar a porta

1	Coloque a porta do forno numa posição semiaberta.	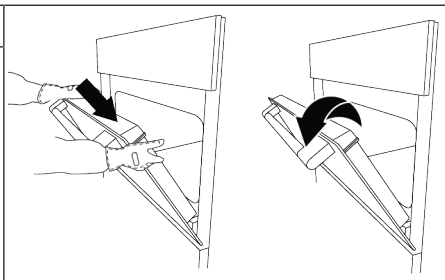
2	Empurre a porta removida para baixo para colocá-la a partir das dobradiças direita e esquerda e abra totalmente a porta do forno.	
3	Feche os clipes na tomada da dobradiça da porta da frente à direita e à esquerda, empurrando-os com uma ferramenta para cima, como mostra a figura.	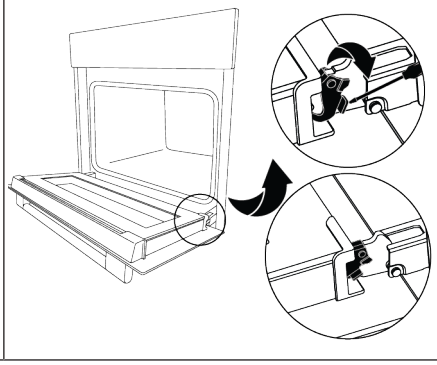

Retirar o vidro interior da porta do forno

1	Abra a porta do forno.	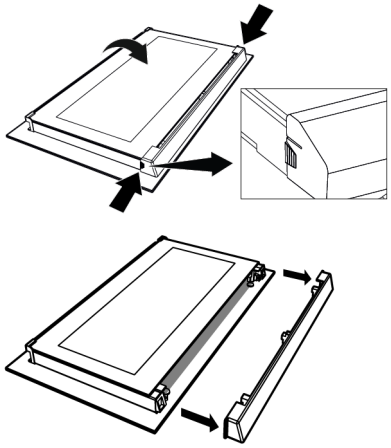
2	Puxe o componente de plástico, fixado na parte superior da porta da frente, na sua direcção, empurrando simultaneamente os pontos de pressão de ambos os lados do componente e retire-o.	
3	Como mostrado na figura, levante suavemente o vidro mais interno (1) em direção a "A" e, em seguida, retire-o puxando para "B".	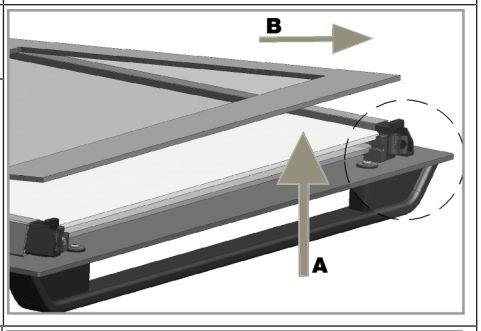
4	Repita o mesmo processo para remover o segundo e o terceiro óculos.	
5	O primeiro passo para reagrupar a porta é substituir o segundo e o terceiro vidros (2, 3). Como indicado na figura, coloque a borda chanfrada do vidro de modo a encontrar a borda chanfrada da ranhura de plástico. A ordem de fixação do segundo e terceiro vidros internos não é importante, pois são intercambiáveis.	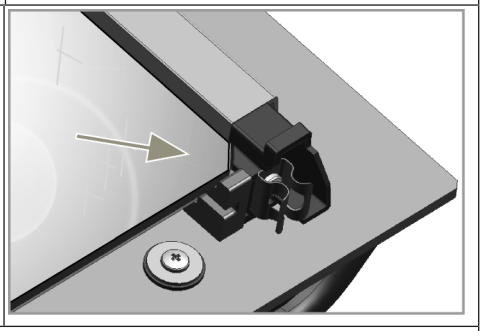
6	Ao fixar o vidro mais interno (1), preste atenção para colocar o lado impresso do vidro no segundo vidro interno. É crucial colocar os cantos inferiores de todos os vidros internos para encontrar as ranhuras plásticas inferiores. Empurre o componente de plástico para a armação até ouvir um som de" clique".	
7	Após a limpeza, todos os vidros devem ser remontados.	

Substituição da lâmpada do forno

Advertências gerais

- Para evitar o risco de choque elétrico antes de substituir a lâmpada do forno, desligue o produto e espere o forno arrefecer. Superfícies quentes podem causar queimaduras!
- Este forno é alimentado por uma lâmpada incandescente com menos de 40 W, menos de 60 mm de altura, menos de 30 mm de diâmetro, ou uma lâmpada de halogéneo com tomadas G9 com menos de 60 W de potência. As lâmpadas são adequadas para funcionamento a temperaturas superiores a 300 °C. As lâmpadas de forno estão disponíveis nos Serviços Autorizados ou técnicos licenciados. Este produto contém uma lâmpada de classe energética G.
- A posição da lâmpada pode diferir da indicada na figura.
- A lâmpada usada neste produto não é adequada para uso na iluminação de quartos domésticos. O objetivo desta lâmpada é ajudar o usuário a ver produtos alimentícios.
- As lâmpadas utilizadas neste produto devem suportar condições físicas extremas, tais como temperaturas superiores a 50 °C.

Para descarregar a versão completa, visite www.ikea.com

1	Desligue o produto da eletricidade.	
2	Retire a tampa de vidro rodando-a no sentido contrário aos ponteiros do relógio.	
3	Se a lâmpada do forno for do tipo (A) mostrada na figura abaixo, gire a lâmpada do forno como mostrado na figura e substitua-a por uma nova. Se for um modelo do tipo (B), puxe-o para fora como mostrado na figura e substitua-o por um novo.	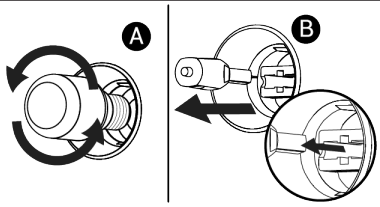
4	Reajuste a tampa de vidro.	

Garantia IKEA

Se pretender acionar a garantia do seu produto ou obter suporte para o produto, agradecemos que nos contacte

Entre em contacto com o apoio ao cliente da IKEA. Pode encontrar a hiperligação para o portal de self-service ou o número de telefone em www. IKEA.com.

Para concluir o seu pedido de assistência técnica no portal de self-service e encontrar mais facilmente informações sobre o seu produto ou peças sobresselentes relacionadas com o mesmo, recomendamos que anote o número de artigo IKEA (8 dígitos) e o número de série presentes na etiqueta do produto.

GUARDE O COMPROVATIVO DE COMPRA / ENTREGA!

É o seu comprovativo de compra; a garantia não será válida sem ele. O recibo também contém o nome e o número de artigo IKEA (8 dígitos) de cada eletrodoméstico comprado.

Leia atentamente a documentação técnica fornecida com o seu aparelho antes de nos contactar.

⚠ Instrucciones de Seguridad

- Esta sección incluye las instrucciones de seguridad necesarias para prevenir el riesgo de lesiones personales o daños materiales.
- Si el producto se entrega a otra persona para uso personal o de segunda mano, también se deben entregar el manual del usuario, las etiquetas del producto y demás documentos y piezas relevantes.
- Nuestra empresa no se responsabilizará de los daños que puedan producirse si no se siguen estas instrucciones.
- El incumplimiento de estas instrucciones anulará cualquier garantía.
- Los trabajos de instalación y reparación deben ser realizados siempre por el fabricante, el servicio técnico autorizado o una persona que la empresa importadora designe.
- Utilice únicamente repuestos y accesorios originales.
- No repare ni reemplace ningún componente del producto a menos que esté claramente especificado en el manual del usuario.
- No realice modificaciones técnicas en el producto.

⚠ Uso Previsto

- Este producto está diseñado para ser utilizado en casa. No es adecuado para uso comercial.
- No utilice el producto en jardines, balcones u otros lugares al aire libre. Este producto está pensado para ser utilizado en los hogares y en las cocinas del personal de tiendas, oficinas y otros entornos laborales.
- **ADVERTENCIA** Este aparato debe utilizarse únicamente para cocinar. No debe ser usado para diferentes propósitos, como calentar la habitación.
- El horno puede usarse para descongelar, hornear, freír y asar alimentos.
- Este producto no se debe utilizar para el calentamiento de platos, ni para secar colgando toallas o ropa en el asa.

⚠ Seguridad de niños, personas vulnerables y mascotas

- Este producto puede ser utilizado por niños de 8 años o más y personas con habilidades físicas, sensoriales o mentales poco desarrolladas o que carezcan de experiencia y conocimientos, siempre que estén supervisadas o capacitadas sobre el uso seguro y los peligros del producto.
- Los niños no deben jugar con el producto. La limpieza y el mantenimiento del producto no deben ser realizados por niños a menos que haya alguien que los supervise.
- Este producto no debe ser utilizado por personas con capacidad física, sensorial o mental limitada (incluidos niños), a menos que estén bajo supervisión o reciban las instrucciones necesarias.
- Los niños deben ser supervisados para garantizar que no jueguen con el producto.
- Los productos eléctricos son peligrosos para los niños y las mascotas. Los niños y las mascotas no deben jugar con el producto, subirse a él ni entrar en él.
- No coloque objetos que los niños puedan alcanzar sobre el producto.
- **ADVERTENCIA**Durante el uso, las superficies accesibles del producto están calientes. Mantenga el producto alejado de los niños.
- Mantenga los materiales de embalaje fuera del alcance de los niños. Existe peligro de lesiones y asfixia.

- Cuando la puerta esté abierta, no coloque objetos pesados sobre ella ni permita que los niños se sienten sobre ella. Esto puede provocar que el horno se vuelque o dañar las bisagras de la puerta.
- Antes de desechar productos desgastados e inútiles:

1. Desconecte el enchufe de alimentación y retírelo de la toma de corriente.
2. Corte el cable de alimentación y desconéctelo junto con el enchufe del producto.
3. Tome precauciones para evitar que los niños entren en el producto.
4. No permita que los niños jueguen con el producto cuando esté en modo inactivo.

⚠ Seguridad Eléctrica

- Enchufe el aparato en una toma de corriente con conexión a tierra protegida por un fusible que coincida con los valores de corriente indicados en la etiqueta de tipo. Haga que la instalación de la toma de tierra sea hecha por un electricista calificado. No utilice el aparato sin conexión a tierra de acuerdo con las regulaciones locales / nacionales.
- El enchufe o la conexión eléctrica del aparato deberán estar en un lugar fácilmente accesible. Si esto no es posible, debe haber un mecanismo (fusible, interruptor, llave de contacto, etc.) en la instalación eléctrica a la que está conectado el producto, que cumpla con la normativa eléctrica y que separe todos los polos de la red.
- Antes de proceder a la reparación, mantenimiento y limpieza, desenchufe el producto o desconecte el fusible.
- Enchufe el aparato en una toma de corriente que cumpla con los valores de voltaje y frecuencia especificados en la etiqueta de tipo.
- (En caso de no disponer de cable de alimentación) utilice únicamente el cable de conexión descrito en el apartado "Especificaciones técnicas".
- No atasque el cable eléctrico debajo y detrás del producto. No ponga un objeto pesado sobre el cable de alimentación. El cable de alimentación no debe doblarse, aplastarse ni entrar en contacto con ninguna fuente de calor.
- Asegúrese de que el cable de alimentación no se atasque mientras coloca el aparato en su lugar después del montaje o la limpieza.
- La superficie trasera del horno se calienta cuando está en uso. El cable de alimentación no debe entrar en contacto con la superficie posterior del producto. De lo contrario, podría dañarse.
- No atasques los cables eléctricos en la puerta del horno y no los pases sobre superficies calientes. De lo contrario, el aislamiento de los cables puede fundirse y provocar un incendio como resultado de un cortocircuito.
- Utilice sólo el cable original. No utilice cables cortados o dañados.
- No utilice un cable de extensión o un enchufe múltiple para hacer funcionar su producto.
- En los casos en que sea necesario el uso de un adaptador convertidor (para tipo de enchufe), póngase en contacto con el centro de servicio autorizado o con el importador para utilizar el adaptador homologado.
- Si la longitud de la línea de alimentación es inadecuada, póngase en contacto con el importador o con el centro de servicio autorizado.
- Las fuentes de alimentación portátiles o los enchufes múltiples pueden sobrecalentarse e incendiarse. Mantenga alejados del producto enchufes múltiples y fuentes de alimentación portátiles.

- Si el cable de alimentación está dañado, debe ser sustituido por el fabricante, por un servicio técnico autorizado o por una persona que indique la empresa importadora, para evitar posibles peligros.
- **ADVERTENCIA** Antes de sustituir la bombilla del horno, asegúrese de desconectar el aparato de la red eléctrica para evitar el riesgo de descarga eléctrica. Desenchufe el aparato o apague el fusible de la caja de fusibles.

Si su producto tiene un cable de alimentación y un enchufe:

- Nunca enchufe el producto en una toma rota, suelta o desconectada. Asegúrese de que el enchufe esté totalmente introducido en la toma. En caso contrario, las conexiones podrían sobrecalentarse y provocar un incendio.
- Evite insertar el aparato en enchufes con grasa, sucios o potencialmente expuestos al agua (como los que están cerca de una encimera por la que pueda filtrarse agua). En caso contrario, existe riesgo de cortocircuito y electrocución.
- No tocar nunca el enchufe con las manos húmedas.
- Extraiga el enchufe de la toma utilizando el cuerpo del enchufe y no tire de su cable.

⚠ Seguridad en Transporte

- Desconecte el aparato de la red eléctrica antes de transportarlo.
- El aparato es pesado, cargue el aparato con al menos dos personas.
- No utilice la puerta y/o el asa para transportar o mover el aparato.
- No ponga objetos sobre el aparato. Transporte el aparato en posición vertical.
- Cuando necesite transportar el aparato, envuélvalo con material de embalaje de plástico de burbujas o cartón grueso y péguelo con cinta adhesiva. Fije bien las piezas móviles del producto para evitar daños.
- Antes de instalar el aparato, compruebe que no esté dañado durante el transporte. Si está dañado póngase en contacto con el importador o el servicio técnico autorizado.

⚠ Seguridad en la instalación

- Antes de iniciar la instalación, desconecte la tensión de la línea eléctrica a la que se conectará el producto cerrando el fusible.
- Durante el transporte y la instalación siempre utilice guantes protectores. En caso contrario, ¡existe riesgo de lesiones por bordes afilados!
- Antes de instalar el aparato, compruebe que no esté dañado. No lo haga instalar si el producto está dañado.
- Evite utilizar materiales aislantes del calor para recubrir el interior de los muebles que se vayan a instalar.
- La luz solar directa y las fuentes de calor, tales como calefacciones eléctricas o de gas, no deben estar presentes en la zona donde se instale el producto.
- Mantenga abiertos los alrededores de todos los conductos de ventilación del producto.
- Con el fin de evitar el sobrecalentamiento, la instalación del producto no se debe realizar detrás de cubiertas decorativas.
- En caso de que detrás de la zona de instalación designada para el producto haya una manguera/tubería de gas o una tubería de agua de plástico, es imprescindible garantizar que no haya contacto entre el producto y estas tuberías de suministro. De lo contrario, la manguera/tubo podría aplastarse.

- Si existe una toma de corriente detrás del lugar donde se va a instalar el producto, es necesario asegurarse de que el producto no entre en contacto con la toma ni con el enchufe conectado a la toma.

⚠ Seguridad de uso

- Asegúrese de apagar el aparato después de cada uso.
- En caso de que no vaya a utilizar el producto durante un periodo prolongado, desenchúfelo o desconecte la alimentación de la caja de fusibles.
- No utilice el producto si se rompe o estropea durante su uso. Desconecte el aparato de la electricidad. Póngase en contacto con el importador o el centro de servicio autorizado.
- No utilice el producto si el cristal de la puerta delantera está desmontado o agrietado. En caso contrario, corre el riesgo de sufrir lesiones y daños al medio ambiente.
- No pise el aparato bajo ningún concepto.
- No utilice nunca el producto cuando su juicio o coordinación se vea afectada por el uso de alcohol y/o drogas.
- Los objetos inflamables no se deben guardar en la zona de cocción ni alrededor de ella. De lo contrario, pueden provocar un incendio.
- La manija del horno no es un secador de toallas. Cuando utilice el producto, no cuelgue toallas, guantes o tejidos similares en el mango.
- Las bisagras de la puerta del producto se mueven al abrir y cerrar la puerta y pueden atascarse. Al abrir/cerrar la puerta, no sujete la pieza con las bisagras.

⚠ Avisos de temperatura

- **ADVERTENCIA** Durante el uso, el producto y sus partes accesibles estarán calientes. Se debe tener cuidado para evitar tocar el producto y los elementos de calentamiento. Los niños menores de 8 años deben mantenerse alejados del producto a menos que estén supervisados constantemente.
- No ponga materiales inflamables / explosivos cerca del producto, ya que las superficies estarán calientes mientras esté funcionando.
- Mantenga la distancia al abrir la puerta del horno durante o al final de la cocción. El vapor puede quemarle las manos, la cara y/o los ojos.
- Durante el funcionamiento, el producto está caliente. Se debe tener cuidado para evitar tocar las partes calientes, el interior del horno y los elementos de calentamiento.
- Para manipular el producto siempre utilice guantes de horno resistentes al calor.

⚠ Uso de accesorios

- Es importante utilizar adecuadamente los accesorios suministrados con el producto. Para obtener información detallada, consulte el apartado "Uso de accesorios del producto".
- Después de introducir completamente los accesorios en el espacio de cocción, cierre la puerta del horno, ya que de lo contrario podrían golpear el cristal de la puerta y dañarlo.

⚠ Seguridad en la cocción

- Tenga cuidado cuando utilice bebidas alcohólicas en sus platos. El alcohol se evapora a altas temperaturas y puede provocar un incendio ya que puede inflamarse al entrar en contacto con superficies calientes.
- Los restos de alimentos presentes en la zona de cocción, como el aceite, pueden inflamarse. Limpie estos residuos antes de cocinar.

- Peligro de intoxicación alimentaria: No deje la comida en el horno durante más de una hora antes o después de la cocción. De lo contrario, puede causar intoxicación alimentaria o enfermedades.
- No caliente en el horno latas cerradas ni tarros de cristal. La presión que se acumularía en la lata/jarra podría hacerla estallar.
- Cuando el horno esté en uso, NUNCA coloque bandejas para hornear, platos ni papel de aluminio directamente sobre la base. La acumulación de calor podría dañar la base e incluso el gabinete o el piso de la cocina.

Tenga en cuenta las siguientes precauciones cuando utilice papel de pergamino graso o materiales similares:

- Coloque el papel antigrasa en una batería de cocina o en el accesorio de horno (bandeja, parrilla, etc.) con la comida y colóquela en el horno precalentado.
- Con el fin de evitar el riesgo de contacto con las resistencias del horno y de obstrucción del flujo de aire caliente, quite las partes sobrantes de papel sulfurizado que cuelguen de los accesorios o recipientes. No utilice papel sulfurizado a temperaturas de horno superiores a la temperatura máxima de uso especificada por el fabricante. No colocar nunca papel antigrasa en la base del horno.
- No lo ponga encima de los accesorios durante el precalentamiento.
- Para evitar que el material salga volando debido a la circulación de aire en el interior del horno, presione siempre con un plato u objeto similar.
- Cubra únicamente la superficie necesaria dentro de la bandeja.
- La bandeja debe limpiarse después de cada uso y debe sustituirse el papel sulfurizado o materiales similares utilizados en la bandeja. En caso contrario, los líquidos que goteen sobre la bandeja pueden provocar humo o incluso provocar llamas.
- Al abrir la tapa del producto se genera un flujo de aire. El papel sulfurizado puede entrar en contacto con los elementos calefactores e inflamarse.
- Al usar la parrilla de alambre, se debe colocar una bandeja en la rejilla inferior. En caso contrario, la grasa de los alimentos y otros componentes que gotean sobre el fondo del horno pueden crear humo denso y provocar llamas.
- Cierre la puerta del horno durante el asado. ¡Las superficies calientes pueden causar quemaduras!
- Los alimentos no aptos para asar a la parrilla conllevan un riesgo de incendio. Asa sólo la comida que es adecuada para el fuego pesado de la parrilla. No coloque la comida demasiado lejos en la parte posterior de la parrilla. Esta es la zona más caliente y los alimentos grasos pueden incendiarse.

⚠ Mantenimiento y limpieza Seguridad

- Espere a que el aparato se enfríe antes de limpiarlo. ¡Las superficies calientes pueden causar quemaduras!
- No lave nunca el aparato pulverizándolo o echándole agua. ¡Existe el riesgo de descarga eléctrica!
- No utilice limpiadores de vapor para limpiar el producto, ya que puede provocar una descarga eléctrica.
- Para limpiar el cristal de la puerta delantera del horno, no utilice limpiadores abrasivos fuertes, rascadores metálicos, lana de alambre ni lejía. Estos materiales pueden causar que las superficies de vidrio se rayen y se rompan.

⚠ Autolimpieza a alta temperatura (pirólisis)

- Durante la autolimpieza, las superficies se calientan más que en el uso estándar. Mantenga a los niños alejados.
- ¡Las superficies calientes pueden causar quemaduras! No toque el aparato durante la autolimpieza y mantenga a los niños alejados del aparato. Espere al menos 30 minutos antes de quitar el residuo.
- Durante la autolimpieza, el humo se liberará debido a la quema de residuos de alimentos. Ventile bien la cocina durante el proceso de limpieza.
- Antes de comenzar la limpieza, limpie las superficies exteriores del horno y los residuos de comida dentro del horno con un paño jabonoso. Retire todos los accesorios y utensilios de cocina del horno. Si el aparato tiene un accesorio a prueba de pirotecnia (resistente a la autolimpieza a altas temperaturas), no es necesario que retire estos accesorios del horno.
- Si hay una placa de cocción sobre su horno, no accione la placa de cocción durante la prolysis.

¡Advertencia! Riesgo de lesiones, incendios y emisiones químicas (humos) durante el modo pirolítico.

- Durante la limpieza pirolítica se liberan humos que no son nocivos para los seres humanos, incluidos bebés o personas con problemas médicos.
- A diferencia de los seres humanos, algunas aves y reptiles pueden ser extremadamente sensibles a los posibles humos emitidos durante el proceso de limpieza de todos los hornos pirolíticos. Las mascotas pequeñas también pueden ser muy sensibles a los cambios de temperatura localizados en las inmediaciones de todos los hornos pirolíticos cuando el programa de autolimpieza pirolítica está en funcionamiento.
- Antes de realizar una función de autolimpieza pirolítica o el primer uso, retire de la cavidad del horno:

– Cualquier exceso de restos de alimentos, derrames o depósitos de aceite o grasa.

– Cualquier objeto extraíble (incluidos estantes, rieles laterales/guías telescópicas, etc. suministrados con el producto), en particular ollas, sartenes, bandejas, utensilios, etc. antiadherentes.

- Las superficies antiadherentes de ollas, sartenes, bandejas, utensilios, etc., pueden dañarse durante la operación de limpieza pirolítica a alta temperatura de todos los hornos pirolíticos y también pueden ser una fuente de humos nocivos de bajo nivel.
- Lea atentamente todas las instrucciones para la limpieza pirolítica.
- Mantenga a los niños alejados del aparato mientras se realiza la limpieza pirolítica. El aparato se calienta mucho y sale aire caliente por las rejillas de ventilación delanteras.
- La limpieza pirolítica y el primer uso a temperatura máxima son operaciones de alta temperatura que pueden liberar humos de residuos de cocción y materiales de construcción, por lo que se recomienda encarecidamente a los consumidores que:

– Proporcionar una buena ventilación durante y después de cada limpieza pirolítica.

– Asegúrese de que haya una buena ventilación durante y después del primer uso a temperatura máxima de funcionamiento.

- Asegúrese de que las mascotas (especialmente las aves) se mantengan lo más alejadas posible de las inmediaciones del aparato durante y después de la limpieza pirolítica y del primer ciclo de uso a temperatura máxima. La opción preferida es mantenerlas en una habitación diferente durante el ciclo pirolítico y hasta que el aparato se haya enfriado nuevamente a

temperatura ambiente. Se debe proporcionar una buena ventilación durante y después (hasta que el aparato se enfríe) de las operaciones del ciclo pirolítico y del primer ciclo de uso a temperatura máxima.

Instrucciones medioambientales

Directiva de Residuos

Cumplimiento de Directiva WEEE y eliminación del producto de desecho

Este producto cumple con la Directiva WEEE de UE (2012/19/UE). Este producto lleva el símbolo de clasificación de residuo de aparatos eléctricos y electrónicos (WEEE).

El presente producto ha sido fabricado con piezas y materiales de alta calidad que pueden ser reutilizados y son aptos para el reciclaje. Por lo que, al final de su vida útil, no elimine el producto con los residuos domésticos normales y otros residuos. Llévelo a un punto de recogida para el reciclaje de aparatos eléctricos y electrónicos. Puede consultar a la administración local sobre estos puntos de recogida. Desechar el aparato correctamente ayuda a evitar consecuencias negativas para el medio ambiente y la salud humana.

Cumplimiento de Directiva RoHS:

El producto que ha adquirido cumple con la Directiva RoHS de UE (2011/65/UE). No contiene materiales nocivos y prohibidos especificados en la Directiva.

Información de Embalaje

El embalaje del producto está fabricado con materiales reciclables de acuerdo con nuestra normativa medioambiental nacional. No elimine los residuos del embalaje con los residuos domésticos o de otro tipo, llévelos a los puntos de recogida de materiales de embalaje designados por las autoridades locales.

Recomendaciones para el ahorro de energía

De acuerdo con la UE 66/2014, la información sobre la eficiencia energética se puede encontrar en el recibo del producto suministrado con el mismo.

Las siguientes sugerencias le ayudarán a utilizar el aparato de manera ecológica y eficiente en términos de energía:

- Descongele los alimentos congelados antes de hornearlos.
- En el horno, utilice recipientes oscuros o esmaltados que transmitan mejor el calor.
- Si se especifica en la receta o en el manual del usuario, precaliente siempre. No abra la puerta del horno con frecuencia durante la cocción.
- Apague el producto de 5 a 10 minutos antes de la hora de finalización del horneado en horneados prolongados. Puede ahorrar hasta un 20% de electricidad utilizando el calor residual.
- Intenta cocinar más de un plato a la vez en el horno. Puede cocinar al mismo tiempo colocando dos cocinas en la rejilla. Además, si cocina sus comidas una tras otra, ahorrará energía porque el horno no perderá su calor.

Mantenimiento y limpieza

Para obtener información detallada sobre la limpieza de las diferentes superficies de su producto, consulte la sección "Mantenimiento y limpieza" en la versión completa del Manual del usuario disponible en **www.ikea.com.**

Advertencias generales

- Espere a que el producto se enfríe antes de limpiarlo. ¡Las superficies calientes pueden provocar quemaduras!
- No aplique los detergentes directamente sobre las superficies calientes, ya que pueden provocar manchas permanentes.
- El producto debe limpiarse y secarse a fondo después de cada uso. De esta manera, los restos de comida se limpiarán fácilmente y se evitará que se quemen cuando el producto se vuelva a utilizar más adelante. De esta manera, se prolonga la vida útil del aparato y se reducen los problemas que se presentan con frecuencia.
- No utilice productos de limpieza a vapor para limpiar.
- Algunos detergentes o agentes de limpieza dañan la superficie. Los agentes de limpieza inadecuados son: lejía, productos de limpieza que contengan amoniaco, ácido o cloruro, productos de limpieza a vapor, desincrustantes, quitamanchas y óxido, productos de limpieza abrasivos (limpiadores en crema, polvos desengrasantes, cremas abrasivas, estropajos abrasivos y que rasquen, alambres, esponjas, paños de limpieza que contengan suciedad y restos de detergente).
- No es necesario utilizar ningún producto de limpieza especial para la limpieza posterior a cada uso. Limpie el aparato con detergente lavavajillas, agua tibia y un paño suave o una esponja y séquelo con un paño seco.
- Asegúrese de limpiar completamente cualquier líquido restante después de limpiar y limpie inmediatamente cualquier alimento que haya salpicado durante la cocción.
- No lave ningún componente de su aparato en el lavavajillas a menos que se indique lo contrario en el manual del usuario.

- Al limpiar los paneles con mando, limpie el panel y los mandos con un paño suave y húmedo y séquelos con un paño seco. No retire los pomos y las juntas de la parte inferior para limpiar el panel. El panel de control y los mandos pueden estar dañados.

Retire los estantes de alambre laterales:

1	Retire la parte delantera del estante de alambre tirando de él desde la pared lateral en la dirección opuesta.	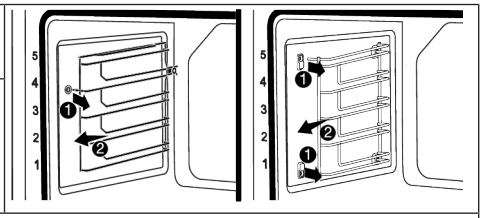
2	Tire de la rejilla de alambre hacia usted para retirarla por completo.	
3	Para volver a colocar los estantes se deben repetir los procedimientos aplicados al retirarlos desde el final hasta el principio, respectivamente.	

Quitar la puerta del horno

1	Abra la puerta del horno.	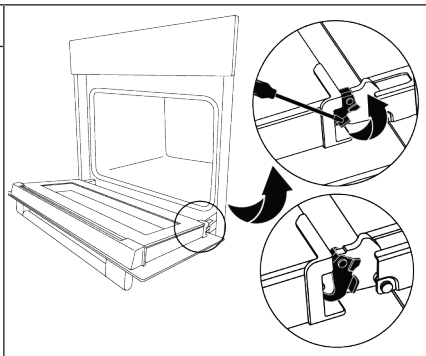
2	Abra los clips en el zócalo de la bisagra de la puerta delantera derecha e izquierda empujándolos con una herramienta hacia abajo como se muestra en la figura.	
3	Coloque la puerta del horno en la posición medio abierta.	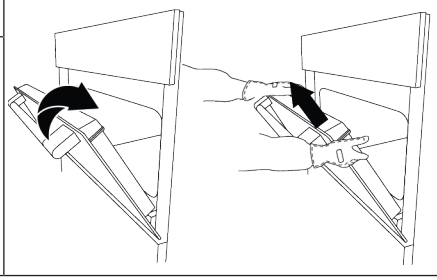
4	Tire la puerta extraída hacia arriba para liberarla de las bisagras derecha e izquierda y retírela.	

Para volver a colocar la puerta

1	Coloque la puerta del horno en la posición medio abierta.	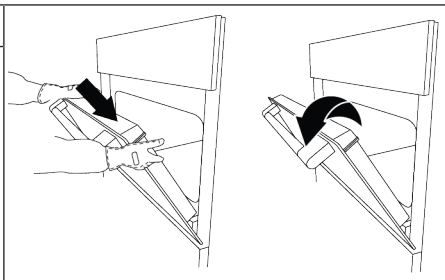
2	Empuje la puerta quitada hacia abajo para colocarla sobre las bisagras derecha e izquierda y abra completamente la puerta del horno.	
3	Cierre los clips en el zócalo de la bisagra de la puerta delantera derecha e izquierda empujándolos con una herramienta hacia arriba como se muestra en la figura.	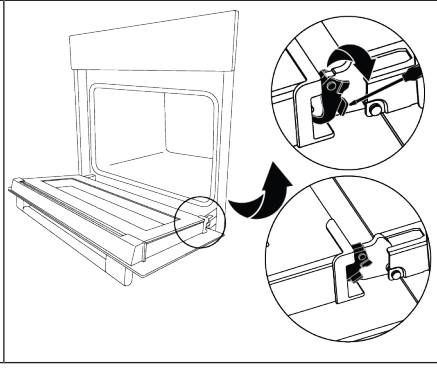

Cómo retirar el cristal interior de la puerta del horno

1	Abra la puerta del horno.	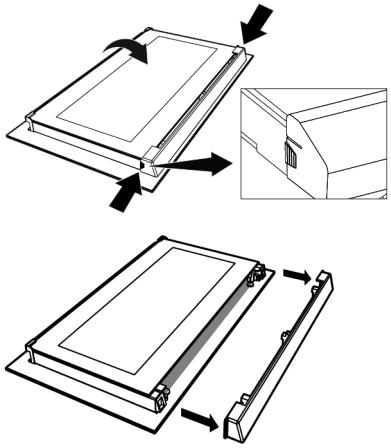
2	Tire hacia usted el componente de plástico fijado en la sección superior de la puerta delantera presionando simultáneamente los puntos de presión a ambos lados del componente y retírelo.	
3	Como se muestra en la figura, levante suavemente el vidrio más interno (1) hacia “A” y luego retírelo tirando hacia “B”.	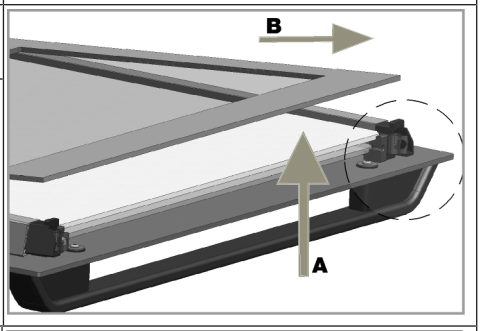
4	Repita el mismo proceso para retirar el segundo y tercer vaso.	
5	El primer paso para reagrupar la puerta es reemplazar el segundo y tercer vidrio (2, 3). Como se muestra en la figura, coloque el borde biselado del vidrio de manera que coincida con el borde biselado de la ranura de plástico. El orden de instalación del segundo y tercer vidrio interior no es importante, ya que son intercambiables.	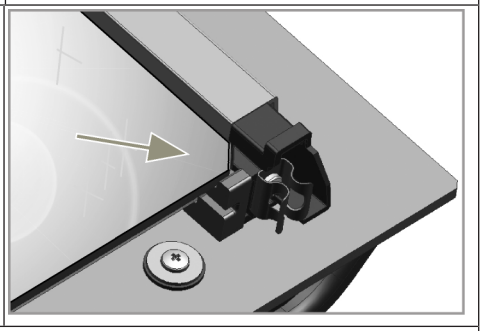
6	Al colocar el cristal interior (1), asegúrese de colocar la cara impresa del cristal sobre el segundo cristal interior. Es fundamental que las esquinas inferiores de todos los cristales interiores encajen en las ranuras de plástico inferiores. Presione el componente de plástico hacia el marco hasta que oiga un clic.	
7	Después de la limpieza es necesario volver a montar todos los vasos.	

Reemplazo de la lámpara del horno

Advertencias generales

- Para evitar el riesgo de descarga eléctrica, antes de reemplazar la lámpara del horno, desconecte el producto y espere a que se enfríe. ¡Las superficies calientes pueden causar quemaduras!
- Este horno funciona con una lámpara incandescente de menos de 40 W, con una altura inferior a 60 mm y un diámetro inferior a 30 mm, o con una lámpara halógena con casquillo G9 de menos de 60 W. Las lámparas son aptas para funcionar a temperaturas superiores a 300 °C. Puede adquirir lámparas para horno en servicios autorizados o técnicos cualificados. Este producto contiene una lámpara de clase energética G.
- La posición de la lámpara puede ser diferente a la que se muestra en la figura.
- La lámpara utilizada en este producto no es apta para la iluminación de habitaciones del hogar. Su propósito es facilitar la visualización de alimentos.
- Las lámparas utilizadas en este producto deben soportar condiciones físicas extremas como temperaturas superiores a 50 °C.

Para descargar la versión completa, visite www.ikea.com

1	Desconecte el producto de la electricidad.	
2	Retire la cubierta de vidrio girándola en sentido contrario a las agujas del reloj.	
3	Si la lámpara de su horno es del tipo (A) que se muestra en la figura a continuación, gírela como se indica en la figura y sustitúyala por una nueva. Si es del tipo (B), extráigala como se muestra en la figura y sustitúyala por una nueva.	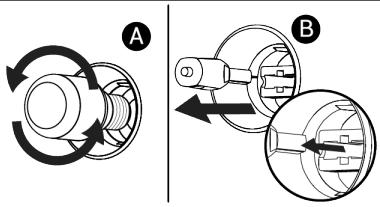
4	Vuelva a colocar la cubierta de vidrio.	

Garantía IKEA

Si desea reclamar la garantía de su producto o solicitar asistencia técnica

Póngase en contacto con el Servicio de Atención al Cliente de IKEA; encontrará el enlace al portal de autoservicio o el número de teléfono en www. IKEA.com.

Para completar su solicitud de servicio en el portal de autoservicio, y para encontrar más fácilmente información sobre su producto o las piezas de recambio relacionadas con él, le rogamos que anote el número de artículo IKEA (8 dígitos) y el número de serie que figura en la etiqueta del producto.

¡CONSERVE EL DOCUMENTO DE COMPRA / ENTREGA!

Es su comprobante de compra y sin él no será válida la garantía. El recibo incluye también el nombre y el número de artículo de IKEA (8 dígitos) de cada uno de los aparatos que ha comprado.

Lea atentamente la documentación técnica proporcionada con su aparato antes de ponerse en contacto con nosotros.

385445252_1/ R.AB/ 09.10.26 10:52

© Inter IKEA Systems B.V. 2021

50111

AA-2562586-3