TH

UTDRAG

Design and Quality
IKEA of Sweden

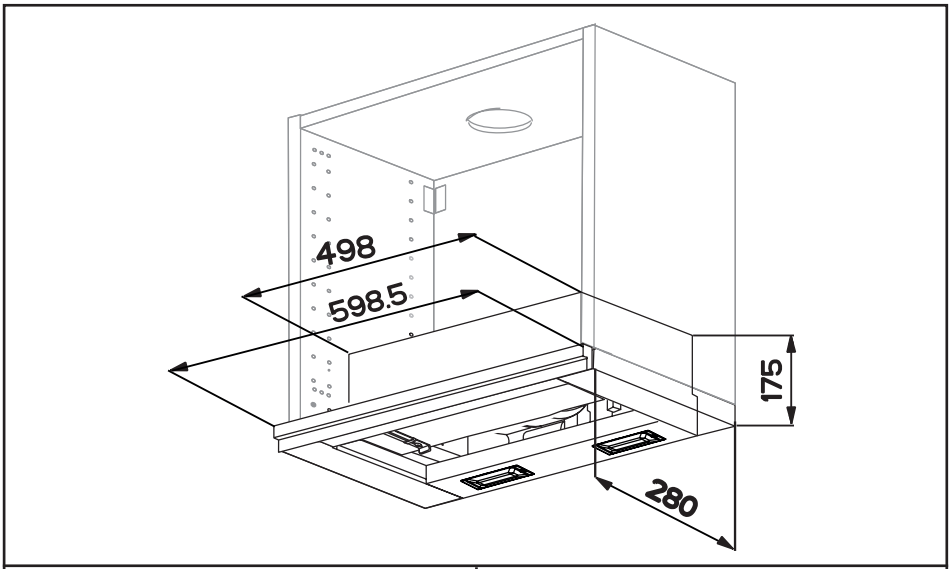
498
598.5
175
280

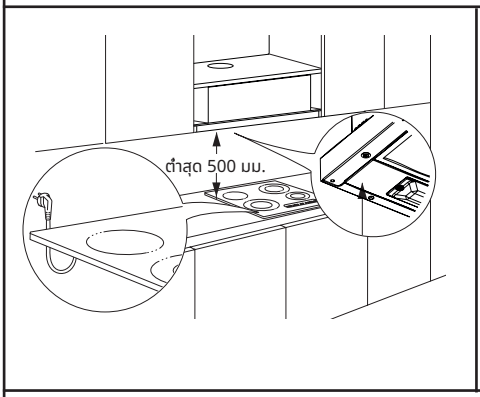
ต่ำสุด 500 มม.

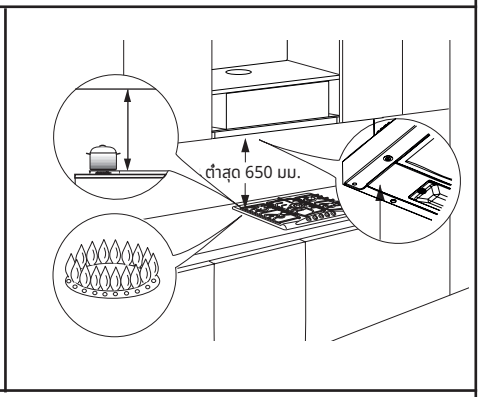
ต่ำสุด 650 มม.

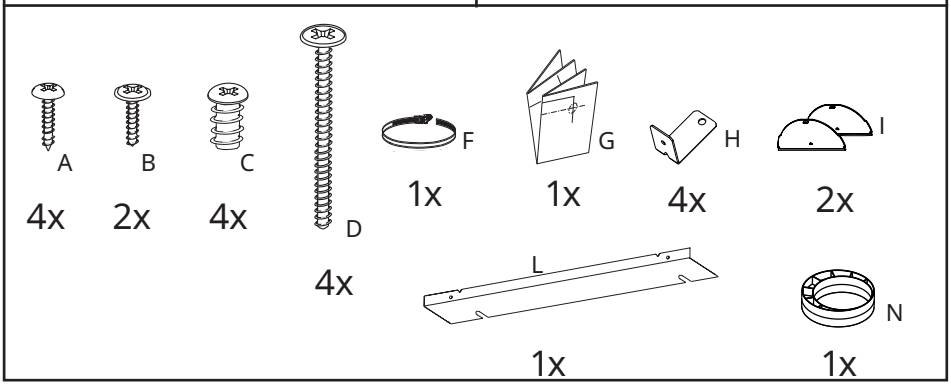
A
4x
B
2x
C
4x
D
4x
F
1x
G
1x
H
4x
I
2x
L
1x
N
1x

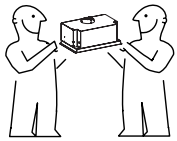

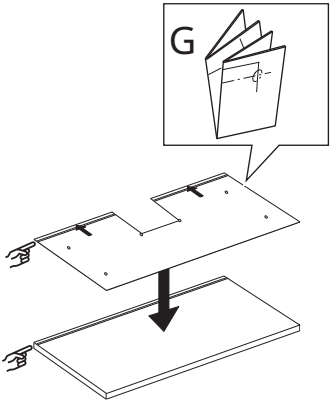
G

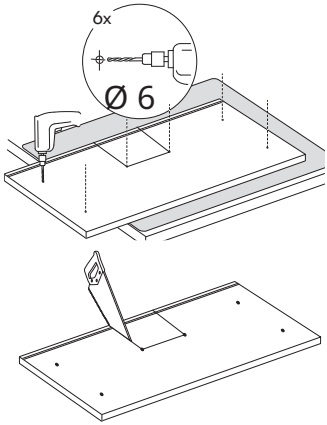
6x
Ø 6

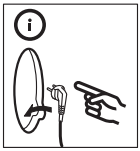

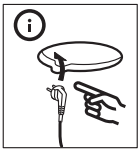

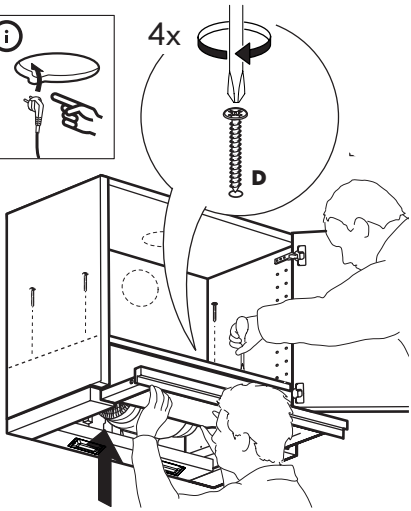
4x
D

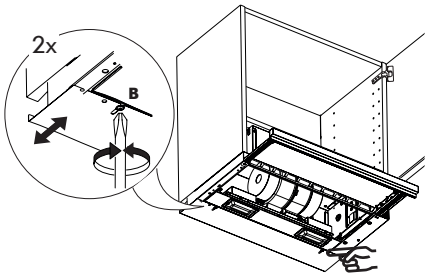
2x
B

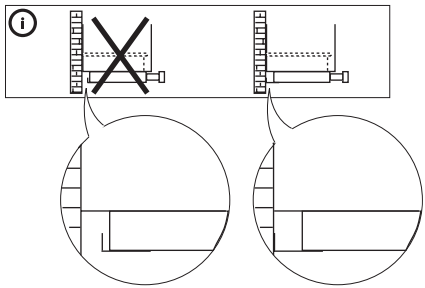

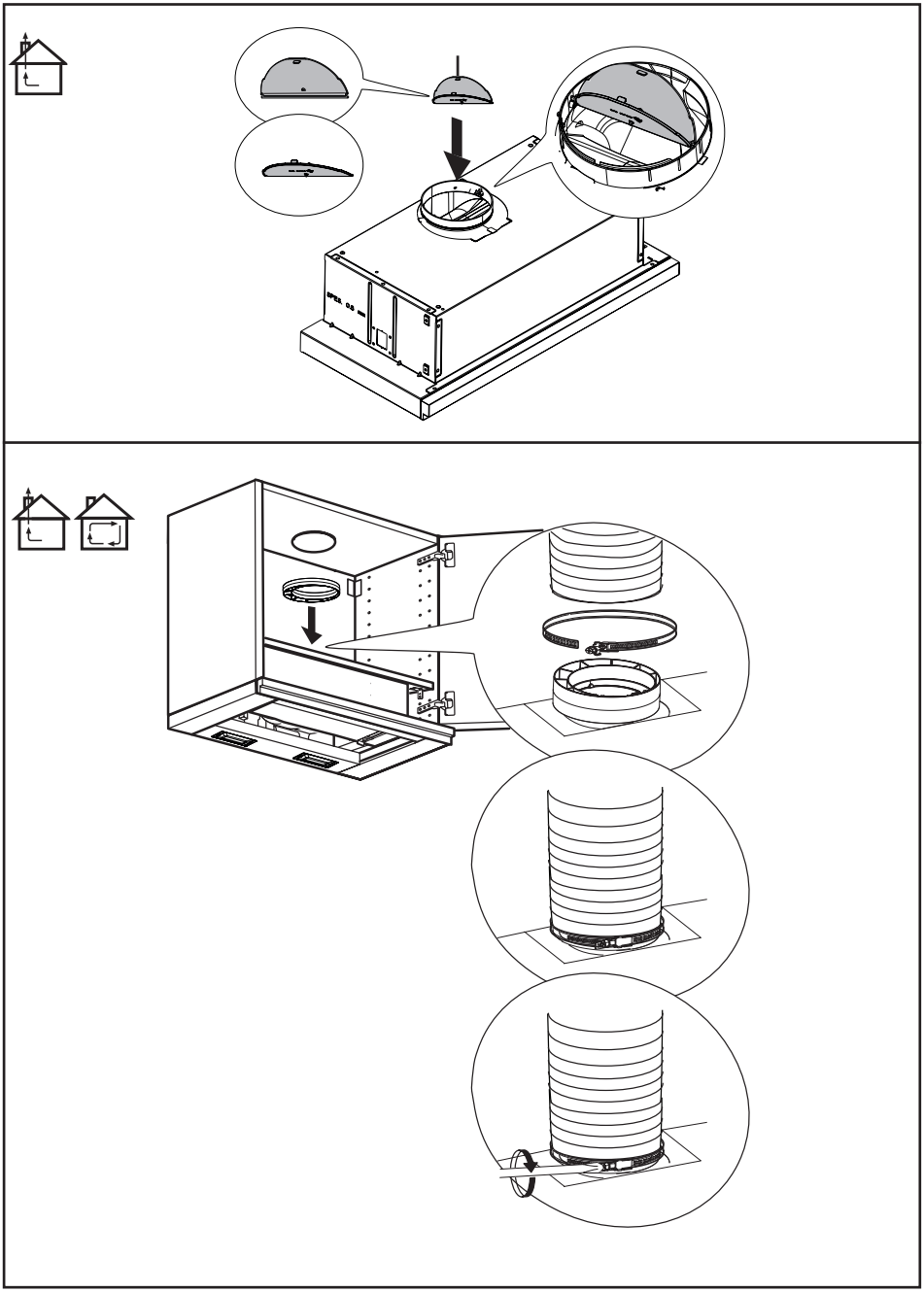

สำหรับศูนย์บริการที่ได้รับการแต่งตั้งจาก IKEA โปรดดูที่ www.IKEA.com และเลือกร้านค้าในพื้นที่ของคุณเพื่อดูหมายเลขโทรศัพท์และเวลาเปิดทำการ

สารบัญ

ข้อมูลด้านความปลอดภัย	7
คำอธิบายผลิตภัณฑ์	11
แผงควบคุม	11
คำแนะนำทั่วไป	12
การดูแลและทำความสะอาด	12
สิ่งที่ต้องทำถ้า ...	14
ข้อมูลทางเทคนิค	15
ความใส่ใจต่อสิ่งแวดล้อม	16
การรับประกันจากอิเกีย	16

ข้อมูลด้านความปลอดภัย

ⓘ เพื่อความปลอดภัยของตัวคุณและเพื่อการใช้งานเครื่องใช้ไฟฟ้าที่ถูกต้อง โปรดอ่านคู่มือนี้อย่างละเอียดก่อนการติดตั้งและใช้งาน ดูภาพคำเตือนที่อยู่ตอนต้นของคู่มือนี้อย่างละเอียด โปรดดูคู่มือการติดตั้งที่มาพร้อมกับผลิตภัณฑ์เพื่อการติดตั้งที่ถูกต้องและสมบูรณ์ เก็บคำแนะนำเหล่านี้ไว้กับเครื่องเสมอ รวมทั้งเมื่อเคลื่อนย้ายหรือขายเครื่องไป ผู้ใช้ต้องทราบถึงการทำงานและคุณลักษณะด้านความปลอดภัยของเครื่องใช้อย่างครบถ้วน

⚠ การต่อสายไฟต้องทำโดยช่างเฉพาะทาง

- ผู้ผลิตจะไม่รับผิดชอบต่อความเสียหายใด ๆ ที่เกิดจากการติดตั้งที่ไม่ถูกต้องหรือไม่เหมาะสม
- ระยะปลอดภัยขั้นต่ำระหว่างระนาบเตาและเครื่องดูดควัน: สำหรับเตาไฟฟ้า 500 มม. และสำหรับเตาแก๊ส 650 มม.
- หากในคำแนะนำการติดตั้งเตาแก๊สระบุระยะห่างที่มากกว่านี้ คุณจะต้องถือตามคำแนะนำนั้น
- ตรวจสอบว่าแรงดันไฟหลักตรงกับที่ระบุบนแผ่นค่าพิกัดที่ติดอยู่ด้านในของเครื่องดูดควัน
- ต้องติดตั้งตัวตัดกระแสไฟรวมอยู่ในสายไฟติดตั้งกับที่ตามกฎการเดินสายไฟฟ้า
- สำหรับอุปกรณ์ประเภท Class I ให้ตรวจสอบว่าแหล่งจ่ายไฟภายในประเทศรับประกันว่ามีการต่อสายดินอย่างเพียงพอ
- เชื่อมต่อเครื่องดูดควันเข้ากับปล่องระบายควันโดยผ่านท่อเส้นผ่านศูนย์กลางอย่างน้อย 120 มม. ระยะทางสู่ปล่องระบายควันจะต้องสั้นที่สุดเท่าที่จะทำได้

- ห้ามเชื่อมต่อเครื่องดูดควันเข้ากับท่อระบายไอเสียที่มีไอระเหยจากการเผาไหม้ (หม้อต้ม เตาผิง เป็นต้น)
- หากใช้เครื่องดูดควันร่วมกับเครื่องใช้ที่ไม่ใช้ไฟฟ้า (เช่น เตาแก๊ส) จะต้องมั่นใจว่ามีอากาศหมุนเวียนในห้องอย่างเพียงพอเพื่อป้องกันก๊าซไอเสียไหลย้อนกลับเข้ามาในห้อง เมื่อใช้เครื่องดูดควันร่วมกับเครื่องใช้ที่ใช้พลังงานอื่นที่ไม่ใช่ไฟฟ้า แรงดันลบในห้องต้องไม่เกิน 0,04 mbar เพื่อป้องกันไม่ให้เครื่องดูดควันดูดไอเสียกลับเข้าไปในห้อง
- ห้ามใช้ปล่องดูดควันไอเสียจากเครื่องใช้ที่เผาไหม้ก๊าซหรือเชื้อเพลิงอื่น
- หากสายไฟชำรุดต้องเปลี่ยนโดยใช้สายไฟจากผู้ผลิตหรือตัวแทนบริการ
- เสียบปลั๊กเข้ากับเต้ารับที่ได้มาตรฐานตามกฎระเบียบปัจจุบันและอยู่ในที่ที่สามารถเข้าถึงได้ง่าย
- คุณควรปฏิบัติตามกฎระเบียบด้านมาตรการทางเทคนิคและความปลอดภัยของการระบายควันที่กำหนดโดยหน่วยงานท้องถิ่นอย่างเคร่งครัด

⚠ **คำเตือน**: ก่อนติดตั้งเครื่องดูดควัน ให้ถอดฟิล์มป้องกันออกเสียก่อน

- ใช้เฉพาะสกรูและชิ้นส่วนขนาดเล็กในการรองรับกระโจมเครื่องดูดควันเท่านั้น

⚠ **คำเตือน**: การไม่ติดตั้งสกรูหรืออุปกรณ์ยึดตามคำแนะนำเหล่านี้ อาจเกิดอันตรายจากไฟฟ้าได้

- เชื่อมต่อเครื่องดูดควันเข้ากับเครือข่ายไฟฟ้าโดยใช้สวิตช์แบบ Bipolar ที่มีช่องว่างหน้าสัมผัสอย่างน้อย 3 มม.
- ห้ามใช้อุปกรณ์ออปติคัล (กล้องส่องทางไกลแว่นขยาย...) มองที่แสงโดยตรง
- ห้ามจุดไฟให้ลุกใต้กระโจมของเครื่องดูดควัน เนื่องจากจะเสี่ยงต่อการเกิดไฟไหม้ได้
- เด็กอายุ 8 ปีขึ้นไปและผู้ที่มีสภาพร่างกายไม่แข็งแรง ประสามสัมผัสหรือสภาพจิตใจไม่ปกติ หรือขาดประสบการณ์และความรู้ความเข้าใจ สามารถใช้งานเครื่องนี้ได้โดยต้องอยู่ในการควบคุมดูแลหรือได้รับคำแนะนำในการใช้งานที่ปลอดภัยและเข้าใจถึงอันตรายจากการใช้งานเครื่องนี้ ห้ามเด็กเล่นกับเครื่องใช้นี้ ห้ามให้เด็กทำความสะอาดและดูแลรักษาเครื่องใช้นี้โดยปราศจากการควบคุมดูแล

- ควรดูแลเพื่อป้องกันไม่ให้เด็กเล่นกับเครื่องใช้นี้
- ไม่ควรให้บุคคล (รวมทั้งเด็ก) ที่มีสภาพร่างกายไม่แข็งแรง ประสามสัมผัส หรือสภาพจิตใจไม่ปกติ หรือขาดประสบการณ์และความรู้ความเข้าใจนำเครื่องนี้ไปใช้งาน เว้นแต่จะอยู่ในการควบคุมดูแลหรือได้รับคำแนะนำ

⚠ ชิ้นส่วนที่จับต้องได้อาจร้อนขึ้นมาเมื่อใช้เวลามีการปรุงอาหาร

- ทำความสะอาดและ/หรือเปลี่ยนแผ่นกรองเมื่อครบระยะเวลาที่กำหนด (อันตรายจากการติดไฟ)
- ภายในห้องจะต้องมีอากาศถ่ายเทอย่างเพียงพอ ขณะที่ใช้เครื่องดูดควันร่วมกับเครื่องใช้ที่มีการเผาไหม้ก๊าซหรือเชื้อเพลิงอื่น ๆ (ไม่รวมถึงเครื่องใช้ที่ปล่อยอากาศกลับเข้าห้องเท่านั้น)
- ใช้ได้เฉพาะกับหลอดฮาโลเจนทังสเตนที่มีโคมป้องกันในตัวหรือหลอดหลอดเมทัลฮาไลด์ที่มีโคมป้องกันในตัว
- เปลี่ยนหน้ากากเมื่อแตกร้าว

การใช้งาน

- ปิดสวิตช์หรือถอดปลั๊กเครื่องออกจากแหล่งจ่ายไฟเสียก่อนที่จะทำการบำรุงรักษาใด ๆ
- ห้ามวางของไว้ด้านบนของเครื่องดูดควัน
- เครื่องดูดควันนี้ได้รับการออกแบบมาเพื่อกำจัดกลิ่นในห้องครัวภายในครัวเรือนเท่านั้น
- ห้ามใช้เครื่องดูดควันนี้เพื่อจุดประสงค์อื่นนอกเหนือไปจากที่ถูกออกแบบมา
- ห้ามทิ้งให้มีเปลวไฟสูงอยู่ใต้กระโจมเครื่องดูดควันขณะกำลังใช้งาน
- ปรับความเข้มของเปลวไฟเพื่อให้อยู่ที่เฉพาะก้นกระทะเท่านั้น ตรวจดูให้แน่ใจว่าไม่มีเปลวไฟออกมาเลียข้างกระทะ

ต้องเฝ้าระวังขณะทอดอาหารในน้ำมันมากร่วมกับการใช้งานเครื่องดูดควัน: น้ำมันอาจปะทุและเกิดเปลวไฟได้

โหมดการติดตั้ง

เครื่องดูดควันนี้ได้รับการออกแบบมาให้ติดตั้งและเลือกใช้ใน “โหมดดูดควันออก” หรือ “โหมดหมุนเวียนอากาศ”

โหมดดูดควันออก (ดูสัญลักษณ์ในคู่มือการติดตั้ง)

ไอน้ำจากการปรุงอาหารจะถูกดูดและส่งออกไปนอกบ้านผ่านท่อระบาย (ไม่ได้ให้มาด้วย) ที่ติดตั้งเข้ากับช่องระบายไอน้ำของเครื่องดูดควัน

ตรวจสอบให้แน่ใจว่าติดตั้งท่อระบายอากาศเข้ากับช่องระบายอากาศอย่างถูกต้องด้วยระบบเชื่อมต่อที่เหมาะสม

โหมดหมุนเวียนอากาศ (ดูสัญลักษณ์ในคู่มือการติดตั้ง)

ตัวกรองถ่านอย่างน้อยหนึ่งตัวจะกรองอากาศแล้วส่งกลับเข้าไปในห้อง

ข้อสำคัญ : ตรวจสอบให้แน่ใจว่ามีการอากาศหมุนเวียนรอบกระโจมเครื่องดูดควันอย่างเพียงพอ

ข้อสำคัญ : หากไม่มีตัวกรองถ่านมาพร้อมกับเครื่องดูดควันและจะติดตั้งในโหมดระบบหมุนเวียนอากาศ คุณต้องติดตั้งตัวกรองถ่านก่อนจึงจะสามารถใช้เครื่องดูดควันได้ ตัวกรองมีจำหน่ายในร้านค้า

ควรติดตั้งเครื่องดูดควันให้ห่างจากพื้นที่ที่สกปรกมาก หน้าต่าง ประตู และแหล่งความร้อน

ไม่ได้ให้อุปกรณ์เสริมเพื่อการยึดผนังมากับเครื่อง เนื่องจากผนังทำจากวัสดุที่แตกต่างกันและต้องใช้อุปกรณ์เสริมที่แตกต่างกัน ควรใช้ระบบยึดที่เหมาะกับผนังบ้านของคุณและเหมาะกับน้ำหนักของเครื่องดูดควันนี้ หากต้องการรายละเอียดเพิ่มเติม โปรดติดต่อตัวแทนจำหน่ายสินค้าเฉพาะทาง

เก็บคู่มือนี้ไว้เพื่อการอ้างอิงในอนาคต

คำอธิบายผลิตภัณฑ์

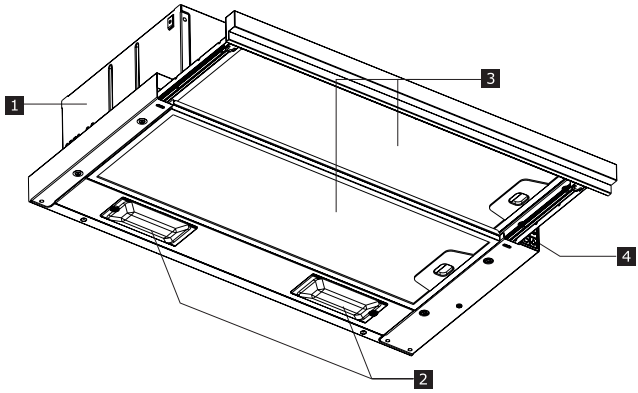

1 ตัวเครื่องดูดควัน
2 ผลิตภัณฑ์ส่องสว่าง LED
3 กรองไขมัน
4 แผงควบคุม

แผงควบคุม

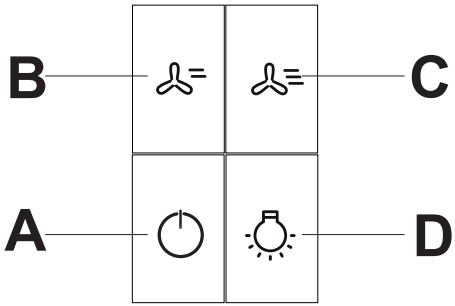

A	เปิดมอเตอร์ที่ความเร็วระดับหนึ่งและปิดมอเตอร์ที่ความเร็วแต่ละระดับ
B	เปิดมอเตอร์ที่ความเร็วระดับสอง
C	เปิดมอเตอร์ที่ความเร็วระดับสาม
D	เปิดและปิดระบบไฟที่ความเข้มสูงสุด

* หากแผงดูดอากาศแบบเลื่อนปิด ไฟและมอเตอร์ของเครื่องดูดควันจะปิดลง

คำแนะนำทั่วไป

- เปิดเครื่องดูดควันด้วยความเร็วต่ำสุดเมื่อคุณเริ่มทำอาหารและเปิดเครื่องดูดควันทิ้งไว้ 2-3 นาทีหลังจากทำอาหารเสร็จ
- ปรับความเร็วเพิ่มขึ้นเฉพาะเวลาที่มีควันและไอน้ำมาก และใช้ความเร็วแบบบูสต์ในเวลาที่มีควันหรือไอน้ำมากที่สุดเท่านั้น
- เปลี่ยนแผ่นกรองถ่านตามจำเป็น เพื่อประสิทธิภาพที่ดีในการลดกลิ่นเปลี่ยนแผ่นกรองสีเทาเข้มเมื่อจำเป็นเพื่อรักษาประสิทธิภาพในการลดกลิ่นที่ดี
- ทำความสะอาดกรองน้ำมันตามจำเป็น เพื่อรักษาประสิทธิภาพการกรองน้ำมันให้ดีอยู่เสมอ
- ใช้ระบบท่อเส้นผ่านศูนย์กลางสูงสุดตามที่ระบุในคู่มือนี้เพื่อเพิ่มประสิทธิภาพและลดเสียงรบกวน

การดูแลและทำความสะอาด

⚠ ปิดสวิตช์หรือถอดปลั๊กเครื่องออกจากแหล่งจ่ายไฟเสียก่อนที่จะทำการบำรุงรักษาใด ๆ

ข้อสำคัญ ใทำความสะอาดเครื่องดูดควันด้วยผ้าชุบน้ำหมาด ๆ ร่วมกับน้ำยาทำความสะอาดที่เป็นกลาง

ตัวกรองถ่านแบบอายุการใช้งานยาวนาน (สีเขียว)

แผ่นกรองป้องกันกลิ่นสามารถล้างและนำกลับมาใช้ใหม่ได้ทุกๆ 3-4 เดือน (หรือบ่อยกว่านั้นหากมีการใช้เครื่องดูดควันมาก) นำกลับมาใช้ใหม่ได้สูงสุด 8 รอบ (ในกรณีที่ใช้งานหนักเป็นพิเศษแนะนำว่าไม่ควรนำกลับมาใช้ใหม่เกิน 5 รอบ)

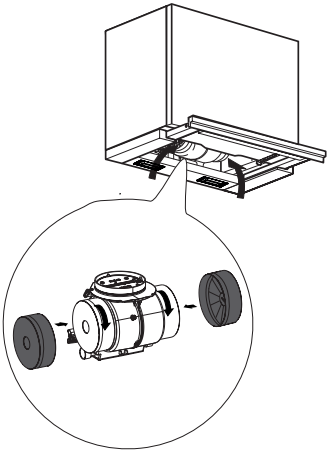

ขั้นตอนการนำกลับมาใช้ใหม่:

- ล้างในเครื่องล้างจานที่อุณหภูมิสูงสุด 70 องศาหรือล้างเองด้วยน้ำร้อนโดยไม่ใช้ฟองน้ำขัดถู (ห้ามใช้น้ำยาทำความสะอาด!)
- อบให้แห้งในเตาอบที่อุณหภูมิสูงสุด 70 องศาเป็นเวลา 2 ชั่วโมง (ขอแนะนำให้อ่านคู่มือการใช้งานและคำแนะนำในการประกอบเตาอบของคุณเองอย่างละเอียด)

กรองน้ำมัน

ทำความสะอาดหรือเปลี่ยนกรองเรื่อย ๆ ตามช่วงเวลาที่ระบุไว้ด้านล่างนี้ เพื่อรักษาประสิทธิภาพการทำงานที่ดีของเครื่องดูดควันและป้องกันอันตรายจากไฟไหม้อันเนื่องมาจากไขมันสะสม

ต้องทำความสะอาดตัวกรองน้ำมันทุก ๆ 2 เดือนของการใช้งานหรือบ่อยกว่านั้นหากใช้งานหนักเป็นพิเศษ และสามารถล้างในเครื่องล้างจานได้

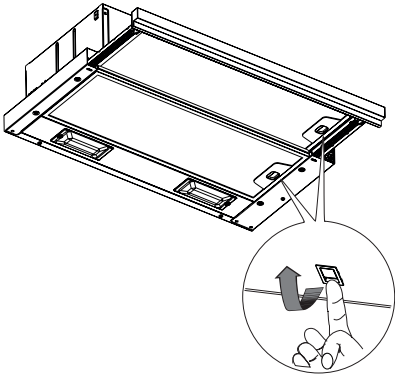

การเปลี่ยนหลอดไฟ

ใช้ถุงมือนิรภัยในการคลายเกลียวหลอดไฟและเปลี่ยนหลอด 4 วัตต์ที่มีลักษณะเหมือนเดิมใส่เข้าไปใหม่ (ประเภทของขั้วหลอด: E14)

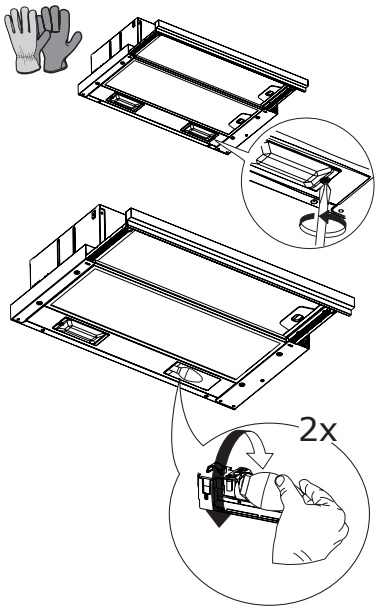

หลอดไฟ	กำลังไฟ (วัตต์)	ขั้วหลอด	แรงดันไฟฟ้า (โวลต์)	ขนาด (มม.)	รหัส ILCOS
	4	E14	220-240	107 x 37	DRBB/F-4-220-240-E14-35/100

สิ่งที่ต้องทำถ้า ...

หากมีความผิดพลาด ก่อนอื่นให้คุณลองหาวิธีแก้ไขปัญหาด้วยตัวคุณเอง หากคุณไม่สามารถหาวิธีแก้ไขปัญหาได้ด้วยตนเองโปรดติดต่อศูนย์บริการที่ได้รับอนุญาต

ⓘ หากคุณใช้งานเครื่องไม่ถูกต้องหรือไม่ได้ติดตั้งตามคำแนะนำในการประกอบ ศูนย์บริการที่ได้รับอนุญาตอาจไม่ส่งช่างเทคนิคไปซ่อมให้โดยไม่เสียค่าใช้จ่าย แม้ว่าจะอยู่ในช่วงระยะเวลาการรับประกันก็ตาม

ปัญหา	สาเหตุที่เป็นไปได้	ทางแก้ปัญหา
เครื่องโคลงเคลง	ไม่ได้ติดตั้งเครื่องอย่างถูกต้อง	ปฏิบัติตามคำแนะนำในการติดตั้งที่แนบมากับเครื่อง
เครื่องไม่อยู่ในแนวระนาบ	ไม่ได้ติดตั้งเครื่องอย่างถูกต้อง	ปฏิบัติตามคำแนะนำในการติดตั้งที่แนบมากับเครื่อง
ประสิทธิภาพของการดักจับน้ำมันไม่เป็นที่น่าพอใจ	มีน้ำมันและไขมันอุดตันอยู่บนตัวกรองโลหะหรือตัวกรองถ่าน	ทำความสะอาดตัวกรองตามความถี่ที่ระบุไว้ในคู่มือผู้ใช้
เครื่องไม่ทำงาน	เชื่อมต่อเครื่องไม่ถูกต้อง	ตรวจสอบว่าต่อสายไฟหลักกับกลุ่มมอเตอร์แล้วหรือเสียบปลั๊กที่เต้ารับแล้ว
ไฟไม่ติด	LED ชำรุด	คุณสามารถเปลี่ยนหลอดไฟใหม่ได้เองโดยไม่ต้องติดต่อศูนย์บริการที่ได้รับการแต่งตั้ง
เครื่องดูดควันมีเสียงดังกว่าที่ลูกค้าคาดไว้	เส้นผ่านศูนย์กลางของช่องระบายอากาศในผนังเล็กเกินไปทำให้แรงดันลดลงและความเร็วของมอเตอร์แรงขึ้น	ปฏิบัติตามคำแนะนำในการติดตั้งที่แนบมากับเครื่อง
	ติดตั้งผลิตภัณฑ์ในโหมดหมุนเวียนอากาศ	ผลิตภัณฑ์ในโหมดหมุนเวียนอากาศ (และใช้ตัวกรองถ่าน) จะมีเสียงรบกวนดังกว่าผลิตภัณฑ์ในโหมดดูดอากาศ
	ท่อระบายอากาศโค้งงอมากกว่าหนึ่งจุด	หากระบบดูดอากาศในอาคารมีจุดโค้งงอหลายจุดหรือมีระยะท่อยาว อาจทำให้ผลิตภัณฑ์มีเสียงรบกวนดังขึ้นได้

ก่อนที่คุณจะติดต่อศูนย์บริการที่ได้รับอนุญาต:

เปิดเครื่องอีกครั้งเพื่อดูว่าปัญหานั้นหายไปหรือไม่ หากยังไม่หาย ให้ปิดอีกครั้งและเปิดอีกครั้งหลังจากผ่านไปหนึ่งชั่วโมง

หากเครื่องของคุณยังทำงานไม่ปกติหลังจากดำเนินการตรวจสอบตามที่ระบุไว้ในคู่มือการแก้ไขปัญหานี้แล้วและปิดเปิดเครื่องอีกครั้งแล้ว โปรดติดต่อศูนย์บริการที่ได้รับอนุญาตโดยอธิบายปัญหาและระบุรายละเอียดต่อไปนี้อย่างชัดเจน:

- ประเภทของความบกพร่อง
- รุ่นของเครื่อง
- ประเภทและหมายเลขผลิตภัณฑ์ของเครื่อง (อยู่บนแผ่นพิกัด)

ข้อมูลทางเทคนิค

		หน่วย	ค่า
ประเภทผลิตภัณฑ์			เครื่องดูดควันแบบปรับระดับได้
ขนาด	ความกว้าง	มม.	598.5
	ความลึก	มม.	ต่ำสุด 387 - สูงสุด 537
	ความสูงต่ำสุด/สูงสุด	มม.	215
การไหลของอากาศสูงสุด* - ดูดอากาศ		m^3/h	340
เสียงรบกวนสูงสุด* - ดูดอากาศ		dBA	67
การไหลของอากาศสูงสุด* - หมุนเวียนอากาศ		m^3/h	140
เสียงรบกวนสูงสุด* - หมุนเวียนอากาศ		dBA	72
กำลังทั้งหมด		วัตต์	108
ข้อมูลหลอดไฟ	ประเภท		LED
	จำนวน & กำลังงาน		2 x 4 วัตต์
	ขั้วหลอด		E14
ความสูงขั้นต่ำในการติดตั้ง - เตาแก๊ส		มม.	650
ความสูงขั้นต่ำในการติดตั้ง - เตาไฟฟ้า		มม.	500
น้ำหนักสุทธิ		กก.	7.6

*ความเร็วสูงสุด (ไม่รวมบูสต์)

CE

เครื่องใช้ไฟฟ้านี้ได้รับการออกแบบผลิตและวางจำหน่ายตามมาตรฐานตามระเบียบ E.E.C.

ข้อมูลทางเทคนิคอยู่บนป้ายพิกัดที่ติดอยู่ด้านในของเครื่องใช้ไฟฟ้านี้

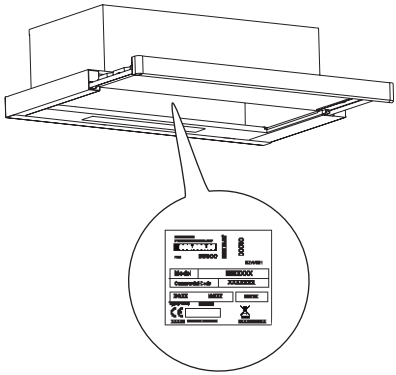

ความใส่ใจต่อสิ่งแวดล้อม

การบำรุงรักษา

- สัญลักษณ์ บนผลิตภัณฑ์หรือบนบรรจุภัณฑ์นี้ บ่งชี้ว่าผลิตภัณฑ์นี้ไม่จัดเป็นขยะในครัวเรือน ดังนั้นจึงควรนำเครื่องดูดควันนี้ไปทิ้งยังจัดเก็บขยะที่กำหนดไว้สำหรับการรีไซเคิลอุปกรณ์ไฟฟ้าและอิเล็กทรอนิกส์ การนำผลิตภัณฑ์นี้ไปกำจัดอย่างถูกต้องเป็นการช่วยป้องกันผลกระทบที่อาจเกิดขึ้นต่อสิ่งแวดล้อมและสุขภาพของมนุษย์ ซึ่งอาจมีสาเหตุจากการจัดการของเสียจากผลิตภัณฑ์นี้อย่างไม่เหมาะสม หากต้องการข้อมูลเพิ่มเติมโดยละเอียดเกี่ยวกับการรีไซเคิลผลิตภัณฑ์นี้ โปรดติดต่อสำนักงานเขตของคุณ หน่วยงานจัดการของเสียในครัวเรือน หรือร้านค้าที่จำหน่ายผลิตภัณฑ์นี้

วัสดุบรรจุภัณฑ์

วัสดุที่มีสัญลักษณ์ สามารถรีไซเคิลได้ กรุณาทิ้งบรรจุภัณฑ์ในภาชนะที่เหมาะสมเพื่อรีไซเคิล

การรับประกันจากอิเกีย

อิเกียให้การรับประกันนานเท่าใด?

การรับประกันนี้มีอายุห้า (5) ปีนับจากวันที่คุณซื้อเครื่องใช้ไฟฟ้านี้จากอิเกีย ต้องใช้ใบเสร็จรับเงินต้นฉบับเป็นหลักฐานการซื้อ หากมีการซ่อมบำรุงในช่วงการรับประกัน ระยะเวลาการรับประกันของเครื่องนี้จะไม่มีการยืดออกไปได้

ใครจะเป็นผู้ดำเนินการซ่อมบำรุงนี้?

ผู้ให้บริการของอิเกียจะให้บริการเองหรือผ่านเครือข่ายพันธมิตรผู้ให้บริการที่ได้รับอนุญาต

การรับประกันนี้ครอบคลุมอะไรบ้าง?

การรับประกันครอบคลุมถึงความบกพร่องของเครื่องใช้ไฟฟ้าซึ่งเกิดจากการประกอบผิดพลาดหรือความบกพร่องของวัสดุนับจากวันที่ซื้อจากอิเกีย การรับประกันนี้ครอบคลุมการใช้งานภายในครัวเรือนเท่านั้น มีการระบุข้อยกเว้นไว้ภายใต้หัวข้อ "สิ่งที่ไม่ครอบคลุมภายใต้การรับประกันนี้" ภายในระยะเวลารับประกัน ค่าใช้จ่ายในการแก้ไขข้อผิดพลาด เช่น การซ่อมแซมชิ้นส่วน ค่าแรง และค่าเดินทางจะอยู่ในประกันหากช่างสามารถเข้าซ่อมแซมเครื่องได้โดยไม่มีค่าใช้จ่ายพิเศษอื่น เงื่อนไขเหล่านี้เป็นไปตามกฎข้อบังคับท้องถิ่นที่เกี่ยวข้อง ชิ้นส่วนที่เปลี่ยนใหม่จะกลายเป็นทรัพย์สินของอิเกีย

อิเกียจะแก้ไขปัญหาอย่างไร?

ผู้ให้บริการที่ได้รับการแต่งตั้งจากอิเกียจะตรวจสอบผลิตภัณฑ์และตัดสินใจว่าผลิตภัณฑ์นั้นอยู่ภายใต้การรับประกันหรือไม่ ตามดุลยพินิจของผู้ให้บริการแต่เพียงผู้เดียว หากพิจารณาแล้วว่าอยู่ในประกัน ผู้ให้บริการ ของอิเกียหรือพันธมิตรผู้ให้บริการที่ได้รับอนุญาตจะใช้ดุลยพินิจของตนแต่เพียงผู้เดียวในการตัดสินใจซ่อมแซมผลิตภัณฑ์ที่มีข้อบกพร่องนั้นหรือเปลี่ยนเป็นผลิตภัณฑ์เดียวกันหรือผลิตภัณฑ์ที่เทียบเคียงกันได้ให้คุณ

การรับประกันนี้ไม่ครอบคลุมอะไรบ้าง?

- การสึกหรอตามปกติ
- ความเสียหายโดยเจตนาหรือโดยประมาท ความเสียหายที่เกิดจากการไม่ปฏิบัติตามคำแนะนำการใช้งาน การติดตั้งที่ไม่ถูกต้อง หรือจากการเชื่อมต่อกับแรงดันไฟฟ้าที่ไม่ถูกต้อง ความเสียหายที่เกิดจากปฏิกิริยาเคมีหรือไฟฟ้าเคมี สนิม การกัดกร่อน หรือความเสียหายจากการโดนน้ำที่รวมถึงแต่ไม่จำกัดเพียงความเสียหายที่เกิดจากตะกรันในน้ำประปา ความเสียหายที่เกิดจากสภาพแวดล้อมที่ผิดปกติ
- ชิ้นส่วนสิ้นเปลือง เช่นแบตเตอรี่และหลอดไฟ
- ชิ้นส่วนและส่วนตกแต่งซึ่งไม่มีผลต่อการใช้งานเครื่องตามปกติ รวมถึงการเกิดรอยขีด

ข่วนและสีที่ไม่สม่ำเสมอ

- อุบัติเหตุความเสียหายที่เกิดจากวัตถุหรือสารแปลกปลอมและการทำความสะอาดหรือการล้างสิ่งอุดตันจากตัวกรอง ระบบระบายน้ำ หรือการใช้สบู่
- ความเสียหายต่อชิ้นส่วนต่อไปนี้: กระจกเซรามิก, อุปกรณ์เสริม, ตะกร้าถ้วยชามและช้อนส้อม, ท่อส่งและท่อระบายน้ำ, ซีล, โคมไฟและฝาครอบโคมไฟ, หน้าจอ, ปุ่มบิด, ตัวถังและชิ้นส่วนของตัวถัง เว้นแต่จะสามารถพิสูจน์ได้ว่าความเสียหายดังกล่าวเกิดจากความผิดพลาดในการผลิต
- กรณีที่ช่างเทคนิคเข้าไปตรวจสอบและไม่พบข้อบกพร่อง
- ไม่ได้ดำเนินการการซ่อมแซมโดยผู้ให้บริการที่ได้รับการแต่งตั้งของเราและ/หรือคู่สัญญาบริการที่ได้รับอนุญาต หรือในกรณีที่มีการใช้ชิ้นส่วนที่ไม่ใช่ของแท้
- การซ่อมแซมการติดตั้งผิดพลาดหรือไม่เป็นไปตามข้อกำหนด
- การใช้เครื่องในสภาพแวดล้อมนอกครัวเรือน เช่น การใช้ในงานอาชีพ
- ความเสียหายจากการขนส่ง อิเกียจะไม่รับผิดชอบต่อความเสียหายใด ๆ ที่อาจเกิดขึ้นระหว่างการที่ลูกค้าขนส่งสินค้าไปยังบ้านหรือที่อยู่อื่น อย่างไรก็ตามอิเกียจะคุ้มครองความเสียหายที่เกิดขึ้นกับผลิตภัณฑ์ในระหว่างที่อิเกียจัดส่งผลิตภัณฑ์ไปยังที่อยู่ของลูกค้า
- ค่าใช้จ่ายในการติดตั้งเครื่องใช้ไฟฟ้าอิเกียครั้งแรก
- อย่างไรก็ตามหากผู้ให้บริการที่ได้รับการแต่งตั้งจากอิเกียหรือผู้ให้บริการที่ได้รับอนุญาตเป็นผู้ซ่อมแซมหรือเปลี่ยนเครื่องใช้ไฟฟ้าภายใต้เงื่อนไขการรับประกันนี้ ผู้ให้บริการที่ได้รับการแต่งตั้งหรือผู้ให้บริการที่ได้รับอนุญาตจะติดตั้งอุปกรณ์ที่ซ่อมแซมใหม่ให้หรือติดตั้งอุปกรณ์ทดแทนให้หากจำเป็น
- อิเกียจะไม่ติดตั้งท่อน้ำและระบบไฟฟ้าใด ๆ และลูกค้าจะต้องทำงานเหล่านี้ให้เสร็จสิ้นก่อนเริ่มดำเนินการติดตั้งผลิตภัณฑ์

กฎหมายของประเทศมีผลบังคับใช้อย่างไร

การรับประกันของอิเกียให้สิทธิ์ทางกฎหมายเฉพาะแก่คุณซึ่งครอบคลุมหรือเกินกว่าข้อกำหนดทางกฎหมายในท้องถิ่นทั้งหมด อย่างไรก็ตามเงื่อนไขเหล่านี้ไม่ได้จำกัดสิทธิของผู้บริโภคตามที่อธิบายไว้ในกฎหมายท้องถิ่นแต่อย่างใด

ขอบเขตความครอบคลุม

การรับประกันนี้ใช้ได้เฉพาะในประเทศคุณซื้อผลิตภัณฑ์นี้เท่านั้น การบริการจะอยู่ในกรอบของเงื่อนไขการรับประกัน การให้บริการตามกรอบของการรับประกันจะมีผลผูกพันก็ต่อเมื่ออุปกรณ์นั้นสอดคล้องและติดตั้งตาม:

- ข้อมูลจำเพาะทางเทคนิคของประเทศที่มีการอ้างสิทธิ์การรับประกัน
- คำแนะนำในการประกอบและข้อมูลด้านความปลอดภัยในคู่มือผู้ใช้

บริการหลังการขายเฉพาะสำหรับเครื่องใช้ไฟฟ้าของอิเกีย

โปรดติดต่อศูนย์บริการที่ได้รับการแต่งตั้งจากอิเกีย เพื่อ

- ขอรับบริการตามการรับประกันนี้
- ขอคำชี้แจงเกี่ยวกับการติดตั้งเครื่องใช้ไฟฟ้าของอิเกียลงในเฟอร์นิเจอร์ครัวของอิเกียโดยเฉพาะ
- ขอคำชี้แจงเกี่ยวกับการทำงานของเครื่องใช้ไฟฟ้าอิเกีย

เพื่อให้เราสามารถให้ความช่วยเหลือแก่คุณได้ดีที่สุด โปรดอ่านคำแนะนำในการประกอบและ/หรือคู่มือผู้ใช้อย่างละเอียดก่อนที่จะติดต่อเรา

วิธีติดต่อขอรับบริการจากเรา

ศูศูนย์บริการลูกค้าหลังการขายของอิเกียจะช่วยคุณแก้ไขปัญหาเบื้องต้นเกี่ยวกับเครื่องใช้ไฟฟ้าโดยทางโทรศัพท์ขณะที่คุณขอรับการบริการ
โปรดดูที่ www.IKEA.com และเลือกร้านค้าในพื้นที่ของคุณเพื่อดูหมายเลขโทรศัพท์และเวลาเปิดทำการ

ก่อนที่จะโทรหาเรา โปรดเตรียมหมายเลขสินค้าอิเกีย (รหัส 8 หลัก) และหมายเลขผลิตภัณฑ์ (รหัส 8 หลักบนป้ายพิกัด) ของเครื่องใช้ไฟฟ้าที่คุณต้องการให้เราช่วยเหลือไว้ให้พร้อม

โปรดเก็บรักษาใบเสร็จรับเงินไว้ด้วย ! เพื่อเป็นหลักฐานการซื้อของคุณและคุณจำเป็นต้องใช้หลักฐานนี้ในการรับประกัน โปรดทราบว่ารายงานใบเสร็จรับเงินยังมีชื่อและหมายเลขสินค้าอิเกีย (รหัส 8 หลัก) ของเครื่องใช้ไฟฟ้าแต่ละชิ้นที่คุณซื้อด้วย

คุณต้องการความช่วยเหลือเพิ่มเติมหรือไม่?

หากคุณมีคำถามเพิ่มเติมใด ๆ ที่นอกเหนือจากบริการหลังการขายสำหรับเครื่องใช้ไฟฟ้าของคุณ โปรดติดต่อคอลเซ็นเตอร์ของอิเกียที่ใกล้ที่สุด เราขอแนะนำให้คุณอ่านเอกสารประกอบการใช้งานเครื่องใช้ไฟฟ้าอย่างละเอียดก่อนติดต่อเรา

991.0644.867_01 - 210506
D00007721_00

© Inter IKEA Systems B.V. 2021

23199

AA-2278842-1